This is a digital copy of a book that was preserved for generations on library shelves before it was carefully scanned by Google as part of a project to make the world's books discoverable online.

It has survived long enough for the copyright to expire and the book to enter the public domain. A public domain book is one that was never subject to copyright or whose legal copyright term has expired. Whether a book is in the public domain may vary country to country. Public domain books are our gateways to the past, representing a wealth of history, culture and knowledge that's often difficult to discover.

Marks, notations and other marginalia present in the original volume will appear in this file - a reminder of this book's long journey from the publisher to a library and finally to you.

Usage guidelines

Google is proud to partner with libraries to digitize public domain materials and make them widely accessible. Public domain books belong to the public and we are merely their custodians. Nevertheless, this work is expensive, so in order to keep providing this resource, we have taken steps to prevent abuse by commercial parties, including placing technical restrictions on automated querying.

We also ask that you:

+ *Make non-commercial use of the files* We designed Google Book Search for use by individuals, and we request that you use these files for personal, non-commercial purposes.

+ *Refrain from automated querying* Do not send automated queries of any sort to Google's system: If you are conducting research on machine translation, optical character recognition or other areas where access to a large amount of text is helpful, please contact us. We encourage the use of public domain materials for these purposes and may be able to help.

+ *Maintain attribution* The Google "watermark" you see on each file is essential for informing people about this project and helping them find additional materials through Google Book Search. Please do not remove it.

+ *Keep it legal* Whatever your use, remember that you are responsible for ensuring that what you are doing is legal. Do not assume that just because we believe a book is in the public domain for users in the United States, that the work is also in the public domain for users in other countries. Whether a book is still in copyright varies from country to country, and we can't offer guidance on whether any specific use of any specific book is allowed. Please do not assume that a book's appearance in Google Book Search means it can be used in any manner anywhere in the world. Copyright infringement liability can be quite severe.

About Google Book Search

Google's mission is to organize the world's information and to make it universally accessible and useful. Google Book Search helps readers discover the world's books while helping authors and publishers reach new audiences. You can search through the full text of this book on the web at `http://books.google.com/`

3 3433 06923908 9

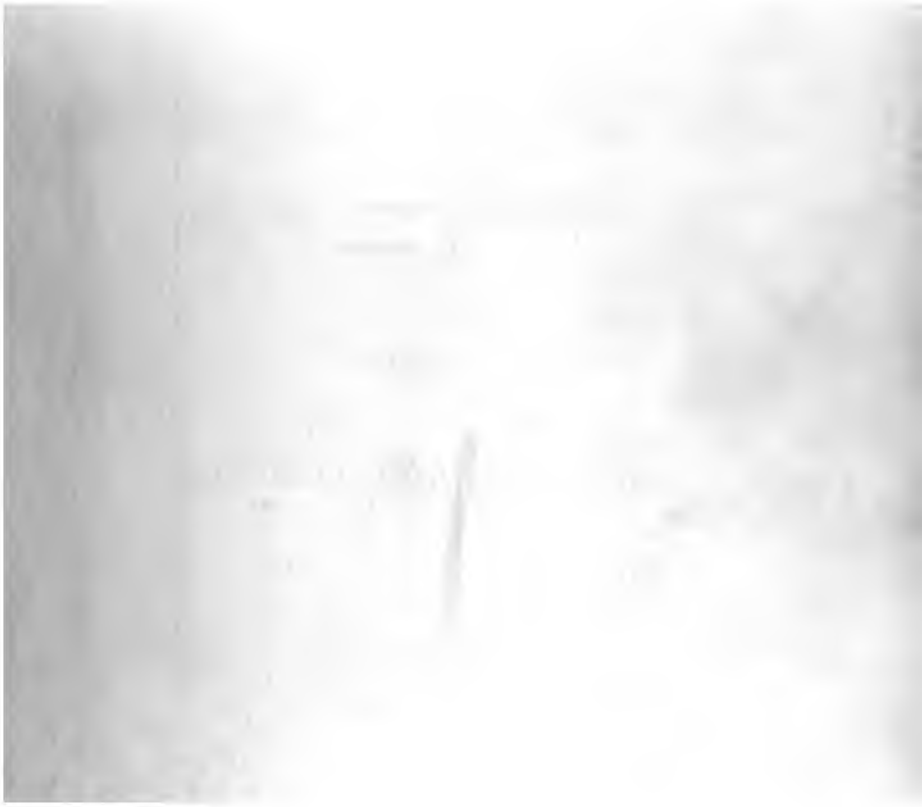

A TEXTBOOK

ON

GERMAN

INTERNATIONAL CORRESPONDENCE SCHOOLS
SCRANTON, PA.

CONVERSATIONAL LESSONS

---

1 [illegible]29

SCRANTON
INTERNATIONAL TEXTBOOK COMPANY
A-3

THE NEW YORK
PUBLIC LIBRARY
760845 A
ASTOR, LENOX AND
TILDEN FOUNDATIONS
R 1935 L

Copyright, 1903, by INTERNATIONAL TEXTBOOK COMPANY

Entered at Stationers' Hall, London

German, Parts 1–5: Copyright, 1901, by INTERNATIONAL TEXTBOOK COMPANY. Entered at Stationers' Hall, London.

German, Parts 6–15: Copyright, 1902, by INTERNATIONAL TEXTBOOK COMPANY. Entered at Stationers' Hall, London.

All rights reserved

PRINTED IN THE UNITED STATES

61

NOV 1 1935
PUBLIC

PREFACE

In presenting to the public these four volumes comprising our Complete German Course, we believe that we are offering a series of textbooks so prepared as to give a more complete, thorough, and practical course of instruction in the German language than is contained in any set of books heretofore published. The series consists of four textbooks, comprising a volume of Conversational Lessons (the present volume), a Grammar, a Reader, and a Lexicon. The first two volumes are so designed that the student may begin with the first conversational lesson and, by easy steps, attain a good mastery of the practical use of German before beginning the Reader; they are also so designed that either a beginner or an advanced student may refer to them and quickly find correct and full information upon any point likely to arise in connection with sentential construction or grammatical practice. The Reader contains excerpts from all kinds of German literature. The indexes of these volumes are unusually full and complete. The Lexicon is prepared for use with the other volumes, and for German publications in general.

The Conversational Lessons are divided into five distinct parts: (1) The "Vocabulary" (given with each lesson) is a list of new words to be committed to memory. (2) The "Phrases and Sentences" include clauses, sentences, and bits of conversation; they form the foundation upon which each lesson is constructed. (3) The "Remarks" are a collection

of systematically arranged and carefully prepared comments upon the construction of sentences, upon grammatical usage, and upon the choice and use of words as illustrated in "Phrases and Sentences." (4) The "Drill" is a section of each lesson in which model sentences are arranged to illustrate and further emphasize the points brought out in the "Remarks," and also to provide appropriate sentences for practice in pronunciation. (5) The "Review and Conversation" forms the last part of each lesson; it introduces words and expressions learned in preceding lessons in the form of a dialog, and thus keeps them fresh in the student's mind; it also summarizes the lesson of which it is a part.

Twenty-three cylinders bearing thirty "Phonograph Records" accompany the thirty Conversational Lessons. These records enable the student to hear and learn true German accent and inflection as well as they could be heard or learned from the lips of a living instructor. Sixteen "Phonograph Exercises" are interspersed among the lessons; these exercises are intended to test the student's progress and to correct his pronunciation.

The Grammar, we believe, will compare favorably with any German Grammar printed in the English language. It is exceptionally full in its treatment of verbs, adjectives, prepositions, and idiomatic constructions. It contains articles treating of the derivation and formation of words, of suffixes and prefixes, and articles on prosody that will prove especially attractive and helpful to all earnest and careful students.

In the Reader, which is printed entirely in German, students will find abundant extracts from the best classic German literature. It contains also courses of reading in technical subjects, reading and instruction in commercial correspondence and business forms, and a section of interesting matter discussing the political, industrial, and social conditions and customs of Germany. Two "Phonograph Records" accompany the Reader.

The method of numbering the pages and articles of each volume is such that each subject or part is complete in itself;

hence, in order to make the indexes intelligible, it was necessary to give a number to each subject or part. This number is placed at the top of each page, on the headlines, opposite the page number; and to distinguish it from the page number, it is preceded by a section mark (§). Consequently, a reference such as § 3, page 26, would be readily found by looking along the inside edges of the headlines until § 3 is found, and then through § 3 until page 26 is found.

INTERNATIONAL CORRESPONDENCE SCHOOLS.

CONTENTS

GERMAN CONVERSATIONAL LESSONS	*Section*	*Page*
Introduction		i
Pronunciation of the German Vowels and Consonants	1	1
The Verb: Present Tense	1	11
Noun; Gender; Articles	2	1
Nominative and Accusative Case of Nouns	2	1
Adjective: Predicative and Attributive	2	1
Verb: Formation of the First and Third Persons Singular of the Present Tense	2	1
Personal Pronouns	2	17
Idiomatic Expressions	2	17
Prepositions	3	1
Conjunctions: Coordinating and Subordinating	3	1
Order of Words	3	1
Feminine Article, Personal Pronoun, Possessive Pronoun	3	18
Indirect Questions	3	18
Adverb	3	18
Nouns: Neuter	4	1
Adjectives Used as Nouns	4	1
Verb: Perfect Tense	4	1
Accusative in Adverbial Phrases	4	1
Auxiliary Verb ſein	4	18
Nouns: Dative Case	4	18
Verbs: Transitive and Intransitive	4	18
Past Participle	5	1
Weak and Strong Verbs	5	1

GERMAN CONVERSATIONAL LESSONS—*Continued*

	Section	*Page*
Imperfect Tense	5	1
Uses of the Perfect and Imperfect Compared	5	1
Infinitives as Nouns	5	1
Dative of Indirect Object	5	1
Genitive Case	5	32
Genitive After Prepositions	5	32
Compound Nouns; Idioms	5	32
Plural of Nouns, Articles, Pronouns, and Adjectives	6	1
Separable Verbs	6	1
German Script	6	1
Pronouns: Demonstrative, Relative, and Interrogative	6	37
Idioms	6	37
Verbs: Second Person Singular and Plural	7	1
Pronouns: Possessive	7	1
Verbs: Impersonal	7	1
Numerals	7	1
Pronouns: Indefinite, Correlative, and Reflexive, Emphatic and Reciprocal	7	43
Verbs: Reflexive	7	43
Pluperfect Tense	7	43
Comparison of Adjectives	7	43
Auxiliary Verb werden	8	1
Future Tense	8	1
Modal Auxiliaries	8	1
Names: Proper	8	42
Perfect Infinitive	8	42
Future Perfect Tense	8	42
Passive Voice, Present Tense	9	1
Inverted Order of Words	9	1
Present Participle	9	37
Indefinite Pronoun man	9	37
Compound Verbs: Inseparable	10	1
Idioms	10	1

GERMAN CONVERSATIONAL LESSONS—*Continued*

	Section	*Page*
Passive Voice: Imperfect and Perfect Tense	10	31
Idioms	10	31
Pronouns: Compound Relatives	11	1
Passive Voice: Pluperfect Tense	11	1
Passive Voice: Future and Future Perfect Tenses	11	28
Idioms	11	28
Subjunctive: Present, Perfect, and Future	12	1
Subjunctive in Indirect Statements	12	1
Idioms	12	1
Subjunctive: Past and Pluperfect	12	27
Conditional Mode: Concessive Clauses	12	27
Tense of the Subjunctive in Indirect Statements	12	27
Subjunctive: Conditional and Diplomatic	13	1
Person and Number of Verbs	13	1
Subjunctive of Indirect Questions	13	32
Subjunctive: Optative	13	32
Subjunctive of Purpose	14	1
Idioms	14	1
Subjunctive: Potential	14	26
Idioms	14	26
Subjunctive: Hypothetical	15	1
Idioms	15	1
Subjunctive: Dubitative	15	31
Subjunctive After „als ob" and „als wenn"	15	31
Idioms	15	31

GERMAN

INTRODUCTION

THE PHONOGRAPH AND ITS MANIPULATION

THE INSTRUMENT

1. The Instrument Used.—The phonograph used in this Course is the Edison Standard Phonograph, as manufactured and equipped by the National Phonograph Company exclusively for the International Correspondence Schools. This instrument differs from the ordinary Edison Standard in that it is fitted with a repeating attachment, which is very valuable and convenient, and was made at our suggestion and under our direction. The hearing tubes furnished with this instrument were also devised by us, as we found that the ordinary hearing tubes were not well adapted to our purpose. Farther on we shall deal more in detail with both the repeating attachment and the improved hearing tubes.

2. Phonograph With Cover On—How It Is Carried. The instrument is shipped to you packed in a wooden box. Take it out of the box carefully. When unpacked, it will appear as in Fig. 1, and can be safely carried by the handle *d*.

This instrument is not exceptionally frail, nor does it get out of order easily; but, like every other instrument or machine, it must be handled with some care.

For notice of copyright, see page immediately following the title page

3. Removing the Cover.—Set the instrument on a table or chair, and pull out the clamps in the case. In Fig. 1 one of these clamps is marked *b*. There is another just like it on the opposite side of the case.

Having pulled out the two clamps, lift the cover off by the handle. Then cut all strings and remove all padding used for protecting and keeping the different parts from shifting.

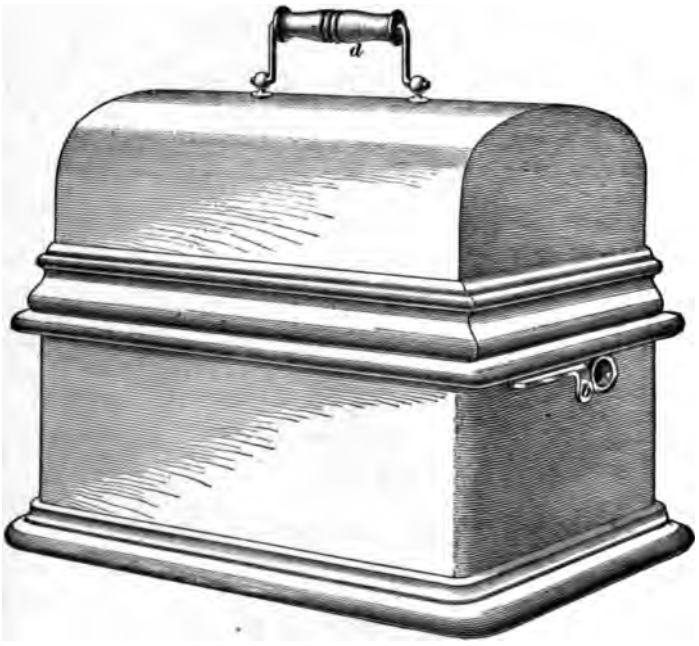

FIG. 1

The instrument will now appear as shown in Fig. 2. After removing the cover in the manner explained above, the clamps should be pushed in again, as otherwise they will be in the way. To cover the instrument, you should first pull them out, put the cover on, taking care that the two slotted plates in the cover go in the two slots in the case, and then push the clamps in again. If necessary, press the cover down a little, so the clamps may go in easily.

4. Instrument With Cover Removed.—As you now have the instrument before you, it is not necessary for us to give you a detailed description of it. Some of the most important parts are lettered in Fig. 2, and their names given under the same figure for convenience of reference in the

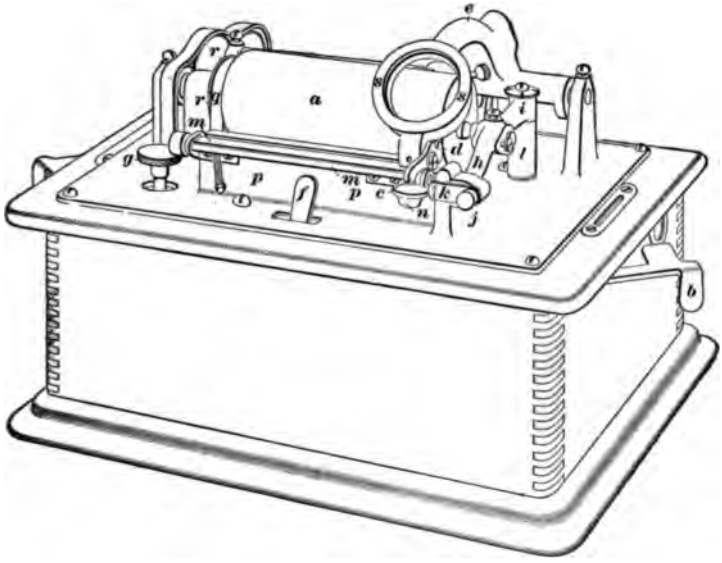

FIG. 2

a, Mandrel; b, Cover Clamp; c d, Lift Lever; e, Speaker Arm; f, Start-and-Stop Lever; g, Speed-Adjusting Screw; h i, Swing Locking Arm; k, Locking Spring; m m n, Repeating Attachment; p p, Guide Rail; q, Drive Belt; r r, Drive Pulley; s s, Speaker Ring.

explanations that follow. In reading these explanations, keep the phonograph before you, and look carefully at all the parts referred to and illustrated in the text.

MANIPULATION OF THE INSTRUMENT

NOTE.—Before reading farther, raise the top of the instrument as directed in Art. **14**, remove any padding that may be inside, see that the belt *q q*, Fig. 5, goes round the drive pulley *b b*, and then let the top down again.

5. The Lift Lever.—In Fig. 2, the speaker arm is marked *e*; this is shown in greater detail together with other

parts in Fig. 3. The names of all these parts are given under the figure. You will notice that here the lift lever *c d* is "up," while in Fig. 2 it is "down." This change is effected by putting the finger under the extremity *c*, Fig. 2, of the lever, and pushing the latter up as far as it will go; the lever will turn on the screw *e*, Fig. 3, the extremity *d* will finally come to rest on the top of the guide rail *m m*, and the speaker arm will then remain up. To let it down, hold the lift lever by the extremity *c*, and pull it down gently.

6. Motions of the Speaker Arm.—When the speaker arm *a* is raised, as in Fig. 3, you can slide it back and forth by taking hold either of the lift lever at *c*, or of the handle *h*

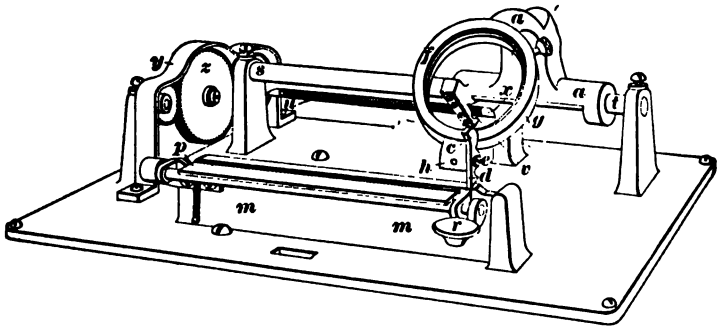

FIG. 3

a a, Speaker Arm; c d, Lift Lever; f g, Speaker Ring; h, Handle of Speaker Ring; m m, Guide Rail; p r, Repeating Attachment; s t, Back Rod; u x, Feed-Screw; v, Feed-Nut; y, Side Plate; z, Middle Gear-Wheel.

of the speaker ring, and pushing toward the right or the left. Move the arm back and forth several times, that you may become familiar with this operation, which, though simple, is very important. You should be careful not to let the lift lever drop. *Never try to slide the speaker arm back and forth when the lift lever is down.*

You will notice, by looking at your instrument, that the speaker arm, when being raised, turns on a rod (back rod *s t* in Fig. 3) back of the mandrel, and that the arm can be raised until it is almost upright. Sometimes, in sliding it

back and forth, it is more convenient to take hold of the handle *h* of the speaker ring, and lift it until its bottom is about one inch above the top of the guide rail. In this or in any higher position the arm will slide freely.

The object of raising the lift lever before sliding the arm is to disengage the feed-nut *v* from the feed-screw *u x*, Fig. 3. These two pieces (look at them carefully in your instrument) should be in contact only when the instrument is at rest or being moved by its own machinery. You may let the lift lever down and observe how the two parts come in contact. When the instrument is in motion, the little ridges in the feed-screw slide along the grooves in the feed-nut, and this is what causes the motion of the speaker arm.

7. The Swing Locking Arm.—This arm is marked *h i* in Fig. 2. To open it, pull the knob *j* hard toward the right (you are supposed to be standing in front of the instrument). On being pulled out, the arm will swing about the upright *l*.

To close, or "lock," the instrument, swing the locking arm toward the front and press the knob *j* hard and quickly, so that the locking spring *k* may return to the position shown in the figure, where the arm is in contact with the end of the guide rail *p p*.

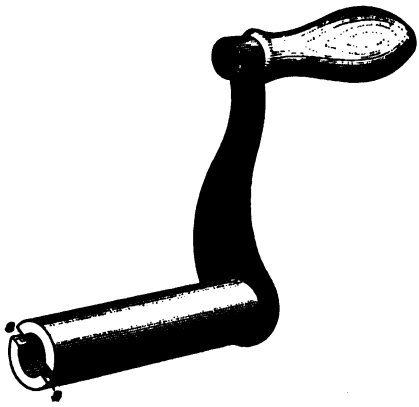

FIG. 4

8. To Wind the Instrument.—The power that drives the mechanism of the instrument is furnished by a strong spring, which is wound like an ordinary clockspring by means of the crank shown in Fig. 4. This crank has two slots *s*, *s* that engage with two pins *i*, Fig. 5, on the shaft over which the crank fits. Insert the crank into the hole marked *c*, Fig. 1, just

back of the cover clamp *b* and turn it, at the same time pressing it in, until it engages with the pins; then turn it to the right until it stops, in the same manner as if you were winding a music box.

It is not necessary to stop the instrument in order to wind it; it may be wound either when at rest or in motion.

9. The Drive Belt.—This belt (marked *q* in Fig. 2, and *q q* in Fig. 5) should pass around the drive pulleys *r r*, Fig. 2, and *b b*, Fig. 5. If it is off either of these pulleys, pull it up and slip it on.

10. To Start and Stop the Instrument.—You may now start the instrument. *Before doing so, however, be sure that it is locked.*

The position of the speaker arm and that of the lift lever are immaterial for merely starting the instrument, when this operation has no other object than to practice and learn the use of the start-and-stop lever. For this purpose the instrument may be started with the speaker arm and lift lever in any position. In order, however, that you may see how the speaker arm is moved by the feed-screw and feed-nut, raise the lift lever, slide the speaker arm toward the left as far as it will go, and let the lift lever down again. Now push the start-and-stop lever *f*, Fig. 2, toward the left, to the end of the slot in which it works. The instrument will then start; you will observe that the mandrel *a* begins to turn, and the speaker arm to move slowly toward the right.

To stop the instrument, push the start-and-stop lever toward the right to the opposite side of the slot.

11. To Regulate the Speed.—The speed is regulated by the speed-adjusting screw, marked *g* in Fig. 2. To make the instrument go faster, turn the screw toward the right (as if to screw it in); to make it go more slowly, toward the left. Start your instrument, turn the screw one way and then the other, and observe the variations in the speed.

You will notice that, if you give the screw a sufficient number of turns toward the left, the instrument finally stops.

It may happen that, when you get your phonograph, the screw is too far out; this will prevent the instrument from starting when you push the start-and-stop lever toward the right. If such is the case, all that is necessary is to give the screw a few turns toward the right, and then the instrument will start.

The question of speed is of great importance, and we shall revert to it when we explain to you how to make and listen to records.

12. To Oil the Outside of the Instrument.—It is necessary that the instrument be properly oiled; otherwise it will not run smoothly nor at a uniform speed, and will make too much noise. In your outfit is included an oil can, which is used in the same manner as those designed for sewing machines. Get some oil from a phonograph dealer; otherwise sewing-machine oil will serve the purpose.

It will be well for you to remember the following general rule: *Whenever a solid part of a machine moves on another, their surfaces of contact should be oiled.* As a particular case, *whenever a piece* (such as a round rod, or "shaft,") *turns in holes made in another piece, the holes should be oiled.* It is not necessary to put the oil in the holes themselves; it is sufficient to put it on the turning piece just outside the hole; the oil will work itself in.

13. You should put one or two drops of oil occasionally in the following places:

On the pivots or points upon which the mandrel turns. One of these pivots fits in a hole in the swing locking arm and is easily accessible. The other, on the left, fits in a hole in the side support, or frame. Drop oil between this support and the casing covering the gear-wheels.

On the feed-nut v and feed-screw u x, Fig. 3, *including the extremities of the latter, where it is supported.* On the right-hand extremity drop the oil through the little cut in the cover of the screw; the left-hand extremity should be oiled on the outside of the side plate through which the feed-screw goes.

To oil the feed-screw itself, lift its cover first. One or two drops of oil for the whole length of the screw is sufficient.

On the back rod s t, Fig. 3. After dropping the oil, slide the speaker arm back and forth a few times.

On the top of the guide rail m m, Fig. 3. After putting two or three drops on, spread the oil with your finger over the top of the rail from one extremity to the other.

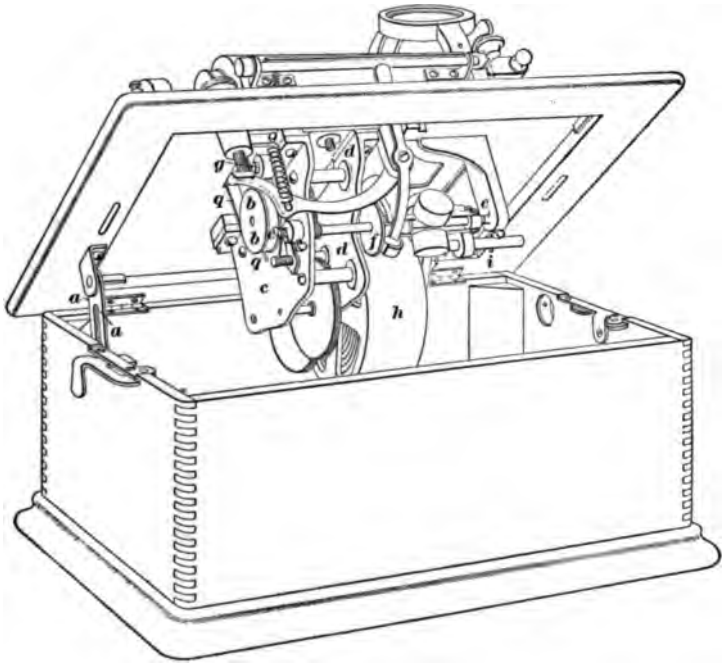

FIG. 5

At the ends of the repeating attachment p r, Fig. 3, *where it goes into the holes in which it turns.*

On the teeth of the gear-wheel z, Fig. 3, *and on the little stud carrying the wheel, outside of the side plate, where the stud is supported.*

14. To Open the Instrument so as to Expose the Inside of Its Machinery.—The whole top of the instru-

ment can be raised like the lid of a box, being hinged to the case. When lifted, it will automatically lock itself in the position shown in Fig. 5, as the catch lever *a a* has a slot at its lower extremity, which engages a little screw in the wooden case. To put the top down again, take hold of the wooden top, pull the lever *a a* toward the front so as to disengage it from the screw that keeps it in place, and then let the top down gently.

When the instrument is open, it can be started and stopped in the same way as when the top is down. You will understand better the explanations and directions given below, if you start it and observe the motions of the machinery inside.

15. To Oil the Instrument Inside.—Having exposed the inside of the instrument, put one or two drops of oil in the following places:

In the three little holes on the outside of the left-hand supporting plate c, Fig. 5, where you will see, when the machine is running, the extremities of three shafts turning with the wheels inside. Two of these shafts are supported at their other extremities by the middle supporting plate *d d*. *Put some oil on these extremities through the holes on the right-hand side of the middle plate.*

In the hole near the lower end of the right-hand supporting plate, in which, when the machine is running, you will see a shaft turning, carrying a large, solid wheel *h*. This plate is not shown in the figure, but is the last flat piece on the right-hand side of the machine.

On the extremities of the governor shaft e e, where the rod is supported.

At the point where the governor shaft e e goes through the governor disk f.

On the teeth of all the wheels turning between the left-hand and the middle supporting plate.

On the shaft carrying the drive pulley b b, where that shaft enters the left-hand supporting plate c.

On the stud carrying the little pulley g, at the place where that stud enters the end of the bent lever supporting it.

16. General Remarks on Oiling and Cleaning. Keep the instrument properly oiled, but do not use too much oil.

Be very careful not to let any oil get on the drive belt, nor on any of the parts that need no oil, such as the surface of the mandrel, the lift lever, the button of the repeating attachment, etc.

When the oil begins to collect and run thick, presenting a muddy appearance (which you will notice especially on the feed-screw), wipe it off with a linen rag soaked with benzine.

All the parts should be cleaned occasionally with a linen rag and benzine. The turning parts are better cleaned while they are turning.

Always keep the instrument clean; otherwise it will not work well.

Never use cotton, flannel, or any woolly or hairy substance to clean the instrument.

When making records (a subject of which we shall speak at length presently), avoid so blowing the shavings that they may get on the oiled parts, for they will then mix with the oil and form a sort of mud, which will interfere with the motion of the instrument.

You should use the brush furnished with the instrument only to brush the cylinders on the mandrel. Be particularly careful not to use it to brush anything (as shavings) from parts that have been oiled. If your brush, through accidental disregard of this rule, gets oily, wash it with benzine. *Avoid brushing your cylinders with an oily brush.*

DIRECTIONS FOR HANDLING CYLINDERS

17. Cylinders, Blanks, and Records.—Fig. 6 shows one of the wax tubes that are used on the phonograph, and intended to go on the mandrel of the instrument. These tubes are called **cylinders.**

When a cylinder has not been used, the outside of it is perfectly smooth. It is then called a **blank cylinder,** a **shaved blank,** or simply a **blank.**

When a blank is placed on the mandrel, and any sound is transmitted to the instrument, in the manner to be described presently, the cylinder becomes covered with little cuts and ridges made by a sharp sapphire point moving against and along its surface. These little marks are a **record** of what has been spoken; for the cylinder can then, by a simple attachment that we shall describe later on, give out, or reproduce, the very same sounds that were transmitted to the instrument.

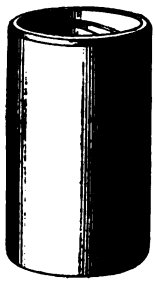

FIG. 6

A cylinder containing a record is itself called a **record,** and the operation of making a record is called **recording.**

18. Of the cylinders sent to you, some have a label pasted on the outside of the tube-shaped box in which they are packed, with the name of the record contained on the cylinder, such as "Spanish Record No. 2." Others have a tag with the upper end folded under the cover of the box, and marked "Spanish Exercise No. —," "French Exercise No. —," or "German Exercise No. —," according to the Course you are taking. These are blank cylinders for you to make your records on according to directions given elsewhere.

With the first records you will receive a cylinder the box of which has no special mark. This is a blank cylinder for you to practice on, as we shall explain hereafter.

Nearly all boxes are marked "Shaved Blanks" in red letters on the cover. You need pay no attention to this mark.

19. Directions for Handling Cylinders.—The cylinders should be handled very carefully. Never touch the outside of a cylinder with your fingers, nor lay the latter on its side. To handle it (as when you wish to put it on the mandrel) put your forefinger and middle finger inside of it, as shown in Fig. 7. If you wish to put it on the table where you are working, stand it on one of its ends.

When you are not using your cylinders, wrap them up and put them back in their pasteboard boxes.

Never dust or clean a cylinder with anything but the brush furnished you, or with a piece of clean cotton. The *woolly* part of the cotton in which the cylinder is wrapped is very good for this purpose.

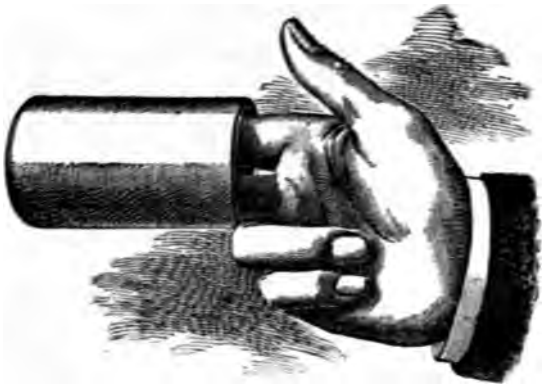

FIG. 7

20. To Put a Cylinder on the Mandrel.—Open the swing locking arm and turn it back about the upright as far back as it will go. (See Art. **7.**)

You will notice that one of the ends of the cylinder is "beveled"; that is, it is cut in a slanting way, instead of being cut square across as the other end is. The cylinder is a little larger across at the beveled end, which should go on first. Put your forefinger and middle finger into the cylinder through the other end, as in Fig. 7, and slip the cylinder on the mandrel as far as you can; then take out your fingers, and push the cylinder from the end. When this end is flush with the end of the mandrel, place the tips of your thumb, forefinger, and middle finger against the edge of the cylinder and push it farther, until it feels tight on the mandrel. In doing this, do not press too hard, nor try to push the cylinder in too far; if you do so, the cylinder will crack. As soon as you feel that the cylinder ceases to slip easily when you push it, give it a gentle final push; this

will be sufficient to make it tight on the mandrel. Be careful to push the cylinder with the *tips* of your fingers, not with your *nails*.

While it is of importance that you should not press the cylinder in too hard, it is as important that you should not leave it loose on the mandrel; for, with the cylinder in this condition, the instrument will not work well.

Be very careful, when putting on a cylinder, not to have its surface come in contact with the swing locking arm; the latter should be opened wide. Anything hard or rough that touches the outside of a cylinder is likely to scratch and, therefore, spoil it.

Always raise the lift lever (as shown in Fig. 3) *before putting a cylinder on*. Although this rule is necessary only when

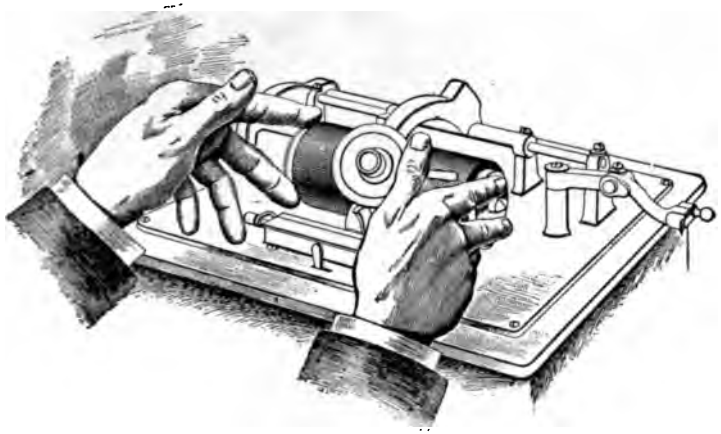

FIG. 8

there is a speaker in the speaker-arm ring, you should, as a useful precaution, acquire the habit of observing it. If you try to put a cylinder on the mandrel when there is a speaker in the ring, and the lift lever is down, you will probably break the lever of the speaker. You will understand this better after you become familiar with the working of the speakers.

21. To Take a Cylinder Off the Mandrel.—First open the swing locking arm wide. Next place the forefinger

and middle finger of your right hand against the end of the mandrel in the position shown in Fig. 8. Then push out the cylinder with the middle finger and forefinger of your left hand, placed as shown in the same figure. Having thus loosened the cylinder on the mandrel, push it from the beveled end, and let it slip on your forefinger and middle finger, as shown in Fig. 7. You may then stand it on a table, or, if you are through using it, wrap and put it in its box. In removing a cylinder from the mandrel, you should take care not to let it brush against the locking arm or any other part of the instrument. Also, be sure that the lift lever is up.

If the speaker arm is too near one of the ends of the mandrel, it will be in the way. In such case, slide it toward the right or the left, so it will be about half way between the ends of the cylinder.

DIRECTIONS FOR MAKING A RECORD

NOTE.—The process of making records is given here before that of listening to them, because it is more logical and convenient to describe the two operations in this order. You should read the following directions for making and reproducing records, so as to have a general idea of them, as well as of the terms used. But you should not practice listening to a record before you begin Lesson 1, nor making a record before you are required to make one to send to us. When you begin Lesson 1, read Arts. **30** to **37,** inclusive, very carefully and follow all the directions therein given. When you are directed to make your first record, read again Arts. **22** to **29,** inclusive.

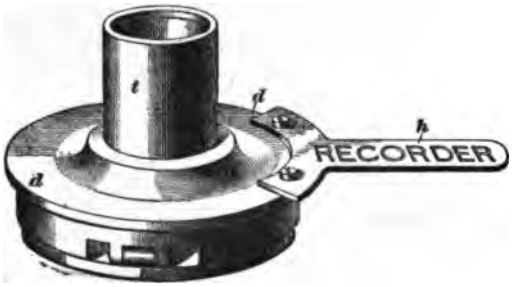

FIG. 9

22. The Speakers.—In your outfit are included a "recorder" and a "reproducer." Both of these attachments are called **speakers.** When used on the instrument, they fit in the speaker ring *s s*, Fig. 2, of the speaker arm. You will soon learn how to put them on and fasten them.

They should be carefully unpacked, and, when not being used, replaced in their box, wrapped in cotton, with the handles pointing upwards. Both speakers have their names stamped on the handle; one marked "Recorder," and the other "Reproducer."

The recorder is shown in Fig. 9. This attachment should be handled only by the handle *h*, the tube *t*, or the disk *d d*. You should not take it out of its box unless you wish to use it. When, for any reason, you have to lay it upon the table, lay it upside down, so that it will rest on the upper (now lower) end of the tube, as shown in Fig. 10. Should the handle be screwed too loose on the body of the recorder, tighten the screws a little with a screwdriver or a knife. What has just been said of the recorder applies also to the reproducer, which is shown in Fig. 11.

FIG. 10

FIG. 11

23. To Put on the Reproducer or Recorder.—To place the speakers in the ring, which is shown in detail in Fig. 12, first raise the latter by turning the speaker arm about the back rod. Then see that the setscrew *s*, Fig. 12, does not go through so as to project inside the ring; if it does, screw it out. Take the reproducer in your right hand by the handle *h*, Fig. 11, and put the projecting weight *w* through the ring; then turn the reproducer upwards, until its top is parallel to the top of the ring, and let it down so that it will rest on the ring all around. Now

turn it in the ring until the pin *p*, Fig. 12, goes in the notch *n*, Fig. 11. See that the top of the reproducer is then flush with the top of the ring. Finally, tighten the setscrew *s*, which serves to keep the speaker fast in the ring. Do not screw it too tight, however. To take off the reproducer, the screw should, of course, be loosened.

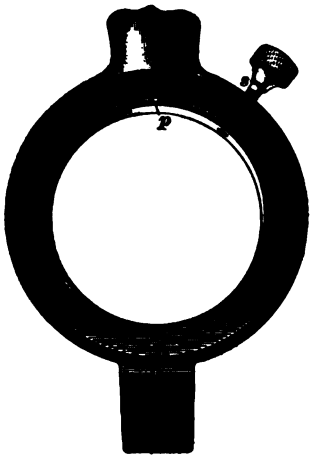

FIG. 12

These directions apply to the recorder as well as to the reproducer, except in so far as the projecting weight is concerned: the recorder has no projecting weight.

24. Speaking Tube.—The "speaking tube," or "recording tube," is shown in Fig. 13. It needs no description, and a picture of it is given here only that you may recognize it when you unpack it.

25. To Make a Record.—First wind your instrument. Do not forget to do this before beginning a record; for, if the instrument runs out while you are recording, your record will be spoiled.

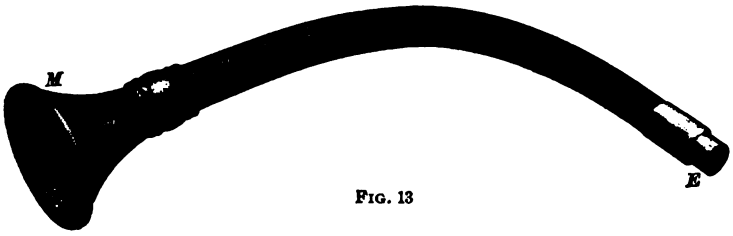

FIG. 13

Lift the lift lever. This is another thing that you should never forget to do, since, if the recorder has been put on first, you may break the little lever on the under side of the recorder when putting the cylinder on the mandrel.

Open the swing locking arm wide (Art. **7**), and put a blank

cylinder on the mandrel in the manner explained in Art. **20.** Then lock the instrument again (see Art. **7**).

Put the recorder on, being careful that it is held fast in the speaker ring by the setscrew (see Art. **23**). You may, however, put on the recorder before you put on the blank, although it is better to proceed in the order here indicated. When putting on the recorder, it is convenient to have the speaker arm midway between the ends of the cylinder.

Now take the speaking tube and slip the end *E*, Fig. 13, over the tube of the recorder. If it fits a little tight, hold the speaker ring down (*being careful that the lift lever is up*), and give the end of the speaking tube a few turns, at the same time pressing it down, until it goes on the tube of the recorder.

Now take hold of the handle of the speaker ring and slide the speaker arm toward the left, at the same time looking under the recorder, until the little point (called **the recording point**) on the lever in the under side of the recorder is very near the edge (the upper end of the beveled part) of the cylinder, but a little—say $\frac{1}{16}$ inch—toward the right of it. To satisfy yourself that the lever on the recorder is in the right position, let the lift lever down and see where the recording point touches the cylinder. If it falls too far toward the left or right, raise the lift lever again, or the whole ring by the handle, so as to lift the recording point off the cylinder, and slide the speaker arm one way or the other until you get it in the proper position. *Never slide the speaker arm back and forth while the recording point is in contact with the cylinder.* In trying the position of the recording point, it is better to keep the lift lever down, and lift the speaker arm by the handle of the speaker ring, when it is desired to slide the arm in either direction.

When the recorder is in the right position, *raise the lift lever again*, being careful that in so doing you do not exert any pressure toward either side, as this may cause the recording point to move out of place.

Now stand in front of the instrument, holding the speaking tube in one hand. Start the instrument by means of the start-and-stop lever (Art. **10**), and let the lift lever down.

FIG. 14

Notice that you should start the instrument first, and let the lift lever down afterwards.

Place your mouth in one of the positions shown in Figs. 14

and 15; wait three or four seconds after letting the lift lever down, and then begin to speak whatever you wish to record. Fig 14 shows the position best adapted to persons

FIG. 15

having a deep voice, or the average voice of a man; Fig. 15, the best position for women, and for men having a high-pitched voice.

26. Speak loud—louder than in ordinary conversation—but do not yell. Be particularly careful not to move your mouth away from the mouthpiece of the tube while you are recording. If you are reading your record from a book or paper, place it in front of you, back of the instrument, where you can read it easily without changing your position with respect to the tube. You may also hold it in your hand, but this is not convenient, especially while you are learning.

Pronounce every sound with perfect distinctness. Final consonants, such as *d*, *t*, *r*, should be pronounced very clearly. You should lay special stress on the sound of the letter *s*, which is very difficult to record well. Pronounce this letter (whether it has the sound of *z* or not) with your lips projecting out in the position in which you place them when you pronounce the word "sir," and give it a strong, long sound.

27. When you have finished speaking, raise the lift lever and brush the shavings off the cylinder by keeping the instrument going, and pressing the brush against the cylinder. To do this, it is convenient to turn the speaker arm, after removing the speaking tube, about the back rod as far back as it will go. Now stop the instrument, take off the recorder by loosening the setscrew; put on the reproducer, which is put on in exactly the same manner as the recorder, and listen to your record as explained in Arts. **29** to **36.** When you are through listening to the record, stop the instrument, take off the cylinder, wrap it, and put it in its box.

28. **Speed of Mandrel.**—For making spoken records, which are the only ones required of you in this Course, the mandrel, either with or without a cylinder on, but with the lift lever up, should make about 90 turns per minute. To time it, take a rubber band, tie a knot in it, and slip it on the mandrel, when there is no cylinder on the latter. Lock the instrument and start it. Place your finger over the mandrel so it will *just* touch the knot and feel it pass under, and, by looking at your watch or clock, count the number of times that the knot passes under your finger in 1 minute,

which, of course, will be the same as the number of turns made by the mandrel. If this number differs much from 90 (say, below 85 or above 95), make the instrument go faster or slower, as the case may be, by using the speed-adjusting screw (see Art. **11**). Then count the number of turns again. A few trials will be sufficient to get the speed right, and, after a little practice, it will not be necessary for you even to count the number of turns, as you will then be able to tell, by simply looking at and listening to the instrument while in motion, whether or not the speed is right.

DIRECTIONS FOR REPRODUCING, OR LISTENING TO, A RECORD

29. Hearing Tubes.—The hearing tubes, used for listening to a record, are shown in Fig. 16. Fig. 17 shows

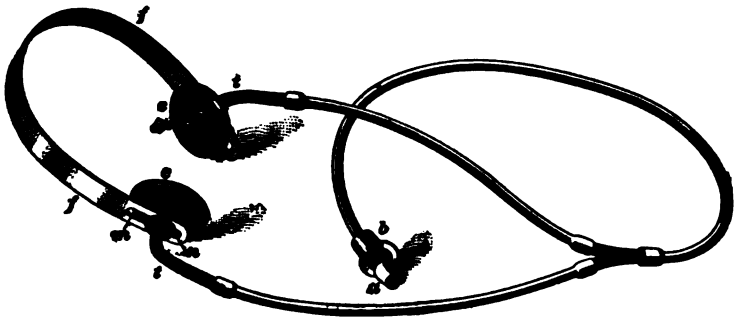

FIG. 16

how they should be connected with the instrument and adjusted so that the cups *c*, *c*, Fig. 16, will rest over the outside of the ears. We shall presently refer again to the way of connecting the hearing tubes with the instrument. Now we shall explain how they are placed and kept over the ears.

Place the steel band *f f*, Fig. 16, over your head, as shown in Fig. 17. If the cups do not come exactly over your ears, with the mouths *d*, Fig. 16, at the openings of the ears, unscrew them a little, by holding the bent tube *t*, Fig. 16, in the left hand and turning the cup with the thumb, forefinger, and middle finger of the right hand, as shown in Fig. 18.

When you have loosened the cups, put the band over your head again and slide the cups up and down the slots *m n*, Fig. 16, until they are in the proper position. Then screw them tight again.

FIG. 17.

The band should not go too far back over the head. By loosening the cups you may turn it so that it will fit exactly as shown in Fig. 17.

30. To Listen to a Record. — Put your record on the mandrel (Art. 20), lock the instrument, and put on the reproducer, *being careful first to raise the lift lever.* Now insert the rubber stopper *a*, Fig. 16, in the tube of the reproducer, giving it a few turns and pressing it in at the same time, so it will be tight in the tube. Then slip the brass cap *b* over the tube of the reproducer. Put the hearing tubes over your head, as explained above. Slide the speaker arm toward the left until the ball (called the **reproducing ball**) on the little lever on the under side of the reproducer is

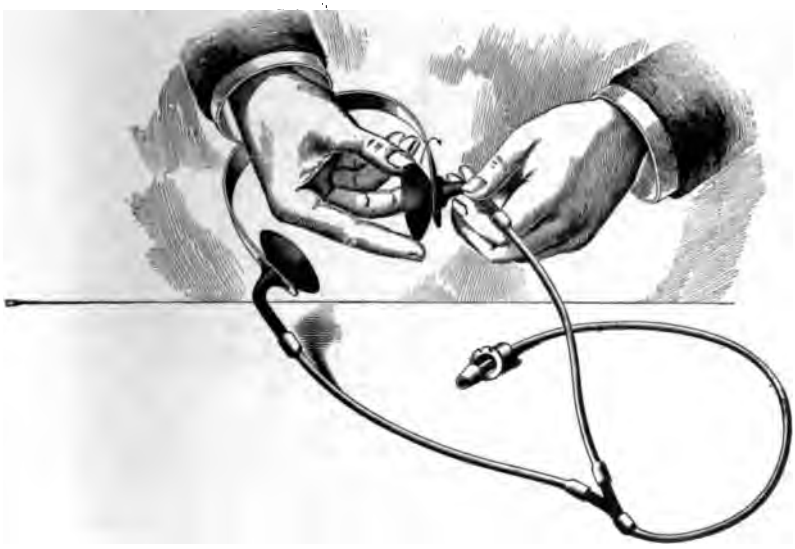

FIG. 18

almost exactly over the left-hand edge of the cylinder, but a little toward the right of it. Start the instrument and let the lift lever down. You will then begin to hear the record reproduced. If you notice that the first words you hear are not the first words in the record, lift the speaker ring by the handle (without stopping the instrument) so as to raise the reproducing ball off the cylinder, slide it a little toward the left, and let it down again. If necessary, repeat this operation until you hear the first words of the record.

In the new hearing tubes, a perforated metallic tube is fixed about 1 foot from the end. This device is introduced to enable students to regulate the sound of their instrument. To reduce the sound, separate the ends of the encasing rubber tube so as to expose one or two rows of perforations, thus allowing part of the sound to escape. See Fig. 19.

FIG. 19

31. Repetition.—After listening to a record once, you may lift the speaker arm by the handle of the speaker ring so as to raise the reproducing ball off the cylinder, then shift it toward the left, let it down at the beginning of the record, and have the latter repeated. During this operation it is not necessary to stop the instrument.

If, instead of the whole record, you wish to have only a part of it repeated, you may raise the speaker arm, shift it, and let it down again anywhere you please. Nor is it necessary to wait until the record is finished before you can have any part repeated. You may lift the speaker arm at any moment, slide it in either direction, and let it down wherever you like. A little practice will enable you to slide it just far enough to have as much of the record repeated as you wish.

For the purpose of shifting the speaker arm as just explained, you may, instead of raising the speaker ring by its handle, raise it by means of the lift lever; or you may put the lift lever up entirely. This, however, is not necessary and perhaps not so convenient. The important thing that you should bear in mind is that, *before sliding the speaker arm, you should raise the reproducing ball off the cylinder.*

32. Repeating Attachment.—The method of repetition explained in the last article is intended only for the repetition of long sentences or parts of a record. For the repetition of short sentences, or of one or two words, the repeating attachment should be used.

This attachment is marked *m m n* in Fig. 2, and *p r* in Fig. 3. To have a word or a short sentence repeated immediately after you have heard it, press the button *r*, Fig. 3, as far down as it will go, and then remove your finger. The whole operation should be done somewhat quickly, although you should not remove your finger suddenly after pressing the button down, but keep it on gently until the button comes up again. You will notice that the mechanism of the repeating attachment is so arranged that when you press the button, the speaker arm is raised, thrown, back, and let down again. If you then hear some words preceding those that you wish repeated, wait until the latter are given by the instrument. If you see that the speaker arm has not moved back far enough, press the button again; or, if the words to be repeated are too many, proceed as in the last article.

33. Brass Horn.—In your outfit is included a brass horn. It is used for reproducing, and is slipped over the tube of the reproducer just the same as the speaking tube (see Art. **25**). After you put it on, it is not necessary for you to hold it. You may then set the reproducing ball over the beginning of the record, start the instrument, let the lift lever down, etc., just the same as when using the hearing tubes. As it is not necessary for you to hold the horn, you may walk about your room or sit at some distance from the instrument while listening to your record. For repeating, you may proceed as explained in Arts. **31** and **32**; but, when lifting the speaker arm by the handle of the speaker ring, you should be a little careful to keep your hand steady, as you will then have to bear the weight of the horn. See that, when the horn is left to itself, the reproducer is firmly held in place by the setscrew in the speaker ring.

34. The hearing tubes give a less metallic sound, and by their use the words of the record are heard much more distinctly. Moreover, the horn often gives a harsh, explosive sound to some letters. So, when you wish to listen to a record in order to learn how to pronounce the words in it, you should use the hearing tubes. After you have become

familiar with the sounds of the words and know how to pronounce them, you may put on the horn; but never try to *learn* the pronunciation of the words in your lesson by using the horn. The latter is good for *reviewing*, not for *learning*. It is of the utmost importance that you should get the exact pronunciation from the beginning, and you can best attain this end by using the hearing tubes.

35. Speed of Mandrel for Reproducing.—A record should be reproduced at about the same speed at which it was made. When reproducing, however, it is not absolutely necessary for you to time the instrument directly. If you notice that the voice given by the instrument is too deep and sounds somewhat like grunting, and that the words are slow and sound as if the instrument were running out and about to stop, this will indicate that your instrument is running too slowly for the record. If, on the contrary, the voice sounds high and shrill, and the words are articulated too fast, the instrument is moving too rapidly. In either case, you should turn the speed-adjusting screw one way or the other until the voice sounds natural.

When you put on your first record, turn the speed-adjusting screw first one way and then the other while the instrument is running. This will familiarize you with the changes of sound and intonation due to changes in the speed of the mandrel.

You should not, however, conclude that whenever a record sounds slow, the instrument is necessarily running too slowly. Our first records have been made very slowly, and they will of course sound slow when properly reproduced; but at the same time they will sound natural, with the words running smoothly, the very intonation of the voice indicating that they were made that way. As we said above, you can better learn to make these distinctions by putting on a record and trying different speeds. There is no harm in giving to the instrument any speed you wish. Never use any speed for listening to your whole record before you have ascertained, by trying several speeds, which one makes the record sound most pleasant.

36. General Remarks on Reproducing.—Sometimes, when listening to a record, you may not hear some of the words, or you may hear them but indistinctly, with an obscure, scarcely audible sound. The usual cause of this is a slight displacement of the reproducing ball, which occasionally gets out of the path marked by the recording point. In such cases, move the reproducer back by pressing the button of the repeating attachment, so as to have the words repeated. If they still sound obscure and indistinct, use the repeating attachment again, two or three times.

Should not the operations just described remove the difficulty, see that the reproducing ball and the cylinder are both clean, as a little piece of shavings or dirt on either will suffice to cause the trouble. If you see any dirt, hairs, or shavings on the reproducing ball (which should be examined by turning up the speaker arm about the back rod), blow them off, or remove them carefully with your fingers. Also, brush the cylinder while the instrument is moving.

Finally, if the cylinder is loose on the mandrel, there will be both repetition of words and indistinctness of sounds.

When, therefore, you notice that some parts of your record are obscure, or that the words are repeated:

First.—*Use the repeating attachment.*

Second.—*Clean the reproducing ball and brush the cylinder.*

Third.—*See that the cylinder is tight on the mandrel.*

For the last two operations you should stop the instrument and *raise the lift lever.*

Sometimes you will notice that the reproduced voice begins to get deeper and deeper, slower and slower, and to sound hoarse and indistinct. This indicates that the instrument needs winding. The instrument can run about four records with one winding, but it is better to wind it after it has run two or three.

INDEX

All items in this index refer first to the section number,—which is printed on the inside edges of the headlines and is preceded by the section mark §,—and then to the page number. Thus, Article, Definite 2 3, means, find the paper having § 2 on the headlines and then find page 3.

A	Sec.	Page
a, Pronunciation of	1	3
ä, Pronunciation of	1	3
abends	15	37
aber, sondern, Difference between	1	13
Absolute use of comparative	8	48
Accent of separable verbs	6	15
" on foreign words	15	10
Accusative, Adverbial	4	7
" case, Definition of	2	4
" Double, with verbs	15	7
" of personal pronouns	3	4
Address, Forms of	5	11
" Herr	2	21
" Kollege	12	11
" pronouns du, Sie	7	6
Adjectives after etwas, nichts, viel, etc.	4	5
" attributive, Declension of	6	9
" Capitalized	8	47
" Comparison of	7	56
" construed with the dative	5	10
" Dative case of	4	23
" Definition of	2	4
" denoting color	13	42
" " language	13	42
" " nationality	1	13
" derived from names of places	8	47
" derived from proper names	12	9
" Endings of	4	4
" Genitive of	5	36
" Masculine and feminine forms of	3	21
" Possessive	9	8
" " used predicatively	14	33

	Sec.	Page
Adjectives preceded by an indeclinable word	6	10
" preceded by another adjective	6	10
" Pronominal	7	11
" "	9	8
" used as nouns	4	5
" " " "	6	10
" " attributively	6	9
" " attributively, Indeclinable	14	36
" " attributively, nominative case	2	19
" " predicatively	2	4
" " "	6	9
" Verbal	7	8
" with dative	6	16
" " genitive	9	11
" " "	10	37
Adverb causing inversion	9	9
" Definition of	3	23
" in superlative form	8	10
" Ordinal	8	10
Adverbial accusative	4	7
" genitive	15	37
" phrases, Genitive in	5	38
" superlative with aufs	14	34
ähnlich	11	10
ai, Pronunciation of	1	5
alle, Declension of	6	6
" meaning: every	10	5
allein	14	36
aller, with the superlative	9	43
als, as for	11	37
" ob, als daß, daß, Subjunctive after	15	36
" wenn, Subjunctive after	15	35
am, ans	13	40

INDEX

	Sec.	Page
an, with dative and accusative	5	39
angehören	13	39
angenehm, unangenehm	6	16
Angestellte	11	37
antworten, Meaning of	3	22
Arbeit, Plural of	11	37
Article, Definite	2	3
" " used in German where omitted in English	13	39
" feminine, Indefinite	3	20
" Indefinite	2	3
" " neuter	4	4
Attributive adjective in the nominative case	2	19
" " Plural form of	6	9
" use of adjectives	6	9
au, Pronunciation of	1	5
äu, " "	1	5
auch, auch immer, nur immer	12	39
" Meanings of	7	19
auf	3	4
" in sense of to, at, in	8	11
auferlegen, Construction of	14	7
auffallen, Meaning of	14	7
auflegen	14	7
aufs	13	40
" with the adverbial superlative	14	34
Auge	9	42
aus with dative	4	27
äußerst	10	6
Auxiliaries, Modal	8	7
" " without infinitive	15	36
Auxiliary mögen	9	5
" sein	4	21

B

b, Pronunciation of	1	5
be-, prefix, Meaning of	10	8
beantworten, Meaning of	3	22
bedienen, sich	15	37
bedürfen with genitive	10	8
befehlen, Construction of	8	8
befinden, sich	11	9
befürchten, fürchten	10	7
bei with dative	4	27
begrüßen	6	46
bei, Meaning of	5	10
beide, Use of	6	47
beim	13	40
beiwohnen	13	39
bekannt, unbekannt	12	10
belieben, Construction of	5	41
berechtigen, Construction of	15	10
bereit	14	36
besinnen, reflexive	9	10
bestimmt used adverbially	8	49
Betrieb, Meaning of	10	37
bevor	9	8
bezüglich	14	35
binnen	15	9
bis auf	11	34
bitten, Construction of	15	7
brauchen, Meaning of	11	10
bringen	12	33

C

c, Pronunciation of	1	5
can and können	13	7
Capitalized adjectives	8	47
Capitals with nouns	1	13
Cardinal numerals	7	13
Case, Dative, of indirect object	5	9
" " with adjectives	5	10
" " " verbs	5	9
" Genitive	5	36
" Objective	4	25
ch, Pronunciation of	1	5
Characters, German	1	1
ch, chs, Pronunciation of	1	7
ck, Pronunciation of	1	7
Classes of nouns	6	6
Collective noun, Definition of	11	6
" nouns, Verb with	11	6
Color, Adjectives denoting	13	42
Combination of consonants	1	7
" " vowels	1	4
Common Phrases, Lesson X	5	56
" " " XI	6	32
" " " XII	6	69
" " " XIII	7	41
" " " XIV	7	76
" " " XV	8	37
" " " XVI	8	75
" " " XVII	9	31
" " " XVIII	9	67
" " " XIX	10	23
" " " XX	10	51
" " " XXI	11	22
" " " XXII	11	49
" " " XXIII	12	22
" " " XXIV	12	53
" " " XXV	13	26
" " " XXVI	13	54
" " " XXVII	14	19
" " " XXVIII	14	50
" " " XXIX	15	26
" " " XXX	15	48
Comparative degree	7	56

INDEX

	Sec.	Page
Comparative, Use of	7	57
" used absolutely	8	48
Comparison of adjectives	7	56
Compound nouns	8	46
" " Rules for	5	41
" relatives	11	6
Concessive clauses, Subjunctive in	12	39
Conclusion of conditional sentences omitted	15	35
Condition implied in conditional sentences	14	13
" Indicative mode in	13	8
Conditional conjunction omitted	13	8
" mode, Formation of	12	38
" modes	13	7
" sentences, Conclusion omitted in	15	35
" sentences with condition implied	14	30
" subjunctive	13	6
Conjugation of second person of verbs	7	10
" of strong verbs	5	6
Conjunction, als wenn with subjunctive	15	35
" Conditional, omitted	13	8
" Coordinating	3	5
" damit	6	46
" Definition of	3	5
" Subordinating	3	5
Consonants, Pronunciation of	1	5
Coordinating conjunctions	3	5
Correlative pronouns	7	50

D

d, Pronunciation of	1	5
da, Conjunction	9	8
" meaning: in that case	12	10
dahin, daher	8	13
dahin in connection with bis	8	48
damit, Conjunction	6	46
dann, denn, Difference between	11	8
das, indefinite subject of sein	7	47
Date, Way of expressing	8	48
Dates, Expression of	7	16
Dative as sole object after verbs	5	9
" case, Nature of	4	21
" Ethical	4	27
" in idiomatic phrases	4	27
" of adjectives	4	23
" " definite article	4	22
" " indefinite article	4	22
" " indirect object	5	9
" " interest	4	27
" " nouns	4	22
" " "	4	24
Dative of personal pronouns	4	22
" Uses of	4	25
" with adjectives	5	10
" " "	6	16
Days, Names of	7	16
Declension of Adjectives	6	10
" " nouns of the fourth class	7	6
" " proper names with titles	14	32
" " the definite article	6	5
" " titles with proper names	14	32
Definite article	2	3
" " contracted with a preposition	13	40
" " Dative case of	4	22
" " Declension of	6	5
" " Genitive of	5	36
" " used in German where omitted in English	13	39
" " used instead of possessive pronoun	9	42
Definition of adjectives	2	4
" " adverb	3	23
" " conjunction	3	5
" " modes	7	7
" " nouns	2	3
" " personal pronoun	2	20
" " preposition	3	4
" " tense	7	7
" " verb	2	4
Degrees of comparison	7	56
dein, possessive, Declension of	7	11
dem	4	22
Demonstrative pronoun	6	41
denken	12	33
denken, reflexive	7	53
denn, dann, Difference between	11	8
denn, Meanings of	7	19
Dependent sentence	3	5
der, die, das, pronoun	6	41
" " " Relative	6	44
" emphatic, that	2	21
derer, deren, genitives of the relative	15	36
dergleichen	14	36
derjenige, diejenige, dasjenige	6	41
derselbe, dieselbe, dasselbe	6	41
" " " correlative	7	50
" " " Use of	6	42
derselbe, welcher	7	50
dessen, deren, dessen	6	43
deswegen, deshalb	11	33

INDEX

	Sec.	Page
dieß	7	47
dieſer, dieſe, dieſes	6	41
Diplomatic subjunctive	12	8
Direct and indirect objects with verbs	15	9
" object	4	25
Directions, General, for studying drill	1	43
" " for studying lessons	1	1
Do, not translated in German	1	13
doch, Meaning of	4	7
" meaning: please, etc.	5	13
Doktor	7	22
Dollar, without plural	2	22
dorthin, dorther	8	13
drei, Declension of	7	14
Drill, Importance of the	1	14
" Lesson II	1	14
" " III	2	6
" " IV	2	22
" " V	3	6
" " VI	3	24
" " VII	4	7
" " VIII	4	29
" " IX	5	13
" " X	5	42
" " XI	6	17
" " XII	6	48
" " XIII	7	20
" " XIV	7	59
" " XV	8	14
" " XVI	8	54
" " XVII	9	12
" " XVIII	9	48
" " XIX	10	9
" " XX	10	38
" " XXI	11	10
" " XXII	11	38
" " XXIII	12	11
" " XXIV	12	42
" " XXV	13	13
" " XXVI	13	43
" " XXVII	14	8
" " XXVIII	14	36
" " XXIX	15	10
" " XXX	15	38
drittel	9	11
dt, Pronunciation of	1	8
du, Declension of	7	7
" in address	7	6
Dubitative subjunctive	15	35
durch, Preposition	6	46
durchs	13	40
dürfen	12	33
"	8	7

E	Sec.	Page
e, Pronunciation of	1	3
e, unaccentuated, Short	1	4
eben, soeben	12	10
ei, Pronunciation of	1	5
-ei, Nouns ending in	11	32
einander, Reciprocal	7	54
eine, Indefinite article	3	20
einem	4	22
einig-	9	43
einleuchten	15	9
ein, kein, Indefinite pronouns	7	12
" Uhr, ein Viertel eins	3	3
eins, ein, Numeral	3	3
empfehlen, reflexive	7	53
Emphasis	9	8
" Order of words for	1	45
Emphatic pronoun selbſt	7	54
Endings of adjectives	4	4
entnehmen, Construction of	15	9
entschuldigen, Construction of	5	40
er, he, ihn	2	20
er-, prefix, Meaning of	10	8
erinnern, reflexive	8	50
erklären	14	6
erlernen, Meaning of	3	28
ernennen, Construction of	15	37
erſt, Meaning of	3	28
noch, Meaning of	4	28
erwähnen	10	8
es and das, as subjects of ſein	2	22
" dies, das, Use of	7	47
" fragt ſich	14	35
" giebt	7	17
" "	7	49
" " Meaning of	5	10
" Grammatical subject	7	48
" it	2	20
" liegt mir daran	6	47
" used with impersonal verbs	7	17
" war einmal, Meaning of	5	10
Ethical dative	4	27
etwas	4	5
" substituted by was	15	6
eu, Pronunciation of	1	5
euer	12	40
" possessive, Declension of	7	11
Exercise, phonograph, How to study the	1	20

F	Sec.	Page
f, Pronunciation of	1	6
-fach attached to the cardinals	8	11
falls, conjunction	8	53
fehlen, Meanings of	9	46
Fels, Felſen	12	41
Feminine gender of nouns	2	3

INDEX

	Sec.	Page
Feminine indefinite article	3	20
" nouns of the fourth class	6	8
" personal pronoun	3	20
" possessive pronoun	3	20
First class, Nouns belonging to	6	7
" " of nouns	6	6
" person singular and plural of the present tense	2	5
-fold, -fach	8	11
folgen with the dative	9	47
Foreign words, Accent of	15	10
Formation of female nouns by ending in, innen	9	11
" " genitive	5	36
" " " of nouns	5	37
Forms of address	5	11
" " " du, Sie	7	6
Fourth class, Nouns of	7	6
" " " "	6	8
Fractional numbers	9	11
fragen nach	8	49
" Construction of	15	7
Frau	9	10
fremd	13	13
Fremde	13	13
freuen, reflexive	7	52
" used impersonally	7	54
Friede, Frieden	14	6
froh, with genitive	10	37
früh, Meaning of	8	14
für, Preposition	4	6
fürchten, befürchten	10	7
fürs	13	40
Fuß	6	10
Future perfect	8	52
" " Formation of	8	53
" subjunctive	12	6
" tense of the passive voice	11	34
" tense of verbs, Formation of	8	6
" tenses	11	35
" Use of	8	53
Futurity, Relative, in indirect statements	13	38

G

g, Pronunciation of	1	6
ganz without the article following	10	36
Gaul, Meaning of	10	37
Ge-, Nouns in	6	7
" " "	6	41
ge-, Prefix of the past participle	5	4
gedenken	12	9
gefallen, Meaning of	4	26
gefällig, with the dative	9	5
gegen	14	6
gehören, Meaning of	13	11
gehorsam with dative	11	34
Gemahl, Meaning of	9	10
Gender of nouns	2	3
General directions for studying	1	1
Genitive, Adverbial	15	37
" ending in ns	5	37
" of adjectives	5	36
" " adverbial phrases	5	38
" " definite article	5	36
" " indefinite article	5	36
" " names of countries	8	47
" " nouns	5	37
" " possessive pronouns, etc.	5	36
" " proper names	8	46
" " proper names replaced by von with the dative	8	46
" " quality	5	38
" " quantity	6	12
" Position of	5	38
" with adjectives	9	11
" " "	10	37
" " prepositions	5	39
genug	14	36
genügen	14	7
German characters	1	1
gern, Meaning of	4	7
gewachsen sein	15	9
gewiß	12	41
glaube, glauben	13	42
groß	7	57
Gruß	7	20
grüßen, begrüßen	6	46
gut, comparison	7	57
gut daran thun	9	46

H

h, Pronunciation of	1	6
" silent	1	4
haben, used to form the perfect tense	4	6
halb	9	11
" eins	3	3
" without the article preceding	10	36
halber, halben, etc.	11	32
handeln um, reflexive	9	10
heißen, Construction of	6	46
" " "	15	7
-heit, ending of female nouns	9	42
her and hin, Meanings of	8	12
Herr, in address	2	21
" Declension of	5	37
Herz, Declension of	5	38
hierhin, hierher	8	13

INDEX

	Sec.	Page
-hin -her, in connection with wo	8	13
" " " " with prepositions	8	12
" " Meanings of	8	12
hinter, preposition	11	5
hoch, comparison	7	57
" hoher	2	20
hoffentlich, Meaning of	4	28
Hunger	2	4
Husband, Translation of	9	10
Hypothetical clauses with als ob, als daß, daß	15	36
I		
i, Pronunciation of	1	8
ich, I	1	13
"	2	20
Idiomatic phrases with the dative case	4	27
-ieren, Verbs in	5	5
ihr, Declension of	3	20
" her	7	7
im, ins	13	40
Imperative with Sie	3	22
Imperfect of irregular verbs	5	7
" " the passive voice	10	35
" tense of verbs	4	6
" " " weak verbs, Formation of	5	5
" Uses of	5	7
Impersonal and reflexive use of intransitive verbs	14	35
" passive of transitive and intransitive verbs	15	37
" verbs	7	17
in, preposition	3	4
-in, -innen, Ending of female nouns	9	10
Indeclinable adjectives for names of places	8	47
" adjectives used attributively	14	36
Indefinite article	2	3
" " Dative case of	4	22
" " Feminine	3	20
" " Genitive of	5	36
" " Neuter	4	4
" pronoun man	9	44
" " "	6	14
" pronouns ein and kein	7	12
Indicative mode in condition	13	8
Indirect interrogative sentences	3	22
" object	4	25
" " Dative of	5	9
" question, Definition of	3	21
Indirect question, Subjunctive of	13	36
" statement, Relative futurity in	23	38
" statement, Subjunctive in	12	7
" statement, Tense of the subjunctive in	12	34
" statement, Tense of the subjunctive in	12	8
Infinitive after verbs without zu	6	45
" of the modal auxiliaries in sentences	15	8
" perfect, Formation of	8	52
" " Passive	10	36
" substituted for the past participle	15	9
" used instead of the past participle	8	7
" with zu after sein	10	8
" " " " the modal auxiliaries	2	21
Infinitives used as nouns	5	10
innerhalb, with genitive	5	39
" Preposition	15	9
ins, im	4	27
" "	13	40
Inseparable prefixes, Meanings of	10	8
Intensive pronoun selbst	7	54
intereſſieren, Use of	10	37
Interest, Dative of	4	27
Interrogative pronoun, wer, was, Declension of	5	39
" was für ein	6	14
" welcher, welche, welches	6	45
Intransitive verb, Definition of	4	25
" verbs of motion construed with sein or haben	11	9
" used impersonally	14	35
Inversion for emphasis	9	8
Inverted order for emphasis	9	8
Irregular verbs	5	7
irgend, any, Use of	12	40
Iterative numerals	7	16
J		
j, Pronunciation of	1	6
ja, interjected	4	28
" Meanings of	7	58
jawohl, Meaning of	4	7
je-desto and je-je	9	10
Jeder, jede, jedes, Declension of	4	6
jemand, Declension of	7	47
jener, jene, jenes,	6	41
jenseits	14	6

INDEX

K	Sec.	Page
k, Pronunciation of	1	6
Käſe	1	7
kein, Indefinite pronoun	7	12
-keit ending of female nouns	9	42
kennen	12	33
" and können	7	18
Kind	7	20
Kollege	12	11
können	12	33
"	8	7
" and can, Difference between	13	7
" and kennen	7	18

L	Sec.	Page
l, Pronunciation of	1	6
Language, Adjectives denoting	13	42
laſſen, Different construction	8	6
" imparting a passive meaning	11	35
" Meanings of	8	6
" with the reflexive	11	36
lehren	15	7
leicht, with dative	10	7
leiden unter, an	9	45
lernen, Meaning of	3	23
Lesson I	1	1
" II	1	9
" III	2	1
" IV	2	17
" V	3	1
" VI	3	18
" VII	4	1
" VIII	4	18
" IX	5	1
" X	5	32
" XI	6	1
" XII	6	37
" XIII	7	1
" XIV	7	43
" XV	8	1
" XVI	8	42
" XVII	9	1
" XVIII	9	37
" XIX	10	1
" XX	10	31
" XXI	11	1
" XXII	11	28
" XXIII	12	1
" XXIV	12	27
" XXV	13	1
" XXVI	13	32
" XXVII	14	1
" XXVIII	14	26
" XXIX	15	1
" XXX	15	31
lieben	4	27
Like, to, meaning ſchmecken	6	17
" " Translation of	4	26
Luſt haben, Meaning of	11	5

M	Sec.	Page
m, Pronunciation of	1	6
machen, Meaning of	3	6
man, Indefinite pronoun	9	44
" " "	6	14
" Substitute for the passive voice	9	44
mancher, manche, manches, before an adjective	9	42
Mann, Meaning of	9	10
Mark	6	10
" without plural	2	22
Masculine gender of nouns	2	3
Material, Plural of	10	36
Measure, Construction of nouns denoting	6	11
mehr	4	5
" Peculiarities of	10	5
mehrere	9	43
meine, der, die, das	9	7
meiner, meine, meines, pronoun	7	12
meinige, der, die, das	9	7
meiſt	10	6
miß prefix with verbs	15	6
mitteilen	15	9
möchte	12	7
Modal auxiliaries	8	7
" " Subjunctive of	12	33
" " used without infinitive	15	36
Mode, conditional, Formation of	12	38
" Definition of	7	7
" Imperative	3	22
" subjunctive, Formation of	12	6
Modes, Conditional	13	7
mögen	12	33
" denoting inclination, desire, etc.	9	5
" Meanings of	9	5
" used for können	9	5
morgen früh	8	14
müſſen	12	33
"	8	7
Mutter, Declension of	6	7

N	Sec.	Page
n, Pronunciation of	1	6
nach, after fragen	8	49
" with dative	4	27
Nachbar, Declension of	14	32
nachdem, conjunction	9	8
Name, Declension of	5	38

INDEX

	Sec.	Page
nahe, Comparison of	7	57
Names of countries and places, Gender of	10	36
" " days	7	16
" " the continents	12	41
" proper, Genitive of	8	46
" with titles	14	32
Nationality, Adjectives of	1	43
neben, Preposition	8	11
Neffe	7	21
nennen	12	33
" Construction of	15	7
Neuter gender of nouns	2	3
" indefinite article	4	4
" personal pronoun	4	4
" possessive pronoun	4	4
niemand, Declension of	7	47
ng, Pronunciation of	1	7
nicht doch, Meaning of	7	58
nicht mehr, when not translated	8	14
" wieder, no more	8	14
Nichte	7	21
nichts	4	5
nis, Nouns ending in	7	59
noch nicht	1	13
no more, nicht wieder	8	14
Nominative case, Definition of	2	4
not yet	1	13
Nouns belonging to first class	6	7
" capitalized	1	13
" Classes of	6	6
" collective, Definition of	11	6
" " Verb with	11	6
" Compound	8	46
" " Rules for	5	41
" Dative case of	4	22
" " of	4	24
" Definition of	2	3
" denoting measure, Construction of	6	11
" denoting measure, etc., Use of	6	10
" ending in ei	11	32
" " " nis	7	59
" Formation of plural	6	6
" Gender of	2	3
" Genitive of	5	37
" Infinitives used as	5	10
" of first class	6	6
" " fourth class, Declension of	7	6
" " the second class	6	41
" Plural of	6	6
" Verbal	7	7
" with the prefix ge and the ending e	6	41
Nouns without article	3	21
Number of a verb with a singular and plural subject	13	11
" " verb with two or more subjects	13	9
Numbers, Fractional	9	11
Numerals	7	13
" Iterative	7	16
" Ordinal	7	15
" Variative	8	10
nur, Meanings of	7	59
" nur immer, auch immer	12	39

O

o, Pronunciation of	1	3
" " "	1	6
ö, Pronunciation of	1	3
ob, conjunction	9	8
Object, Direct	4	25
" Indirect	4	25
Objective case	4	25
obliegen, Meaning of	13	12
obwohl, obgleich	9	46
of, after a noun of measure	6	11
ohne, ohne zu	12	40
Omission of conclusion in conditional sentences	15	35
" " condition in conditional sentences	14	30
" " the relative	11	9
" " wenn	13	8
one	3	3
Onkel	7	20
Optative subjunctive	13	38
Order of words	1	43
" " " for emphasis	1	45
" " " in dependent sentences	15	8
" " " in subordinate sentences	3	6
Ordinal adverb	8	10
Ordinals	7	15

P

p, Pronunciation of	1	6
paar, paar	10	6
Participle, past, Formation of	5	4
" " of verbs	4	6
" " used as adjectives	5	11
" " without prefix ge	5	5
" Present	9	43
" " used appositively	9	44
" " used as adjective	9	44

INDEX

	Sec.	Page
Participle, Present used attributively	9	44
" " used with zu	14	35
" " Uses of	9	43
Passive, Future tense	11	34
" Imperfect	10	35
" Impersonal, of transitive and intransitive verbs	15	37
" Perfect indicative of	10	36
" " infinitive of	10	36
" Pluperfect tense	11	9
" Present tense	9	6
" Second future of	11	34
" substituted by reflexive verbs	12	40
" voice, Definition of	9	6
Past participle, Formation of	4	6
" " " "	5	4
" " formed without prefix	5	5
" " replaced by the infinitive	8	7
" " substituted by the infinitive	15	9
" " used as adjectives	5	11
" subjunctive	12	31
" " of irregular verbs	12	32
" " of the modal auxiliaries	12	33
" tense of verbs	4	6
Perfect and future subjunctives	12	7
" future, Formation of	8	52
" infinitive, Formation of	8	52
" infinitive of the passive voice	10	36
" replaced by the present	8	53
" sein used to form	4	21
" tense, Verbs in	4	6
" Uses of	5	7
Person in verb	13	11
Personal pronoun, Dative	4	22
" " Feminine	3	20
" " repeated after the relative	14	34
" pronouns	2	20
Philosophie, Accent of	15	10
Phonograph	5	37
Phonograph exercise, How to study the	1	20
" Exercise, Lesson II	1	20
" " " III	2	16
" " " V	3	17
" " " VII	4	16
Phonograph Exercise, Lesson IX	5	31
" " " XI	6	35
" " " XIII	7	41
" " " XV	8	14
" " " XVII	9	34
" " " XIX	10	28
" " " XXI	11	26
" " " XXIII	12	24
" " " XXV	13	29
" " " XXVII	14	23
" " " XXIX	15	28
Phonograph Record, Lesson I	1	3
" " " II	1	10
" " " III	2	1
" " " IV	2	17
" " " V	3	1
" " " VI	3	18
" " " VII	4	1
" " " VIII	4	18
" " " IX	5	1
" " " X	5	32
" " " XI	6	1
" " " XII	6	37
" " " XIII	7	1
" " " XIV	7	43
" " " XV	8	1
" " " XVI	8	42
" " " XVII	9	2
" " " XVIII	9	39
" " " XIX	10	3
" " " XX	10	33
" " " XXI	11	3
" " " XXII	11	30
" " " XXIII	12	3
" " " XXIV	12	29
" " " XXV	13	3
" " " XXVI	13	34
" " " XXVII	14	3
" " " XXVIII	14	28
" " " XXIX	15	3
" " " XXX	15	32
Phrases and Sentences, Lesson II	1	11
" " " " III	2	2
" " " " IV	2	18
" " " " V	3	2
" " " " VI	3	19
" " " " VII	4	2
" " " " VIII	4	19
" " " " IX	5	3
" " " " X	5	33
" " " " XI	6	3
" " " " XII	6	39
" " " " XIII	7	2

INDEX

	Sec.	Page
Phrases and Sentences, Lesson XIV	7	44
" " " " XV	8	2
" " " " XVI	8	43
" " " " XVII	9	2
" " " " XVIII	9	39
" " " " XIX	10	3
" " " " XX	10	33
" " " " XXI	11	3
" " " " XXII	11	30
" " " " XXIII	12	3
" " " " XXIV	12	29
" " " " XXV	13	3
" " " " XXVI	13	34
" " " " XXVII	14	3
" " " " XXVIII	14	28
" " " " XXIX	15	3
" " " " XXX	15	32
Pluperfect of the passive, Formation of	11	9
" subjunctive, Formation of	12	34
" Use of	7	55
Plural endings of the possessive pronouns	6	5
" of adjectives used as nouns	6	9
" " " " attributively	6	9
" " definite article	6	5
" " feminine nouns of the fourth class	6	8
" " nouns of the four classes	6	6
" " verbs used with a singular subject	8	54
Position of the genitive case	5	38
" " verb in relative sentences	6	45
Positive degree	7	56
Possessive adjective	9	8
" " replaced by definite article	9	42
" " used predicatively	14	33
" pronouns	7	11
" "	9	7
" " Feminine	3	20
" " Genitive of	5	36
" " of the second person	7	11
Potential subjunctive	14	31
Predicative use of adjectives	6	9
" " " possessive adjectives	14	33
Prefix ge of the past participle	5	4
" miß of verbs	15	6
Prefix un-, Meaning of	9	47
Prefixes hin and her	8	12
" inseparable, Meanings of	10	8
Preposition an	5	39
" außerhalb	15	9
" binnen	15	9
" contracted with the definite article	13	40
" Definition of	3	4
" durch	6	46
" innerhalb	15	9
" von used instead of the genitive	6	13
" während	6	16
Prepositions, wegen, willen, halber, halben	11	32
" with several meanings	5	10
" with the accusative or dative case	3	4
" with the dative and accusative cases	5	39
" with the genitive	5	39
Present participle, Formation of	9	43
" " used with zu	14	35
" " Uses of	9	43
" subjunctive, Formation of	12	5
" tense, First person singular	2	5
" " of passive voice	9	6
" " Third person singular	2	5
" " used in a future sense	8	6
" " " instead of the perfect	8	53
Principal sentence	3	5
Pronominal adjectives	7	11
" "	9	8
Pronoun, der, die, das	6	41
" derjenige, diejenge, dasjenige	6	41
" derselbe, dieselbe, dasselbe	6	41
" dieser, diese, dieses	6	41
" du, Declension of	7	7
" einander	7	54
" jener, jene, jenes	6	41
" Reciprocal, einander	7	54
" Reflexive	7	50
" wer, was, Declension of	5	39
Pronouns, Correlative	7	50
" Demonstrative	6	41
" Personal	2	20
" " repeated after the relative	14	34
" Possessive	7	11

INDEX

	Sec.	Page
Pronouns, Possessive	9	7
" Proper	7	11
" Relative	6	44
Pronunciation of vowels and consonants	1	1
Proper names, Genitive of	8	46
" " with titles	14	32
Profit	13	39
Purpose, Subjunctive of	14	5

Q

q, Pronunciation of	1	6
Quality, Genitive of	5	38
Quantity, Genitive of	6	12
Question, Indirect	3	21
" " subjunctive of	13	36

R

r, Pronunciation of	1	6
rauben	13	12
recht	3	24
recht daran thun	9	46
" haben	8	53
" with dative	6	16
Reciprocal pronoun einander	7	54
Reflexive pronoun	7	50
" " Declension of	7	51
" verbs	7	52
" " substituted for passive verbs	12	40
Relative futurity in indirect statements	13	38
" pronoun after personal pronouns	14	34
" " substituted by womit, worin, etc.	11	7
" pronouns, Declension of	6	44
" sentences, Subjunctive in	15	6
Relatives, Compound	11	6
" wer, was	11	6
rennen	12	33
Review and Conversation, Lesson III	2	15
" " " " IV	2	28
" " " " V	3	16
" " " " VI	3	33
" " " " VII	4	14
" " " " VIII	4	36
" " " " IX	5	25
" " " " X	5	51
" " " " XI	6	28
" " " " XII	6	65
" " " " XIII	7	38
" " " " XIV	7	72
Review and Conversation, Lesson XV	8	32
" " " " XVI	8	70
" " " " XVII	9	27
" " " " XVIII	9	68
" " " " XIX	10	16
" " " " XX	10	47
" " " " XXI	11	18
" " " " XXII	11	45
" " " " XXIII	12	17
" " " " XXIV	12	50
" " " " XXV	13	22
" " " " XXVI	13	50
" " " " XXVII	14	15
" " " " XXVIII	14	45
" " " " XXIX	15	20
" " " " XXX	15	45

S

s, Pronunciation of	1	6
Salutation, Forms of	4	28
Samstag	15	37
ſch, Pronunciation of	1	7
-ſchaft, Ending of female nouns	9	42
ſchmecken, use of	6	16
Schmerz, Genitive of	9	42
" in combinations	9	42
ſchon, Meanings of	7	58
" ſchon lange with present	8	53
ſchreiben an or with the dative	8	54
ſchuld daran haben	8	14
Schuld, Meaning of	8	13
ſchuldig ſein	8	13
ſchwer, with the dative	10	7
Second class of nouns	6	6
" " " "	6	41
" future tense of the passive voice	11	34
" person plural, Formation of	7	9
" " " of imperative	7	10
" " singular of verbs, Formation of	7	8
ſein, used as auxiliary	4	21
" with zu and the infinitive	10	8
ſeiner Zeit	10	37
ſeit, conjunction	9	45
" preposition	9	45
ſelbſt, adverb	10	5
" self	7	51
" " intensive	7	54
ſenden	12	9
"	12	33
Sentence, dependent, Definition of	3	5
" Principal	3	5

INDEX

	Sec.	Page
Sentence, subordinate, Definition of	3	5
Separable prefixes hin and her	8	12
" verbs	6	15
ſehen, ſich	9	46
should, ſollen	10	7
ſich bedienen	15	37
" befinden	11	9
" beſinnen	9	10
" denken	7	53
" empfehlen	7	53
" erinnern, Construction of	8	50
" freuen	7	52
" handeln, um	9	10
" reflexive pronoun	7	51
" ſetzen	9	46
" vorſtellen	14	6
" wenden, an, Construction of	8	51
" wundern	14	6
ſichern	15	9
Sie in address	7	6
" Pronoun, in address, capitalized	1	13
" you	2	20
ſie, she, her	3	20
" they	1	43
" "	2	20
ſo lange als	13	42
ſo weit als	14	36
ſolch, before an adjective	9	42
ſolcher, ſolche, ſolches	8	9
ſollen	12	33
"	8	9
" is said to	12	40
" Meaning of	9	5
" " "	7	17
" Uses of	10	6
ſondern, aber, Difference of	1	13
Sonnabend	15	37
ſowohl-als auch, Peculiarity of	14	8
ſp, Pronunciation of	1	7
Spaß, Meaning of	11	5
ſſ, Pronunciation of	1	7
ſt, Pronunciation of	1	7
Staat	13	13
ſtatt, anſtatt, with genitive	5	39
Stem of verbs, How to obtain the	2	5
Strong conjugation	5	6
" verbs	5	6
ſtürzen, transitive or intransitive	12	9
Subjects, Verb with two or more	13	9
Subjunctive after als ob, als daß, daß	15	36
" after als wenn	15	35
" Conditional	13	6
" Diplomatic	13	8
Subjunctive, Dubitative	15	35
" in concessive clauses	12	39
" " indirect statement	12	7
" " relative sentences	15	6
" mode, Endings of	12	5
" of indirect question	13	36
" of purpose	14	5
" Optative	13	38
" past, Formation of	12	31
" pluperfect, Formation of	12	34
" Potential	14	31
" Perfect and future	12	7
" Present tense	12	5
" Tense of, in indirect statement	12	8
" Tense of, in indirect statement	12	34
" Use of	12	7
Subordinate sentence	3	5
Subordinating conjunctions	3	5
Substitutes for the relative was, preceded by a preposition	11	7
Superlative adverbial with aufs	14	34
" degree	7	56
" of adjectives, Use of	7	57
" with aller	9	43
Superlatives in ens	8	10
ß, Pronunciation of	1	8

T

t, Pronunciation of	1	6
Tense, Definition of	7	7
" future, Active and passive	11	35
" Future perfect	8	52
" " passive	11	34
" " Use of	8	52
" Imperfect, of irregular verbs	5	7
" " of weak verbs, Formation of	5	5
" in indirect statement	12	8
" of the subjunctive in indirect statement	12	34
" Passive pluperfect	11	9
" Past, of verbs	4	6
" perfect, Verbs in	4	6
" pluperfect, Use of	7	55
" Present, of passive voice	9	6
th, Pronunciation of	1	7
Third class of nouns	6	6
" person singular of the present tense	2	5
Titles with proper names	14	32
Transitive verb, Definition of	4	25

INDEX

	Sec.	Page
Transposed order of words	15	8
" order of words in relative sentences	6	45
treffen, Construction of	6	46
trotz, with genitive	5	39
ß, Pronunciation of	1	8
U		
u, Pronunciation of	1	3
ü, Pronunciation of	1	3
über	8	11
" about, of	8	49
überraſchen	15	37
überwältigen	12	41
Uhr	3	3
um . . . willen	11	32
umgeben	12	41
Umlaute, Pronunciation of	1	3
umſo, with the comparative	9	10
un-, Prefix	9	47
unangenehm	6	16
und noch dazu, Meaning of	7	58
" zwar, Meaning of	4	28
ung, Nouns in	6	9
unrecht haben	8	58
unter, by	14	6
"	9	45
unterhalten, Meaning of	14	7
unterſuchen, accent	9	46
Uses of the dative case	4	24
" " " imperfect	5	7
" " " perfect	5	7
" " " subjunctive	12	7
V		
v, Pronunciation of	1	6
Variatives, Formation of	8	10
ver-, prefix, Meaning of	10	8
Verbal adjective	7	8
" noun	7	7
Verbs construed with an accusative and with a dative with zu	15	37
" construed with direct and indirect objects	15	9
" Definition of	2	4
" First person plural of	2	5
" First person singular of	2	5
" forming their past participle without prefix	5	5
" intransitive, Definition of	4	26
" Intransitive, denoting movement with haben	11	9
" Irregular	5	7
" of choosing, making, appointing	15	37
Verbs of the strong conjugation	5	6
" Past participle of	4	6
" " tense of	4	6
" Perfect tense of	4	6
" Person in	13	11
" Reflexive	7	52
" Second person plural of	7	9
" " " singular of	7	8
" Separable	6	15
" stem of, How to obtain	2	5
" taking the infinite without zu	6	45
" Third person plural of	2	5
" Third person singular of	2	5
" transitive, Definition of	4	25
" used in the plural with a singular subject	8	54
" with dative	5	9
" " ſein	4	21
" " two accusatives	15	7
" " " or more subjects	13	10
vergelten	15	9
verſichern	11	36
verzeihen, Construction of	5	40
Vetter	9	42
viel	4	5
" Peculiarities of	10	5
Vocabulary, Lesson II	1	10
" " III	2	1
" " IV	2	17
" " V	3	1
" " VI	3	18
" " VII	4	1
" " VIII	4	18
" " IX	5	1
" " X	5	32
" " XI	6	1
" " XII	6	37
" " XIII	7	1
" " XIV	7	43
" " XV	8	1
" " XVI	8	42
" " XVII	9	1
" " XVIII	9	37
" " XIX	10	1
" " XX	10	31
" " XXI	11	1
" " XXII	11	28
" " XXIII	12	1
" " XXIV	12	27
" " XXV	13	1
" " XXVI	13	32
" " XXVII	14	1
" " XXVIII	14	26
" " XXIX	15	1
" " XXX	15	31
Voice, passive, Definition of	9	6

INDEX

	Sec.	Page
von, von	12	40
von, about, of	8	49
" **selbst, Adverb**	10	5
" **Preposition, used with nouns denoting material**	6	13
" **used instead of the genitive**	6	13
" **with dative**	4	27
" " **names of places, countries**	8	47
" " **the passive voice**	9	7
vor, Preposition	5	10
vorstellen, sich	14	6
Vowels, Long and short	1	3

W

w, Pronunciation of	1	6
wählen, Construction of	15	37
während	6	16
wann, wenn, Difference of	11	8
was für ein, Interrogative	6	14
" **instead of etwas**	15	6
" **wer, Interrogatives**	5	39
" " **Relatives**	11	6
wegen, willen	11	32
welch in exclamation	13	9
welcher, welche, welches, Interrogative	6	45
" " " **in the sense of some**	8	10
wem, Interrogative	5	41
wenden	12	33
" **sich an, Construction of**	8	51
wenig	4	5
" **Peculiarities of**	10	5
weniger, Peculiarities of	10	5
wenn, omitted	13	8
" **wann, Difference between**	11	8
wenngleich	14	6
wer, was, interrogative pronoun, Declension of	5	39
" " **Relatives**	11	6
werden, Imperfect	8	5
" **Present indicative**	8	5
" **Uses of**	8	5
" **zu, Meaning of**	9	43
wert, with genitive	9	11
wessen, Genitive of interrogative pronoun	5	39
wieviel, wieviele	8	48
Wille, Willen, Declension of	14	32
willen, Preposition	11	32
wissen	14	36
wir, we	2	20
wo (wor- in connection with prepositions	8	50
" **used instead of the dative of was**	8	49
wohin, woher	8	13
wohl, Meanings of	7	19
wollen	12	33
" **in a negative sentence**	11	8
" **meaning: to be about**	9	44
" **without infinitive**	15	36
womit, worin, etc., Substitutes for the relative	11	7
Wort, Worte, Wörter	13	12
wundern, sich	14	6

X

x, Pronunciation of	1	6

Z

z, Pronunciation of	1	6
Zeit, seiner	10	37
zer-, prefix, Meaning of	10	8
zu	5	10
" **at**	12	40
" **with infinitives after auxiliaries**	2	21
" " **the perfect infinitive, Position of**	8	52
zuerst, Meaning of	4	27
zulieb, Adverb	15	10
zum	5	10
" **zur**	13	40
zustimmen	15	9
zwar . . . aber, Meaning of	4	28
zwei, Declension of	7	14
" **Use of**	6	47
zwischen	12	40

LESSON I

THE GERMAN CHARACTERS

1. Although many, especially scientific, German books are now printed in Roman type, as are English books, it is a mistake to believe that the German characters are dying out; on the contrary, the majority of German publications are printed in German characters, and their number is increasing.

A table of the German letters with their respective Roman equivalents is given below.

𝔄 a	𝔅 b	ℭ c	𝔇 d	ℰ e	𝔉 f	𝔊 g
A a	B b	C c	D d	E e	F f	G g
ℌ h	ℑ i	𝔍 j	𝔎 k	𝔏 l	𝔐 m	𝔑 n
H h	I i	J j	K k	L l	M m	N n
𝔒 o	𝔓 p	𝔔 q	𝔯 r	𝔖 ſ s	𝔖t ſt	𝔗 t
O o	P p	Q q	R r	S s	St st	T t
𝔘 u	𝔙 v	𝔚 w	𝔛 x	𝔜 y	3 z	ß ß
U u	V v	W w	X x	Y y	Z z	sz ss tz

THE PHONOGRAPH RECORD

PRONUNCIATION

2. The rules of pronunciation presently to be given are illustrated by the first phonograph record. Before using the instrument, carefully read the directions given in the "Introduction."

The words "start" and "stop" used below refer to starting and stopping the instrument.

Between the words "start" and "stop" there is a set of words illustrating the sound or sounds of some letter or

letters. Should any particular word in the set seem indistinct, use the repeating attachment.

3. Before attempting to pronounce any of the words of a set, let them be produced several times by the phonograph, and listen to them very carefully. Now have them repeated very slowly, and pronounce them, one by one, after the instrument. Do this several times, and then pronounce them without the instrument. You will find that some sounds are very simple and easily mastered, while others will require considerable practice. At least two words are given on the record to illustrate every sound; consequently, if you fail to catch the right pronunciation of a sound from one of the words, you should be able to get it from one of the others.

4. Should the first record prove tedious, you may, after having practiced it carefully for some time, pass to the second lesson, reverting occasionally to the first lesson and record. You will thus avoid the monotony that makes a bare set of rules so tiresome. These rules of pronunciation, however, are of the utmost importance and value; and, if you study them carefully and succeed in mastering the sounds of the various letters, you will simplify a great many difficulties yet to come.

To give you an illustration of the usefulness of this first lesson, and a hint that will help you in all that follows, suppose that in some subsequent record the word "eß" (pronounced *ess*) occurs for the first time, and that the sound of the ß is not distinctly audible. Had you nothing but that record to guide you, you could not tell what the exact sound of the ß was, or whether it was to be pronounced at all. In your first lesson, however, you learn that the letter ß has a distinct sound; you learn what that sound is, and, furthermore, that it is never silent. With this knowledge gained from the first lesson you would be able to supply any sound possibly or apparently omitted from a phonographic record.

PRONUNCIATION OF THE VOWELS

5. Sounds of the Vowels.—There are five German vowels, viz., **a, e, i, o, u**; the sixth vowel **y**, although found in the German alphabet, is not properly German and occurs only in foreign words. The sounds of the five German vowels are as given in the record, where each of them is pronounced twice:

(*Start*) **a, e, i, o, u,**
a, e, i, o, u. (*Stop*)

Be careful to notice that **u** has not the sound of the English *u*. The sound of the vowel **y** is the same as that of the *modified* vowel **ü** (see Art. **6**).

6. Sounds of the Modified Vowels or Umlaute. The **Umlaute** (pronounced *oom'-lowt-e*), of which there are three, are properly represented by two dots over the corresponding vowels, thus: **Ä, ä; Ö, ö; Ü, ü,** but they are sometimes represented by adding an *e* to the vowel, when Roman characters are used, thus: *Ae, ae; Oe, oe; Ue, ue*. A few writers use the dots over the small letters only and the **e** with the capitals. The sounds of these modified vowels are peculiar, and have no equivalent in English. They should, therefore, be studied very carefully from the instrument. They are pronounced twice on the record.

(*Start*) **ä, ö, ü,**
ä, ö, ü. (*Stop*)

If you find any difficulty in pronouncing these sounds, which is quite likely to occur in the case of **ö** and **ü**, the following suggestions will help you:

ä is pronounced much the same as the English *e* in the word *there;* it should never be pronounced like **e**, although many wrongly do so.

For pronouncing **ö** and **ü**, shape your mouth as if you were going to whistle.

7. Long and Short Vowels and Umlaute.—All vowels and modified vowels thus far pronounced by the instrument have been rendered long. All these vowels and modified vowels, however, may also be short in German. When

short, three of them, **e**, **ö**, and **o**, sound slightly different, while the others, **a**, **ä**, **i**, **u**, **ü**, remain unchanged. To give the proper idea of the long and short sounds of the vowels, the following words are arranged on the record in pairs, each pair having the first vowel long and the second vowel short. The consonants in these words are pronounced as in English.

(*Start*) **Mal, Fall; den, denn; ihm, nimm; Ton, komm; Hut, dumm; Bär, plärrt; tönen, gönnt; für, füllt.** (*Stop*)

NOTE.—In pronouncing these words imitate the instrument; that is, pronounce each pair of words together.

8. Unaccentuated Short e.—The vowel **e** occurs most frequently in unaccentuated syllables, such as the endings **el, em, en, er, es, et,** and the prefixes **be, er, ge, ver, zer.**

The **e** in these syllables is short and has an obscure, slurred sound almost like *e* in the English words *spoken*, *garden*. This sound is confined exclusively to unaccented syllables. Notice the difference in the following words:

(*Start*) **Bett, schnell, des; Gabe, Gaben, Gabel; guten, guter, gutes.** (*Stop*)

9. Vowels and Umlaute Long and Short.

1. A vowel followed by **h** is *always* long, the **h** being silent.

2. A vowel followed by a single consonant is *generally long*, exceptions to the rule being the syllables enumerated in Art. **8**, to which must be added **in** and **un.**

3. A vowel followed by final **s** is short.

4. A vowel followed by two consonants is short, except when one of the consonants is an **h**.

10. Combinations of vowels in German are pronounced, with few exceptions, as one sound. The combinations so pronounced are enumerated below; they are *always* long.

aa pronounced like long **a.**

ee pronounced like long **e.**

ie pronounced like long **i.**

In a few foreign words the combination **ie** is pronounced **i = e.**

oo pronounced like long **o**.
ai and **ei** like the English *i* in the word *ice*.
áu and **eu** like the English *oi* in the word *oil*.
au like the English *ou* in the word *house*.
The last five sounds are illustrated on the phonographic record in the order shown here:

(*Start*) **ai, áu, au,**
ei, eu, au. (*Stop*)

THE CONSONANTS

11. **b** and **d** are pronounced as in English, except at the ends of words, where they sound like the English *p* and *t* respectively. **b** is also pronounced like the English *p* before **ſ** or **t**. Note the difference in the following words:

(*Start*) **Ball, aber; lieb, lobſt, labt;**
Du, Daumen; Bad, Tod, Freund. (*Stop*)

In German words of foreign origin, **c** before **a, o,** and **u** is pronounced like English *k*; and before **á, e, i, ó** and **ý** it has the sound of *ts*.

(*Start*) **Canal, Comet, Curſus,**
Cäſar, Cent, Cicero. (*Stop*)

ch has three sounds. The most important of which for the beginner is a peculiar one having no equivalent in English. It should, therefore, be carefully studied from the instrument. It lies somewhere between English *k* and soft *g*.

(*Start*) **ach, brechen, ich, Loch, Löcher, Buch, Bücher.** (*Stop*)

In pronouncing the **ch** in these words, avoid the sound of English *k* and *sh*, as often heard in English speaking beginners. You will notice that the sound of **ch** after **a, o, u, au,** differs slightly from its sound after **e, i, á, ó, ú, ei, eu,** and **áu**. In the former cases it has a deep gutteral sound, while in the latter it possesses a high palatal sound. The other two sounds of **ch** occur only in words of foreign derivation. In words from the Greek, **ch** is pronounced like English *k*, while in words from the French it sounds like the English *sh*.

f is pronounced as in English.

g, at the beginning or in the middle of a word, has the sound of *g* in the word *go*. At the end of a word and before **t** and **f**, and such endings as **bar, haft, lich, fam,** **g** sounds exactly like **ch**. Note the difference in the following words:

(*Start*) **geben, regnen, Kugel; Krieg, plagt, logft.** (*Stop*)

h, when not silent, has the same sound as in English. It is the only German letter that is sometimes silent; which is the case, for instance, when it is used to indicate that the preceding vowel is to be pronounced long.

j is always pronounced like the English *y* in the word *you;* but never like *j* in *jar*.

k, l, m, n, p, p, qu, are pronounced as in English.

r must be more or less trilled or rolled.

f ("long *s*"), followed by a vowel, is pronounced like *z* in the word *zeal*. In some parts of Germany it is pronounced like *s* in *salt*, but not quite so sharp. The former pronunciation is, however, to be preferred.

(*Start*) **Sage, fein, Silber, fo.** (*Stop*)

ß (or "final *s*") always sounds sharp like *s* in *bliss*.

(*Start*) **daß, deß, eß.** (*Stop*)

t is pronounced as in English, except in the combinations **tio** and **tie** occurring quite often in words taken from the Latin. In words so derived, this combination has the sound of *ts*.

(*Start*) **Nation, Patient.** (*Stop*)

NOTE.—Observe also the pronunciation of the **ie** in the last word, and compare Art. **10.**

v is pronounced like **f**, except in a few foreign words, where it sounds like the English *v*.

(*Start*) **Vater, brav, von.** (*Stop*)

w is *always* pronounced like the English *v*.

(*Start*) **Waſſer, wer, wo.** (*Stop*)

x occurs very seldom, mostly in foreign words. It is pronounced like **ks**.

z sounds *always* like the English *ts*, *never* like the English *z*.

(*Start*) **Zahn, Ziege, Zug.** (*Stop*)

12. Combinations of Consonants. — Double consonants have the same sounds as the corresponding single ones, with the exception of ff, which sounds like the final s, and cc, which occurs in a few foreign words only; the first c is then pronounced like k and the second like z.

(*Start*) wiſſen, müſſen. (*Stop*)

chſ, chs is pronounced like *x* in *six*, or the German ks.

(*Start*) Sechs, wachſen, Büchſe. (*Stop*)

ſch has the sound of the English *sh*, *never* that of the English *sch* in the word *school*.

(*Start*) Schule, täuſchen, raſch. (*Stop*)

ck stands for kk and is pronounced, therefore, like single k.

sch must be distinguished from ſch; the s belongs to the preceding syllable, while ch belongs to the following:

(*Start*) Mäuschen, Röschen, Häuschen. (*Stop*)

ng. This combination has two different sounds in German. In the middle of words the n and g are never separated as in the English word *fin-ger*, but both belong to the same syllable as in the English word *sing-er;* thus, Fing-er. At the end of words, ng sounds like nk.

(*Start*) Finger, England; Klang, Ding. (*Stop*)

th. The h in this combination is gradually disappearing from the German orthography. When it occurs it is silent, and th is pronounced like the simple t. It has *not*, however, the effect of making the preceding vowel short, the h being counted for nothing. th is *never* pronounced like the English *th*, which sound does not exist in the German language.

ſt, ſp. The ſ in these combinations, when occurring at the beginning of a word, is pronounced much like the English *sh* or the German ſch but not quite so sharp.

(*Start*) Stahl, Stiefel, ſprechen, Spule. (*Stop*)

In the middle and at the end of words, ſt and ſp sound like s followed by t and p, respectively.

(*Start*) Laſt, geſtern, Weſpe. (*Stop*)

ß, *ss* in Roman is pronounced like ff (see beginning of this article) and sometimes has the effect of shortening the preceding vowel, while ff *always* has this effect. Hence, ß must be considered as a single consonant. Note the difference in the following words. In the first word of each set of three, ß shortens the preceding vowel; in the second, it does not do so. The third with ff, is similar to the second word.

(*Start*) muß, grüßen, müſſen; Ruß, ſtoßen, Poſſen. (*Stop*)

dt, whenever it occurs, which is but seldom, has the sound of t with the effect of shortening the preceding vowel according to rule 4, Art. 9.

tz has the sound of z, thus shortening the preceding vowel.

(*Start*) Katze, Klotz, Putz. (*Stop*)

In all other combinations the sounds are pronounced distinctly separate, for instance.

(*Start*) klein, Blech, ſchwarz; krumm, Plan, Pfropfen. (*Stop*)

LESSON II

SPECIAL DIRECTIONS

1. Listen to the second record on the phonograph while you follow the text with your eyes. If any word is indistinct, use the repeating attachment as already explained. Repeat the entire Vocabulary, or parts of it, as often as may be necessary—two, three, or more times. Then pronounce the words with the instrument, and finally, alone. *Always read aloud.* When you have mastered the Vocabulary, proceed in a similar way with the Phrases and Sentences.

2. In order that you may learn the exact sound of every word, the sentences in the phonograph records of the first lessons have been recorded by speaking very slowly. You should learn to read every lesson at the ordinary rate of speech; but in making your own records, it is better at first to speak slowly, so that every word may be reproduced distinctly.

PHONOGRAPH RECORD

VOCABULARY

The abbreviation "inf." means "infinitive." Where it occurs it indicates that the German word after which it stands has two meanings. Thus, the word „ſprechen" in conjunction with „Sie" means "You speak"; standing alone, it means "to speak," and is then called the infinitive of the verb.

All the sounds occurring in this record have been previously illustrated in the first record. But as you may not have grasped them all sufficiently well, we call your special attention to a number of them.

Notice that g in „ein wenig" sounds as the German ch, while in „gewiß" and „gut" it sounds like *g* in the word *good*.

In the word „deutſch," the d sounds like the English *d*; but in „und" and „Freund" it sounds like *t*.

The letter v should *never* be pronounced like the English *v*, but like *f*; and w in the word „wir" *always* sounds like the English *v*, and *never* like the English *w*.

Pay particular attention to the sound of the initial ſp, in which the ſ is pronounced somewhat like the English *sh*.

NOTE.—The small numbers refer to the paragraphs in the Remarks following this section. Go over the whole record several times before you read the Remarks.

aber,[9] *but.*
auch, *also.*
der Bruder,[10] *the brother.*
deutſch,[4] *German.*
ein wenig, *a little.*
engliſch, *English.*
er, *he.*
es, *it.*
etwas, *some.*
franzöſiſch, *French.*
der Freund, *the friend.*
gewiß, *certainly.*
gut, *good, well.*
ich,[4] *I.*
Ihr, *your.*
ja, *yes.*
kann, (*I, he, she, it*) *can.*
können, (*we, you, they*) *can; to be able* (inf.).
nein, *no.*
nicht, *not.*
nicht wahr? *is that not so? do you not?*
noch, *yet.*
nur, *only.*
ſchon, *already.*
ſehr, *very.*
ſein, *his.*
Sie (ſie),[9] *you* (*they, them*).
ſondern,[9] *but.*
ſpaniſch, *Spanish.*
ſpreche, (*I*) *speak.*
ſprechen, (*we, you, they*) *speak; to speak* (inf.).
ſpricht, (*he, she, it*) *speaks.*
und, *and.*
verſtehe, (*I*) *understand.*
verſtehen, (*we, you, they*) *understand; to understand* (inf.).
verſteht, (*he, she, it*) *understands.*
wir, *we.*

PHRASES AND SENTENCES

Ich ſpreche.*	I speak. I am speaking. I do speak.
Sie (ſie) ſprechen.	You (they) speak. You are speaking. You do speak.
Ich ſpreche deutſch.*	I speak German.
Sie ſprechen engliſch.	You speak English.
Spreche ich deutſch?*	Do I speak German?
Ja, Sie ſprechen deutſch.	Yes; you speak German.
Sprechen Sie deutſch?*	Do you speak German?
Nein, ich ſpreche nicht deutſch.	No; I do not speak German.
Er ſpricht.	He speaks. He is speaking. He does speak.
Wir ſprechen.	We speak. We are speaking. We do speak.
Spricht Ihr Bruder** deutſch?	Does your brother speak German?
Nein, er ſpricht auch nicht deutſch.	No; he does not speak German either (*literally*, he speaks also not German).
Sprechen Sie und Ihr Bruder engliſch?	Do you and your brother speak English?
O ja, wir ſprechen ſehr gut engliſch.	O yes; we speak very good English.
Ihr Bruder und ſein Freund ſprechen auch franzöſiſch, nicht wahr?	Your brother and his friend speak French also, do they not?
Ja, ſie ſprechen ein wenig franzöſiſch, aber* nicht ſehr gut.	Yes; they speak a little French, but not very well.
Ich verſtehe.	I understand.
Er verſteht.	He understands.
Wir verſtehen.	We understand.
Sie (ſie) verſtehen.	You (they) understand.
Verſtehen Sie deutſch?	Do you understand German?
Ja, ich verſtehe deutſch, aber ich ſpreche es nur ein wenig.	Yes; I understand German, but I speak it only a little.

PHRASES AND SENTENCES—(Continued)

Verſteht Ihr Bruder nicht auch ſpaniſch?	Does not your brother understand Spanish, also?
Ja, er verſteht auch etwas ſpaniſch.	Yes; he understands some Spanish also.
Ich kann.	I can.
Er kann.	He can.
Wir können.	We can.
Sie (ſie) können.	You (they) can.
Können Sie deutſch ſprechen?'	Can you speak German?
Nein, ich kann es noch nicht'• ſprechen, aber ich verſtehe es ſchon gut.	No; I cannot speak it yet, but I already understand it well.
Kann Ihr Bruder nicht deutſch ſprechen?'	Cannot your brother speak German?
Nein, er kann auch nicht deutſch ſprechen.	No; he cannot speak German either (*literally*, he can also not speak German).
Können Sie nicht engliſch verſtehen?	Can you not understand English?
O gewiß! Wir können es nicht nur gut verſtehen, ſondern• wir ſprechen es auch ſehr gut.	O certainly; we can not only understand it well, but we also speak it very well.
Ihr Bruder und ſein Freund können nur engliſch verſtehen, nicht wahr?	Your brother and his friend can understand only English; is that not so?
O nein, ſie können auch ein wenig deutſch verſtehen und etwas ſpaniſch ſprechen.	O no; they can also understand a little German and speak some Spanish.

REMARKS

3. In German „ich ſpreche" is the only equivalent to the English expressions "I speak," "I am speaking," "I do speak." In the same way „Sie ſprechen" renders equally all the English expressions: "You speak," "You are speaking," "You do speak."

4. Notice that, differing from English usage, words indicating nationality, as „deutſch," „engliſch," „ſpaniſch," are written with small initial letters, except, of course, when beginning a sentence.

5. Notice that in German there is no word corresponding to the English "do" to form questions and negative sentences. Thus we say: „Spreche ich?" „Sprechen Sie?" "Speak I?" "Speak you?" for "Do I speak?" "Do you speak?" Also: „Ich ſpreche nicht deutſch," "I speak not German," for "I do not speak German."

6. Unlike the English word "you," „Sie," used in addressing persons, is always written with a capital **S**. But „ich" is always written with a small **i**, except, of course, when it begins a sentence.

The word „ſie," meaning "they," is written with a small **ſ**.

7. Notice the difference in the order of words in German and English. We say in German: "Can you German speak?" "No; I can it not yet speak." "Can you not English understand?"

8. Notice that the German expression for "not yet" is „noch nicht," just the reverse of the English. Literally translated, it is "yet not."

9. There are two words in German meaning "but," „aber" and „ſondern." „Aber" may follow both a positive and a negative statement, while „ſondern" can follow a negative statement only. „Aber" merely denotes that the statement it introduces is opposed to the preceding statement and means as much as "but yet"; „ſondern," on the other hand, implies that the statement following is a substitution or amplification of the one preceding it, and means as much as "but on the contrary, but even." Thus also „nicht nur—ſondern auch," "not only—but (on the contrary, even) also."

10. In German, all nouns are capitalized.

DRILL

11. This section is of the utmost importance, and you should study it with the greatest care. The object of it is to make you acquire the habit of *thinking in German*. You will notice that many words and forms are repeated several times. Do not imagine that so much repetition is useless. Do not skip over all sentences of the same form, believing that one or two will suffice. If you do you will probably never learn to think and converse in German. Read every sentence, no matter how easy it may appear. By following these directions, you will soon be able to read every sentence fluently and to understand its meaning *without thinking of the corresponding English sentence*. You will then be *thinking in German* and this is what we want you to do, and what you will have to do before you can speak the language. *Bear in mind that you do not know a lesson before you can read and understand all the German words, phrases, and sentences in it without thinking of the English equivalents.*

We also advise that, after having read the sentences used to illustrate a special form of conversation, you read them again one by one, repeating each sentence after reading it, without looking at your book. When a question with its answer is given, read them both, then close your book and repeat them both. When you have read and repeated the sentences a number of times, close your book, and try to repeat all the sentences that you have been practicing; or others of the same form.

There are a great many other useful exercises that will probably suggest themselves to you. The main thing for you to remember is that *repetition* is what you most need, and the oftener you repeat words and sentences, the sooner will you master the language. Do not say to yourself "I know what this sentence means, and need not repeat it." Follow our instructions and your success is a certainty.

Sprechen Sie deutſch?—Ja, ich ſpreche deutſch.

Do you speak German?—Yes; I speak German.

Sprechen Sie franzöſiſch?—Ja, ich ſpreche franzöſiſch.
Sprechen Sie engliſch?—Ja, ich ſpreche engliſch.
Sprechen Sie ſpaniſch?—Ja, ich ſpreche ſpaniſch.
Spreche ich deutſch?—Ja, Sie ſprechen deutſch.
Spreche ich franzöſiſch?—Ja, Sie ſprechen franzöſiſch.
Spreche ich engliſch?—Ja, Sie ſprechen engliſch.
Spreche ich ſpaniſch?—Ja, Sie ſprechen ſpaniſch.

Sie ſprechen deutſch, nicht wahr?—Nein, ich ſpreche nicht deutſch.
You speak German, do you not?—No; I do not speak German.

Sie ſprechen franzöſiſch, nicht wahr?—Nein, ich ſpreche nicht franzöſiſch.

Sie ſprechen engliſch, nicht wahr?—Nein, ich ſpreche nicht engliſch.

Sie ſprechen ſpaniſch, nicht wahr?—Nein, ich ſpreche nicht ſpaniſch.

Sprechen Sie (nicht) auch franzöſiſch?—Nein, franzöſiſch ſpreche ich nicht.
Do you (not) also speak French?—No; I do not speak French.

12. Notice the position of the words in the answer to the above question. The word „franzöſiſch" is put first, the „ich" is put after „ſpreche," and the word „nicht" is put at the end. This arrangement serves to emphasize the fact that the speaker does not speak French; although he does speak another language, as appears from the conversation. In combination with „auch" instead of „nicht," the same form emphasizes the fact that the speaker speaks the language in question, and another besides. Similarly, when a questioner begins such a form with „aber" he is assuming that the answer will be "yes" or "no," as the case may be. Thus:

Sie ſprechen deutſch; ſprechen Sie auch engliſch?—Nein, engliſch ſpreche ich nicht.

Sprechen Sie nicht auch ſpaniſch?—Ja, ſpaniſch ſpreche ich auch.

Sprechen Sie auch deutſch?—Nein, deutſch ſpreche ich nicht.

Sie ſprechen auch franzöſiſch, nicht wahr?—Ja, franzöſiſch ſpreche ich auch.

Sie ſprechen deutſch und engliſch, nicht wahr?—Ich ſpreche deutſch, aber engliſch ſpreche ich nicht.

Sprechen Sie gut deutſch und engliſch?—Ja, ich ſpreche ſehr gut deutſch, aber engliſch ſpreche ich nicht ſehr gut.

Franzöſiſch ſprechen Sie nicht, nicht wahr?—O ja, franzöſiſch ſpreche ich auch.

Aber engliſch ſprechen Sie, nicht wahr?—O ja, engliſch ſpreche ich ſehr gut.

Aber ſpaniſch ſprechen Sie nicht, nicht wahr?—Nein, ſpaniſch ſpreche ich nicht.

Spricht er deutſch?—Ja, er ſpricht deutſch.
Does he speak German?—Yes; he speaks German.

Spricht er ſpaniſch?—Nein, er ſpricht nicht ſpaniſch.

Spricht er engliſch?—Ja, er ſpricht engliſch.

Spricht er auch deutſch?—Nein, deutſch ſpricht er nicht.

Aber franzöſiſch ſpricht er, nicht wahr?—Ja, er ſpricht etwas franzöſiſch, aber nicht ſehr gut.

Spricht er nicht deutſch?—Nein, er ſpricht nicht deutſch.

Spricht er auch nicht franzöſiſch?—Nein, franzöſiſch ſpricht er auch nicht.

Spricht Ihr Bruder engliſch?—Ja, er ſpricht gut engliſch.
Does your brother speak English?—Yes; he speaks good English.

Spricht Ihr Bruder gut deutſch?—Nein, er ſpricht nicht gut deutſch.

Spricht Ihr Bruder auch franzöſiſch?—Ja, er ſpricht auch etwas franzöſiſch, aber nicht ſehr gut.

Spaniſch ſpricht Ihr Bruder nicht, nicht wahr?—O ja, er ſpricht auch ein wenig ſpaniſch.

Spricht ſein Freund engliſch?—Nein, ſein Freund ſpricht nur deutſch.

Sprechen Sie und Ihr Bruder engliſch?—O ja, wir ſprechen ſehr gut engliſch.
Do you and your brother speak English?—O yes; we speak very good English.

Sprechen Sie und Ihr Bruder deutſch?—Ja, wir ſprechen etwas deutſch.

Sprechen Sie auch ſpaniſch?—Nein, ſpaniſch ſprechen wir nicht.

Aber franzöſiſch ſprechen Sie, nicht wahr?—Ja, wir ſprechen auch ein wenig franzöſiſch.

Sprechen Sie und Ihr Freund nicht deutſch?—Ja, wir ſprechen etwas deutſch, aber nicht ſehr gut.

Sprechen Sie und Ihr Freund gut ſpaniſch?—Nein, wir ſprechen es nicht gut.

Ihr Bruder und ſein Freund ſprechen auch ſpaniſch, nicht wahr?—Ja, ſie ſprechen ein wenig ſpaniſch.

Your brother and his friend speak Spanish also, do they not?—Yes; they speak a little Spanish.

Ihr Bruder und ſein Freund ſprechen deutſch, nicht wahr?—Ja, ſie ſprechen es ein wenig.

Sprechen Ihr Bruder und ſein Freund auch engliſch?—O ja, ſie ſprechen ſehr gut engliſch.

Aber franzöſiſch ſprechen ſie nicht, nicht wahr?—Ja, ſie ſprechen es ein wenig, aber nicht ſehr gut.

Verſtehen Sie deutſch?—Ja, ich verſtehe deutſch, aber ich ſpreche es nur ein wenig.

Do you understand German?—Yes; I understand German, but I speak it only a little.

Verſtehen Sie engliſch?—Ja, ich verſtehe es ſehr gut und ſpreche es auch gut.

Verſtehen Sie nicht auch franzöſiſch?—Ja, franzöſiſch verſtehe ich auch, aber ich ſpreche es nicht gut.

Aber ſpaniſch verſtehen Sie nicht?—Nein, ſpaniſch verſtehe ich nicht.

Verſteht Ihr Bruder ſpaniſch?—Ja, er verſteht etwas ſpaniſch.

Does your brother understand Spanish?—Yes; he understands some Spanish.

Verſteht Ihr Bruder deutſch?—Ja, er verſteht es gut, aber er ſpricht es nicht.

Verſteht Ihr Freund deutſch?—Nein, er verſteht nicht deutſch.

Verſteht Ihr Freund ſpaniſch?—Ja, er verſteht etwas ſpaniſch und ſpricht es auch ein wenig.

Ihr Bruder ſpricht auch franzöſiſch, nicht wahr?—Nein, er ſpricht es nicht gut, er verſteht es aber gut.

Verſteht ſein Freund auch franzöſiſch?—Nein, er verſteht nicht franzöſiſch.

Verſtehen Sie und Ihr Bruder engliſch?—O ja, wir verſtehen gut engliſch und wir ſprechen es auch ſehr gut.

Do you and your brother understand English?—O yes; we understand English well and we speak it very well, too.

Verſtehen Sie und Ihr Bruder deutſch?—Ja, wir verſtehen ein wenig deutſch, aber wir ſprechen es nicht.

Verſtehen Sie und Ihr Freund nicht auch ſpaniſch?—Ja, wir verſtehen etwas ſpaniſch und wir ſprechen es auch ein wenig.

Sie und Ihr Freund ſprechen auch franzöſiſch, nicht wahr?—Nein, wir ſprechen nicht franzöſiſch, aber wir verſtehen es ein wenig.

Verſtehen Ihr Bruder und ſein Freund deutſch?—Ja, ſie verſtehen es gut, aber ſie ſprechen es nicht.

Do your brother and his friend understand German?—Yes; they understand it well, but they do not speak it.

Verſtehen Ihr Freund und ſein Bruder engliſch?—Nein, ſie verſtehen nicht engliſch.

Ihr Freund und Ihr Bruder ſprechen franzöſiſch, nicht wahr?—Nein, ſie ſprechen es noch nicht, aber ſie verſtehen es ſchon gut.

Sein Freund und ſein Bruder verſtehen noch nicht ſpaniſch, nicht wahr?—O ja, ſie verſtehen es ſchon gut, aber ſie ſprechen es noch nicht.

Können Sie deutſch ſprechen?—Ja, ich kann es gut ſprechen.

Can you speak German?—Yes; I can speak it well.

Können Sie deutſch verſtehen?—Ja, ich kann es gut verſtehen.

Können Sie deutſch ſprechen?—Nein, ſprechen kann ich es noch nicht.

13. Notice in the answer to the last question, that „ſprechen" stands first. This indicates that the speaker

understands German, as appears from the previous conversation, but that he is not yet able to speak it.

Verſtehen Sie ſpaniſch?—Ja, ich verſtehe es ſehr gut, aber ſprechen kann ich es noch nicht ſehr gut.

Können Sie nicht engliſch ſprechen?—Nein, ich kann nicht engliſch ſprechen, aber ich verſtehe es ein wenig.

Können Sie auch franzöſiſch ſprechen?—Ja, ich ſpreche franzöſiſch, aber nicht ſehr gut; ich kann es aber gut verſtehen.

Sie können gut engliſch ſprechen und auch verſtehen, nicht wahr?—Verſtehen kann ich es ſehr gut, aber ſprechen kann ich es noch nicht.

Können Sie gut franzöſiſch verſtehen?—O gewiß, ich kann es gut verſtehen und ich ſpreche es auch ſehr gut.

Verſtehen Sie nur deutſch?—O nein, ich verſtehe auch etwas franzöſiſch und kann auch ein wenig engliſch ſprechen.

Spaniſch können Sie nicht ſprechen, nicht wahr?—Nein, ich ſpreche nicht ſpaniſch, aber ich verſtehe es ein wenig.

Kann Ihr Bruder nicht deutſch ſprechen?—Nein, er kann auch nicht deutſch ſprechen.

Cannot your brother speak German?—No; he cannot speak German either.

Kann Ihr Freund engliſch ſprechen?—O ja, er kann gut engliſch ſprechen.

Kann ſein Bruder franzöſiſch ſprechen?—Nein, er kann es nicht ſprechen.

Kann ſein Freund nicht ſpaniſch ſprechen?—Ja, er kann etwas ſpaniſch ſprechen.

Kann Ihr Freund deutſch verſtehen?—Ja, er kann es gut verſtehen, aber ſprechen kann er es nicht.

Kann ſein Bruder gut franzöſiſch verſtehen?—Nein, er kann es noch nicht gut verſtehen.

Können Sie und Ihr Bruder gut deutſch verſtehen und ſprechen?—Wir können es ſchon gut verſtehen, aber wir können es noch nicht gut ſprechen.

Can you and your brother understand and speak German well?—We can already understand it well, but we cannot yet speak it well.

Können Sie und Ihr Freund noch nicht engliſch verſtehen?—O gewiß, wir können nicht nur ſehr gut engliſch verſtehen, ſondern wir ſprechen es auch ſehr gut.

Sie und Ihr Freund können gut engliſch verſtehen, nicht wahr?—Ja, gewiß; wir verſtehen es nicht nur gut, ſondern wir können es auch gut ſprechen.

Ihr Bruder und ſein Freund können nur engliſch verſtehen, nicht wahr?—O nein, ſie können auch deutſch ſprechen und ſpaniſch verſtehen.

Your brother and his friend understand English only, do they not?—O no; they can also speak German and understand Spanish.

Können ſein Bruder und ſein Freund ſchon deutſch verſtehen?—O ja, ſie können es ſchon gut verſtehen, aber ſprechen können ſie es noch nicht gut.

Können Ihr Bruder und Ihr Freund nicht auch ſpaniſch ſprechen?—Nein, ſprechen können ſie es nicht, aber ſie verſtehen es ein wenig.

Ihr Freund und ſein Bruder können auch franzöſiſch verſtehen und ſprechen, nicht wahr?—Ja, verſtehen können ſie es ſchon, aber ſprechen können ſie es noch nicht.

PHONOGRAPH EXERCISE

14. Preparatory Practice.—Take the extra blank cylinder sent to you (Introduction, Art. **18**) and put it on your instrument. Read again the directions given in Arts. **26** to **28** of the Introduction, which you should follow very carefully, step by step. Write one or two English sentences, and make a record of them, beginning near the left-hand end of the cylinder. As soon as you get through speaking, raise the lift lever and stop the instrument. Now take the recorder off, put the reproducer on, and listen to the record, being careful to raise the lift lever; stop the instrument as soon as you hear the last word. Then replace the reproducer with the recorder, without allowing the speaker arm to slide toward the left, so you may

begin to record again at the place where you left off, or a little farther toward the right.

If you notice that your record is too weak or too loud, record the same sentences again, speaking louder or in a lower voice, as the case may be. Then listen to your record again, and repeat the same operation until you are satisfied that you are using the proper voice for clear and distinct reproduction. You will probably fill about one-third or one-half of the cylinder in this manner.

Now read the exercise given below several times aloud, until you can read it fluently and without any hesitation. Then record on your cylinder, starting where you left off, two or three sentences, and listen to them, as before. After this, record the same sentences again, or others, endeavoring to correct any errors or deficiencies you may notice in your first record, and proceed in the same manner until you have filled the whole cylinder.

15. You should not make duplicates of the records we are sending you. *These records are for you to study* by listening to them; do not reproduce them on your blank cylinders.

The exercises of which you *are* to make records are given after certain lessons under the heading "Phonograph Exercise." For those lessons at the end of which no "Phonograph Exercise" is given, you *are not* to make any record. After Lesson V the "Phonograph Exercise" is given only with alternate lessons; that is, with Lessons VII, IX, XI, etc.

After you have made a record of a "Phonograph Exercise" you will probably have some unused space left on your cylinder. We advise you to use that space to record the words you mispronounced in the previous exercise and whose pronunciation we criticized in our letters to you.

16. The Mailing Box.—Your other blank cylinder is packed in a tube-shaped fiber box opening at one end, and containing an isolated fiber tube, in which the cylinder is securely held in place. Under the cover you will find a

blank tag, which you are to fill out as directed in Art. 5. Observe carefully how the cylinder is packed, as you will have to send your record to us packed, in the same manner, in this box.

17. The Exercise.—You are now ready to make your complete record. As we said before, it is essential that you should first learn to read all the sentences fluently. In case of doubt as to the pronunciation of a word, put on your Record No. 2, and have the word reproduced.

Having unpacked your blank cylinder, put it on your instrument and make a record of all the words and sentences in the exercise. Place or hold your book so that you can read the exercise easily, without taking your mouth away from the recording tube. If, while making the record, you become confused, or find difficulty in pronouncing a word, stop the instrument, and practice the pronunciation of the word, by repeating it aloud several times, until you are sure you can read it correctly at a glance, without having to pronounce it slowly syllable by syllable.

Wind your instrument before beginning to record.

Do not begin too near the left-hand edge of the cylinder. After letting the recorder down, let the instrument run a little while before you begin to speak.

Always start the instrument before letting down the lift lever.

If, for any reason, you have to interrupt your record and stop the instrument, raise the lift lever, and when you are ready to proceed, start the instrument before letting the lift lever down, just as you did at the beginning. In raising and letting down the lift lever, however, you should be careful not to let the speaker arm slide toward the left, as in that case there will be overlapping of words.

The numbers given at the beginning of the sentences are used for reference, and are not to be recorded.

1. Sprechen Sie engliſch?
2. Ja, ich ſpreche engliſch.
3. Sprechen Sie auch deutſch?
4. Ja, ich ſpreche auch deutſch, aber nicht ſehr gut.

5. Sprechen Sie nur engliſch und deutſch?
6. O nein! Ich ſpreche auch ein wenig franzöſiſch.
7. Spricht Ihr Bruder deutſch und franzöſiſch?
8. Ja, er ſpricht ein wenig deutſch und etwas franzöſiſch.
9. Verſtehen Sie ſpaniſch?
10. Ja, ich verſtehe es ein wenig.
11. Können Sie es ſprechen?
12. Nein, ſprechen kann ich es noch nicht.
13. Können Sie engliſch verſtehen?
14. O gewiß! Ich verſtehe nicht nur ſehr gut engliſch, ſondern ich kann es auch gut ſprechen.
15. Kann Ihr Freund gut franzöſiſch verſtehen und ſprechen.
16. Er verſteht ſchon ſehr gut franzöſiſch, aber ſprechen kann er es noch nicht.
17. Sie und Ihr Bruder verſtehen ſehr gut engliſch, nicht wahr?
18. O gewiß! Wir verſtehen es nicht nur ſehr gut, ſondern wir können es auch gut ſprechen.
19. Können Ihr Freund und ſein Bruder nicht ſpaniſch ſprechen?
20. Nein, ſpaniſch können ſie nicht ſprechen, und ſie können es auch nicht verſtehen.

18. How to Send the Record to Us. — Having finished your record, wrap the cylinder in the cotton in which it is wrapped when you receive it, in such manner that only the woolly part of the cotton will be in contact with the surface of the cylinder. Put your name and class number, and the number of the lesson, in the blank spaces left for that purpose on the tag, place the cylinder in the tube-shaped box, replace the tag, pack the whole in the fiber mailing box, and mail it to us, addressed as follows:

"International Correspondence Schools,
School of German,
Scranton, Pa."

LESSON III

PHONOGRAPH RECORD

VOCABULARY

NOTES.—The abbreviation (adj.) after "no" is to distinguish the meaning of „kein" from that of „nein," which you learned in the second lesson.

The small numbers in the Vocabulary and Phrases and Sentences refer to the correspondingly numbered paragraphs of the Remarks.

der Appetit,[1] *the appetite.*
der Arzt, *the physician.*
bin, (*I*) *am.*
der Durſt, *the thirst.*
durſtig, *thirsty.*
ein,[2] *a, an.*
eſſen, *to eat.*
er ißt,[3] *he eats.*
fahren, *to ride* (*in a carriage, car, ship, etc.*), *to travel* (*to a destination in a conveyance*).
er fährt,[3] *he rides, travels.*
der Fuß, *the foot.*
gehen, *to walk, to go.*
gleich, *at once.*
haben, *to have.*
ich habe, *I have.*
er hat, *he has.*
Hamburg, *Hamburg.*
der Hals, *the throat.*
heute, *today.*
der Hunger, *the hunger.*
hungrig, *hungry.*
der Hut, *the hat.*
ihr, *their.*
iſt, (*he, she, it*) *is.*
jetzt, *now.*
jetzt gleich, *at once, right away.*
kaufen, *to buy.*
kein, *no* (*adj.*).
krank, *sick.*
mein, *my.*
müſſen, *to be obliged.*
ich muß, *I must.*
er muß, *he must.*
nach, *to* (*destination, city, country*).
nachher, *afterwards.*
oder, *or.*
ſchlimm, *sore.*
ſind, (*we, you, they*) *are.*
der Stock, *the cane.*
thun, *to do.*
trinken, *to drink.*
was, *what.*
wo, *where.*
wollen, *to want to, to wish to,* (*to*) *will, shall.*
ich will, *I want to, will, shall.*
er will, *he wants to, will, shall.*
zuerſt, *first.*
zu Hauſe, *at home.*

For notice of copyright, see page immediately following the title page.

PHRASES AND SENTENCES

Was wollen Sie jetzt thun?	What do you want to do now?
Ich will einen' Hut und einen' Stock kaufen, und nachher' muß ich einen Arzt ſprechen.	I want to buy a hat and a cane, and afterwards I must see (*lit.* speak) a physician.
Ich bin.	I am.
Er iſt.	He is.
Wir ſind.	We are.
Sie (ſie) ſind.	You (they) are.
Sie müſſen' einen Arzt ſprechen! Sind Sie krank?	You must see a physician! Are you ill?
Nein, ich bin nicht krank.' Ich habe nur einen ſchlimmen' Fuß.	No; I am not ill. Only I have a sore foot.
Wollen wir gehen oder fahren?	Shall we walk, or ride?
Wir müſſen' fahren; mein Fuß iſt ſchlimm,' und ich kann nicht gut gehen.	We must ride; my foot is sore, and I cannot walk well.
Wo iſt Ihr Freund heute?	Where is your friend today?
Er iſt zu Hauſe; er iſt krank,' er hat einen ſchlimmen Hals.	He is at home; he is sick, he has a sore throat.
Hat er einen guten' Arzt?	Has he a good physician?
Nein, er will keinen' Arzt haben. Er muß heute noch nach Hamburg fahren.	No; he does not want to have a physician. He must go to Hamburg today (yet).
Wollen wir jetzt gleich fahren?	Shall we ride (off) at once? (*lit.* now at once.)
Nein, noch nicht; ich muß zuerſt etwas eſſen und trinken. Ich bin ſehr hungrig' und durſtig.' Haben Sie nicht auch Hunger?'	No, not yet; I must first eat and drink something. I am very hungry and thirsty. Are you not hungry too?
Nein, ich habe keinen Appetit,' und ich habe auch keinen Durſt.	No; I have no appetite, and I am not thirsty, either. (*lit.* and I have also no thirst.)

REMARKS

1. The names of persons, animals, things, or anything else existing that can be referred to as "he," "she," or "it" are called *nouns*. When the particular person or thing is referred to as "he," such as "man," or "rooster," the noun is said to be of *masculine gender* and it is called a *masculine noun*. When the noun is the name of something referred to as "she," such as "woman," "hen," it is called a *feminine noun*, and the thing itself is of *feminine gender*. Finally, when the noun is the name of something referred to as "it," such as "cat," "table," "patience," it is called a *neuter noun*, and the thing itself is said to be of *neuter gender*. When we wish to designate one particular thing of many similar ones in existence we place the word "the" before it and say, for instance, "the man," "the woman," "the table." The word "the" is called the *definite article*. In English the definite article is the same for all nouns whether masculine, feminine, or neuter, or the same for all genders. In German, on the contrary, there are three definite articles, one for each gender, viz., „der" for the masculine, „die" for the feminine, and „das" for the neuter gender. So far you have considered in your lessons only masculine nouns, which, therefore, have the definite article „der" such as „der Bruder" „der Freund," etc. We wish to call your attention to the fact, however, here at the beginning of your studies, that for most nouns there is no rule in German by which their gender may be determined, and that the proper article must always be learned together with the noun. Always try to remember a certain noun with its article and you will acquire by habit the proper use of the definite articles.

2. When we wish to designate any one of a number of similar existing things, persons, etc., we place the word "a" or "an" before its noun. This word "a" or "an" is called the *indefinite article*, and, like the definite article, is the same for all genders. The indefinite article in German is „ein."

Contrary to the English, however, the German indefinite article is not always the same, but is changed by adding various endings **e, er, es, en,** under certain conditions. In the present lesson you meet with only one of these endings, viz., **en.** The others will be dealt with in subsequent lessons. This ending **en** is attached to the indefinite article when it stands before a masculine noun in such sentences as "I have a hat," „Ich habe einen Hut," while in such sentences as "He is a physician," Er iſt ein Arzt," the article has not the ending. In the latter sentence the noun and its article are said to be in the *nominative case,* and in the former in the *accusative,* or *objective, case.*

3. The words, „mein," „ſein," „kein," „Ihr," „ihr," occuring in the second and third lessons, also take the ending **en** before a masculine noun, when in the accusative, or objective, case.

4. Words added to a noun to define one of its qualities, such as "good," in the combination "a good man," are called *adjectives.* In English the adjective does not change; in German it does, by taking on endings. Before the accusative case of a masculine noun it takes on the ending **en,** just as do the indefinite article and the words „mein," „ſein," „kein," „Ihr," „ihr." Thus, „Ich habe einen guten Hut."

5. In sentences, however, in which the adjective does not come before a noun, such as "the hat is good," the German adjective has no ending. Thus, „der Hut iſt gut," „mein Fuß iſt ſchlimm," „er iſt krank," „ich bin durſtig." *This holds good for all genders.*

6. In German it is equally correct to say, "I am hungry, thirsty," and "I have hunger, thirst." For the expression, "I have an appetite," however, there is in German the expression, „ich habe Appetit," *without* the indefinite article. In the negative statement the form „ich habe keinen Hunger, keinen Durſt, keinen Appetit" is used as in English.

7. From the various examples of *verbs*, that is, words expressing actions, movements, or conditions of persons, animals, or things, given so far, you will have noticed that their form in connection with „wir," „Sie," and „ſie" is the same as the infinitive except for the verb "to be," „ſein." Thus, the German infinitive of "to speak" is „ſprechen," and in the *first person plural* the form of the verb is also „ſprechen," so that we say „wir ſprechen." Likewise in the *third person plural*, „ſie ſprechen," and also in the combination „Sie ſprechen," which is grammatically also the third person plural but has the meaning of the *second person plural*, "you speak."

8. By dropping the ending **en** or **n** of the infinitive of a verb we arrive at its *stem*. Thus the stem of the verb „ſprechen" is „ſprech—," of „verſtehen," „verſteh—," and so forth. By adding certain endings and prefixes to the stem, and by changing the stem vowel the other forms of the verbs are arrived at. We will consider as yet only the *first and third persons singular of the present tense*, that is, such forms as „ich ſpreche," „ich verſtehe," etc., and „er ſpricht," „er verſteht," etc.

The first person singular of the present tense is formed by adding **e** *to the stem.*

The third person singular of the present tense is formed by adding **t** *to the stem, or* **et** *when the stem ends in a* **d** *or* **t.**

To these rules there are numerous exceptions as well as additions, which are best learned by practice. To aid you therein we shall give hereafter such forms as do not strictly conform with the above simple rules, pronounced by themselves, together with their infinitive, in the Vocabulary of the Phonograph Record, while all verbs that do conform to these rules will be given in the Vocabulary in the infinitive only.

9. The word „nachher" is here placed first and the words „muß ich" after it. This arrangement serves to emphasize the idea of time which is expressed by „nachher," "afterwards." See Lesson II, Art. **10.**

DRILL

Wollen Sie gehen oder fahren?—Ich will fahren, ich kann nicht gut gehen.
Do you want to walk or ride?—I want to ride, I cannot walk well.

Wollen Sie eſſen?—Nein, ich will nicht eſſen.
Wollen Sie nicht fahren?—Nein, ich will nicht fahren.
Wollen Sie jetzt gehen (*go*)?—Ja, ich will jetzt gehen.
Wollen Sie etwas trinken?—Ja, ich will etwas trinken.
Wollen Sie etwas kaufen?—Ja, ich will etwas kaufen.

Wollen Sie einen Hut haben?—Nein, ich will keinen Hut haben.

Sie wollen einen Arzt ſprechen, nicht wahr?—Ja, ich will einen Arzt ſprechen.

Sie wollen fahren, nicht wahr?—Nein, ich will gehen.

Was wollen Sie thun?—Ich will einen Hut kaufen.
What do you want to do?—I want to buy a hat.

Was wollen Sie jetzt thun?—Jetzt will ich einen Stock kaufen.

Was wollen Sie nachher thun?—Nachher will ich einen Arzt ſprechen.

Was wollen Sie heute thun?—Ich will heute nach Hamburg fahren (*travel*).

10. As mentioned in the Vocabulary, the word „**fahren**" has two meanings, viz., "to ride" and "to travel." It will be easy for you to make out the proper meaning in each case.

Was wollen Sie zuerſt thun?—Zuerſt will ich etwas eſſen und trinken.

Was wollen Sie haben?—Ich will einen Hut haben.

Will Ihr Bruder einen Arzt haben?—Nein, er will keinen Arzt haben.
Does your brother want to have a physician?—No; he wants no physician.

Will Ihr Freund einen Hut kaufen?—Nein, er will keinen Hut kaufen.

Will Ihr Bruder nicht einen Stock kaufen?—Ja, er will einen Stock kaufen.

Will er einen Arzt ſprechen?—Nein, er will keinen Arzt ſprechen.

Will Ihr Bruder ſeinen Freund ſprechen?—Ja, er will ſeinen Freund ſprechen.

Will er gehen oder fahren?—Er will gehen (*walk*).

11. The word „gehen" has two meanings in this lesson, viz., "to go" and "to walk." It is apparent that in a sentence such as „Müſſen Sie ſchon gehen?" "Must you go already?" the former meaning is used, and in a sentence such as „Müſſen Sie fahren oder können Sie gehen?" "Must you drive or can you walk?" the latter meaning is the proper one.

Will mein Freund nicht etwas eſſen?—Ja, er will etwas eſſen.

Will er nicht auch etwas trinken?—O gewiß, er will auch etwas trinken.

Was will Ihr Freund heute thun?—Er will einen Hut kaufen.
What does your friend want to do today?—He wants to buy a hat.

Was will mein Bruder haben?—Er will einen guten Hut haben.

Was will er nachher thun?—Nachher will er ſeinen kranken Freund ſprechen.

Was will ſein Freund zuerſt thun?—Er will zuerſt etwas eſſen.

Wollen wir jetzt gehen?—Nein, wir wollen zuerſt etwas eſſen.
Will we go now?—No, we will eat something first.

Wollen wir gehen oder fahren?—Wir wollen fahren.

Wollen wir nicht einen Hut kaufen?—Ja, wir wollen einen Stock und einen Hut kaufen.

Wollen wir nachher meinen Freund ſprechen?—Nein, nachher wollen wir meinen kranken Bruder ſprechen.

Wollen wir nicht zuerſt etwas eſſen und trinken?—Ja, wir wollen zuerſt etwas eſſen und trinken.

Was wollen wir thun?—Wir wollen einen guten Hut kaufen.
What do we want to do?—We want to buy a good hat.

Was wollen wir jetzt thun?—Jetzt wollen wir etwas essen und trinken.

Und was wollen wir nachher thun?—Nachher wollen wir einen Stock kaufen.

Was wollen wir heute thun?—Wir wollen heute noch nach Hamburg fahren.

Wollen Sie und Ihr Freund etwas kaufen?—Ja, wir wollen einen guten Stock kaufen.

Wollen Ihr Bruder und sein Freund etwas essen?—Ja, sie wollen etwas essen und trinken.

Do your brother and his friend wish to eat something?—Yes; they want to eat and drink something.

Wollen sie zuerst einen Hut kaufen?—Nein, sie wollen zuerst etwas essen.

Wollen sie gehen oder fahren?—Sie (they) wollen fahren.

Was wollen sie haben?—Sie (they) wollen einen Arzt haben.

Sie (they) wollen heute noch nach Hamburg fahren, nicht wahr?—Nein, sie wollen heute noch nicht fahren.

Was wollen Ihr Bruder und sein Freund jetzt thun?—Sie wollen einen Arzt sprechen.

What do your brother and his friend want to do now?—They want to see (speak) a physician.

Was wollen sie nachher thun?—Nachher wollen sie einen guten Hut und einen guten Stock kaufen.

Was wollen sie zuerst thun?—Zuerst wollen sie etwas essen.

Sie müssen einen Arzt sprechen, nicht wahr?—Ja, ich muß einen Arzt sprechen.

You must see a physician, must you not?—Yes; I must see a physician.

Müssen Sie nicht einen Hut kaufen?—Ja, ich muß einen Hut und einen guten Stock kaufen.

Müssen Sie schon gehen?—Ja, ich muß gehen, ich muß heute noch nach Hamburg fahren.

Müssen Sie jetzt gleich gehen?—Nein, noch nicht; ich muß zuerst etwas essen.

Müssen Sie fahren, oder können Sie gehen?—Nein, ich muß fahren.

Was müſſen Sie heute thun?—Ich muß heute meinen kranken Bruder ſprechen.

Und was müſſen Sie nachher thun?—Nachher muß ich einen Hut kaufen.

Muß Ihr Freund heute noch nach Hamburg fahren?
—Ja, er muß heute nach Hamburg fahren.
Must your friend travel to Hamburg today yet?—Yes; he must travel to Hamburg today.

Muß Ihr Freund heute etwas kaufen?—Ja, er muß einen Hut kaufen.

Muß Ihr Bruder nicht einen Arzt ſprechen?—Nein, er muß keinen Arzt ſprechen.

Muß ſein Freund nicht zuerſt etwas eſſen?—Ja, er muß etwas eſſen.

Muß Ihr Arzt ſeinen Bruder ſprechen?—Nein, mein Arzt muß ſeinen Bruder nicht ſprechen.

Was muß Ihr Freund heute thun?—Er muß nach Hamburg fahren.

Was muß mein Bruder jetzt thun?—Er muß etwas eſſen.

Müſſen wir einen Hut kaufen?—Nein, wir müſſen keinen Hut kaufen; wir müſſen einen Arzt ſprechen.
Must we buy a hat?—No; we must buy no hat; we must see a physician.

Müſſen wir nicht zuerſt etwas eſſen?—Ja, wir müſſen zuerſt etwas eſſen und trinken.

Müſſen wir heute ſchon nach Hamburg fahren?—Nein, wir müſſen heute noch nicht fahren (*travel*).

Können wir gehen, oder müſſen wir fahren (*ride*)?—Wir können nicht gehen, wir müſſen fahren.

Müſſen Sie und Ihr Bruder einen Stock kaufen?—Nein, wir müſſen einen guten Hut kaufen.

Was müſſen wir jetzt thun?—Wir müſſen Ihren Bruder ſprechen.

Was müſſen wir nachher thun?—Nachher müſſen wir etwas eſſen.

Müſſen Ihr Bruder und ſein Freund nicht etwas eſſen?—Ja, ſie müſſen etwas eſſen, und nachher müſſen ſie einen Arzt ſprechen.
Must not your brother and his friend eat something?—Yes; they must eat something, and afterwards they must see a physician.

Müſſen ſein Bruder und Ihr Freund heute noch nach Hamburg fahren?—Nein, ſie müſſen heute noch nicht fahren.

Müſſen mein Freund und ſein Bruder nicht einen Hut kaufen?—Nein, ſie müſſen einen Stock kaufen.

Müſſen ſie gehen oder fahren?—Sie müſſen fahren.

Was müſſen ſie heute thun?—Sie müſſen einen Arzt ſprechen.

Sind Sie krank?—Nein, ich bin nicht krank.
Are you ill?—No; I am not ill.

Sind Sie durſtig?—Nein, ich bin nicht durſtig.

Sind Sie hungrig?—Ja, ich bin hungrig.

Sind Sie nicht hungrig?—Nein, hungrig bin ich nicht, aber ſehr durſtig.

Sind Sie nicht durſtig?—Ja, ich bin ſehr durſtig und hungrig bin ich auch.

Sind Sie hungrig oder durſtig?—Ich bin hungrig und durſtig.

Sind Sie mein Freund?—Ja, ich bin Ihr Freund.
Are you my friend?—Yes; I am your friend.

Sind Sie mein Bruder?—Nein, ich bin nicht Ihr Bruder.

Sind Sie mein Arzt?—Nein, ich bin nicht Ihr Arzt.

Sind Sie nicht ſein Freund?—Ja, ich bin ſein Freund.

Sind Sie ſein Bruder?—Ja, ich bin ſein Bruder.

Sind Sie nicht ſein Arzt?—Nein, ſein Arzt bin ich nicht, aber ich bin ſein Freund.

Sind Sie ſein Freund oder ſein Bruder?—Ich bin ſein Bruder und ich bin ſein Freund.

Bin ich Ihr Freund?—Ja, Sie ſind mein Freund.
Am I your friend?—Yes; you are my friend.

Bin ich nicht krank?—Nein, Sie ſind nicht krank.

Wo iſt Ihr Freund heute?—Er iſt zu Hauſe.
Where is your friend today?—He is at home.

Wo iſt mein Bruder jetzt?—Ihr Bruder iſt zu Hauſe.
Iſt er nicht krank?—Nein, er iſt nicht krank.
Iſt mein Arzt jetzt zu Hauſe?—Ja, Ihr Arzt iſt zu Hauſe.
Iſt ſein Freund krank?—Nein, er iſt nicht krank.
Iſt er nicht ſein Freund?—Ja, er iſt ſein Freund.
Mein Arzt iſt Ihr Bruder, nicht wahr?—Ja, er iſt mein Bruder.

Wollen Sie nicht etwas eſſen?—Ja, wir ſind ſehr hungrig.
Do not you want to eat something?—Yes; we are very hungry.

Sind Sie auch durſtig?—Nein, durſtig ſind wir nicht.
Sind Ihr Bruder und ſeine Frau nicht auch hungrig?—Nein, ſie ſind nicht hungrig.

Haben Sie Hunger?—Ja, ich habe Hunger.
Are you hungry?—Yes; I am hungry (literally: I have hunger).

Haben Sie Durſt?—Nein, Durſt habe ich nicht, aber ich bin hungrig.
Haben Sie keinen Appetit?—Nein, ich habe noch keinen Hunger; ich will jetzt noch nicht eſſen.
Haben Sie keinen Durſt?—Nein, ich habe keinen Durſt und auch keinen Hunger.

Haben Sie einen Arzt?—Nein, ich habe keinen Arzt.
Have you a physician?—No; I have no physician.

Haben Sie einen Hut?—Ja, ich habe einen Hut.
Haben Sie einen Stock?—Ja, ich habe auch einen Stock.
Haben Sie einen ſchlimmen Fuß?—Ja, ich habe einen ſchlimmen Fuß.
Haben Sie einen guten Freund?—Nein, ich habe keinen guten Freund.
Haben Sie einen Bruder?—Nein, ich habe keinen Bruder.
Haben Sie ſeinen guten Hut?—Nein, ich habe meinen guten Hut.
Haben Sie meinen Stock?—Nein, ich habe Ihren Stock nicht.
Haben Sie ſeinen guten Hut?—Nein, ich habe ſeinen Hut nicht.

12. Notice in the two last answers the position of the word „nicht." It would be wrong to say „Ich habe nicht seinen Hut."

Hat er Hunger?—Ja, er hat Hunger.
Is he hungry?—Yes; he is hungry.

Hat er nicht Durst?—Ja, er hat Durst.
Hat er keinen Appetit?—Nein, er ist nicht hungrig, er hat Durst.
Hat sein Bruder Hunger?—Ja, er hat Hunger und Durst.

Hat er einen Arzt?—Nein, er hat keinen Arzt.
Has he a physician?—No; he has no physician.

Hat Ihr Bruder einen Freund?—Nein, er hat keinen Freund.
Hat mein Freund einen Bruder?—Ja, Ihr Freund hat einen guten Bruder.
Hat mein Arzt einen guten Freund?—Nein, er hat keinen guten Freund.
Hat mein Freund Ihren Hut?—Nein, er hat meinen Hut nicht.
Hat Ihr Arzt seinen Stock?—Ja, er hat seinen Stock.
Hat Ihr Freund meinen Arzt?—Nein, er hat Ihren Arzt nicht.
Hat er einen guten Arzt?—Nein, er hat keinen guten Arzt.
Hat er einen schlimmen Fuß?—Ja, er hat einen schlimmen Fuß.

Haben Sie und Ihr Bruder einen guten Arzt?—O ja! Wir haben einen guten Arzt.
Have you and your brother a good physician?—O yes! We have a good physician.

Haben Sie und Ihr Freund nicht Hunger?—Ja, wir haben Hunger; wir wollen etwas essen.
Haben wir einen guten Freund?—Ja, Sie haben einen guten Freund.
Haben Ihr Bruder und sein Freund einen guten Stock?—Nein, sie haben keinen guten Stock.
Haben sie meinen Hut?—Nein, sie haben Ihren Hut nicht.
Haben sie Ihren Stock?—Nein, sie haben meinen Stock nicht.

Thun. Ich thue; er thut; wir thun; Sie, sie thun.
To do. I do; he does; we do; you, they do.

Gehen. Ich gehe; er geht; wir gehen; Sie, sie gehen.
Kaufen. Ich kaufe; er kauft; wir kaufen; Sie, sie kaufen.

Trinken. Ich trinke; er trinkt; wir trinken; Sie, ſie trinken.
Verſtehen. Ich verſtehe; er verſteht; wir verſtehen; Sie, ſie verſtehen.

Sprechen. Ich ſpreche; er ſpricht; wir, Sie, ſie ſprechen.
To speak. I speak; he speaks; we, you, they speak.

Eſſen. Ich eſſe; er ißt; wir, Sie, ſie eſſen.
Fahren. Ich fahre; er fährt; wir, Sie, ſie fahren.

Können. Ich kann; er kann; wir, Sie, ſie können.
To be able. I can; he can; we, you, they can.

Wollen. Ich will; er will; wir, Sie, ſie wollen.
Müſſen. Ich muß; er muß; wir, Sie, ſie müſſen.

Haben. Ich habe; er hat; wir, Sie, ſie haben.
To have. I have; he has; we, you, they have.

Was thut Ihr Bruder?—Er kauft einen Hut.
What is your brother doing?—He is buying a hat.

Was thut mein Freund?—Er kauft einen Stock.
Was thut ſein Bruder jetzt?—Er ißt und trinkt.

Kauft ſein Freund einen Stock?—Nein, er kauft einen Hut.
Is his friend buying a cane?—No he is buying a hat.

Geht oder fährt Ihr Bruder?—Er geht nicht, er fährt.
Verſteht und ſpricht ſein Freund engliſch?—Ja, er verſteht engliſch und ſpricht es auch ſehr gut.
Ißt oder trinkt mein Freund?—Er trinkt nicht, aber er ißt.

Kaufen Sie?—Ja, wir kaufen.
Do you buy?—Yes; we buy.

Eſſen wir nicht?—Nein, wir eſſen nicht.
Fahren ſie?—Ja, ſie fahren.
Gehen Sie ſchon?—Ja, wir gehen gleich.
Trinken ſie?—Nein, ſie trinken nicht.
Thun wir etwas?—Ja, wir thun etwas.

REVIEW AND CONVERSATION

Was wollen wir heute thun?	What do we want to do today?
Ich will einen Hut kaufen, meinen Arzt sprechen und nach Hamburg fahren.	I want to buy a hat, see my physician, and go (*literally*, journey) to Hamburg.
Und ich muß meinen Bruder sprechen und einen Stock kaufen.	And I must see my brother and buy a cane.
Was wollen wir zuerst thun?	What do we want to do first?
Zuerst wollen wir etwas essen und trinken.	First we want to eat and drink something.
Haben Sie Hunger?	Are you hungry?
Ja, ich bin sehr hungrig und durstig.	Yes; I am very hungry and thirsty.
Und was thun wir nachher?	And what do we (do) afterwards?
Nachher will ich gleich meinen Arzt sprechen.	Afterwards I want to see my physician at once.
Sind Sie krank?	Are you ill?
Ja, ich habe einen schlimmen Fuß.	Yes; I have a sore foot.
Haben Sie einen guten Arzt?	Have you a good physician?
O ja, wir haben einen sehr guten Arzt.	O yes; we have a very good physician.
Spricht Ihr Arzt deutsch oder englisch?	Does your physician speak German or English?
Er spricht etwas englisch, aber nicht sehr gut.	He speaks some English, but not very well.
Sprechen Sie und Ihr Arzt deutsch oder englisch?	Do you and your physician speak German or English?
Wir sprechen deutsch.	We speak German.
Können Sie deutsch sprechen?	Can you speak German?
O ja, ich kann es schon gut sprechen, aber mein Bruder spricht es noch nicht sehr gut; er kann es aber schon gut verstehen.	O yes; I can speak it well already, but my brother does not speak it very well as yet; he can, however, already understand it well.
Sie sprechen auch ein wenig französisch, nicht wahr?	You speak also a little French, do you not?
Ja, ich kann auch ein wenig französisch sprechen.	Yes; I can speak a little French also.
Spricht Ihr Bruder auch französisch?	Does your brother also speak French?
Nein, er kann es nicht sprechen, er versteht es aber gut.	No; he cannot speak it, but he understands it well.
Müssen Sie heute nach Hamburg fahren?	Must you go to Hamburg today?

REVIEW AND CONVERSATION—(Continued)

Ja, wir müſſen heute noch fahren.
Und Ihr Freund, muß er auch nach Hamburg fahren?
Nein, er kann noch nicht fahren; er iſt krank; er hat einen ſchlimmen Hals; er ißt und trinkt nicht.

Wo iſt er?
Er iſt zu Hauſe.
Hat er einen Arzt?
Ja, er hat meinen guten Arzt.
Kann Ihr Freund auch deutſch ſprechen?
Nein, er ſpricht nicht deutſch; er und ſein Arzt ſprechen engliſch oder ſpaniſch.
Spricht Ihr Arzt auch ſpaniſch?

O gewiß, er ſpricht ſehr gut ſpaniſch.

Wollen wir jetzt etwas eſſen?
Ja, wir wollen jetzt gleich etwas eſſen; ich bin ſehr hungrig und habe Durſt. Haben Sie nicht auch Appetit?
Ja gewiß, ich habe auch Appetit; ich will auch etwas eſſen und trinken.
Und nachher wollen wir einen Hut und einen Stock kaufen, nicht wahr?
Ja.
Wollen wir fahren oder können Sie gehen?
Nein, wir wollen nicht fahren; mein Fuß iſt nicht ſehr ſchlimm, wir können gehen.

***

Haben Sie Ihren Hut?
Ja, ich habe meinen Hut.
Sie wollen jetzt Ihren kranken Bruder ſprechen, nicht wahr?
Ja, ich will meinen Bruder ſprechen.

Yes; we must go today (yet).
And your friend, must he also go to Hamburg?
No; he cannot go as yet; he is sick; he has a sore throat; he does not eat or drink (*lit.* he eats and drinks not).
Where is he?
He is at home.
Has he a physician?
Yes; he has my good physician.
Can your friend speak German, too?
No; he does not speak German; he and his physician speak English or Spanish.
Does your physician speak Spanish, too?
O, certainly; he speaks very good Spanish.
Shall we eat something now?
Yes; we will eat something at once; I am very hungry and thirsty. Have you not an appetite too?
Yes, certainly, I have an appetite too; I too want to eat and drink something.
And afterwards we want to buy a hat and a cane, do we not?

Yes.
Shall we ride, or can you walk?

No; we will not ride; my foot is not very sore, we can walk.

***

Have you your hat?
Yes; I have my hat.
You want to see your sick brother now, do you not?
Yes; I want to see my brother.

REVIEW AND CONVERSATION—(Continued)

Wo iſt Ihr Bruder?	Where is your brother?
Er iſt zu Hauſe.	He is at home.
Iſt er ſehr krank?	Is he very sick?
Ja, er iſt ſehr krank.	Yes; he is very sick.
Kann er eſſen und trinken?	Can he eat and drink?
Nein, er hat keinen Appetit.	No; he has no appetite.

PHONOGRAPH EXERCISE

1. Was will Ihr Freund heute thun?
2. Er will ſeinen kranken Bruder ſprechen.
3. Iſt ſein Bruder krank?
4. Ja, er hat einen ſchlimmen Hals.
5. Hat er einen Arzt?
6. Ja, er hat einen guten Arzt.
7. Was wollen Sie jetzt thun?
8. Ich will einen guten Hut und einen guten Stock kaufen.
9. Und was wollen Sie nachher thun?
10. Nachher wollen wir etwas eſſen und trinken.
11. Sind Sie hungrig?
12. Ja, ich habe Hunger und bin auch durſtig. Sind Sie nicht auch hungrig?
13. Nein, ich habe keinen Appetit, aber ich habe Durſt.
14. Wollen wir jetzt gleich gehen?
15. Nein, noch nicht; ich muß zuerſt meinen Bruder ſprechen.
16. Wo iſt Ihr Bruder?
17. Er iſt zu Hauſe.
18. Wollen wir gehen oder fahren?
19. Wir wollen fahren; ich habe einen ſchlimmen Fuß und kann nicht gut gehen.
20. Wollen Sie nicht einen Arzt ſprechen?
21. Nein, ich kann keinen Arzt ſprechen; ich muß nach Hamburg fahren.
22. Müſſen Sie heute noch fahren?
23. Ja, wir müſſen heute noch nach Hamburg fahren.

LESSON IV

PHONOGRAPH RECORD

VOCABULARY

NOTE.—The small numbers in the Vocabulary and Phrases and Sentences refer to the correspondingly numbered paragraphs of the Remarks below.

CAUTION.—Notice the pronunciation of the final consonants in the words „billig" and „rund." According to the rules of pronunciation given in Lesson I, the g sounds here like ch and the d like t. But when these words take on the endings e, er, en, the g and d respectively take again their regular sounds. This rule is universal. Thus, for instance, if an adjective ends in b, this b is pronounced like p, but if an ending is added it again has the sound of b. Thus,

lieb, lieber, etc.

Syllables in brackets are not pronounced on the record.

der Amerikaner, *the American.*
aus, *from.*
billig (e,[2] er, en), *cheap.*
Bremen, *Bremen.*
das, *that.*
den,[1] *the* (acc.).
dort, *there.*
der Deutsche (er, en), *the German.*
dick (e, er, en), *thick, stout.*
dünn (e, er, en), *thin, slender.*
drei, *three.*
der Doktor, *the doctor.*
der Engländer, *the Englishman.*
fünfzehn, *fifteen.*
der Herr, *the gentleman.*
Herr, Herrn, *Mr.* {(nom.) (acc.)
hier, *here.*
hoch, hohe[3] (er, en), *high.*
hübsch (e, er, en), *pretty, nice, handsome.*
ihn, *him.*
kenne, (*I*) *know.*
kennen, *to know* (in the sense of *to be acquainted with*).
kosten, *to cost.*
der Laden, *the store.*
die Mark, *the Mark* (25 cents.)
mein Herr, *sir.*
nehmen, *to take.*
er nimmt, *he takes.*
der Preis, *the price.*
rund (e, er, en), *round.*
teuer (teure, teurer, teuren), *dear, expensive.*
wer, *who.*
woher, *wherefrom, whence.*
wünschen, *to wish.*
zu, {*to* (before an infinitive). *too* (as in "too expensive," f. i.).
zwei, *two.*

PHRASES AND SENTENCES

Wollen Sie jetzt den[1] Hut kaufen?	Do you want to buy that hat now?
Ja, ich will ihn[4] jetzt kaufen.	Yes; I want to buy it now.
Kennen Sie einen guten Laden?	Do you know a good store?
Ja, hier ist ein guter[3] Laden.	Yes; here is a good store.
Was wünschen Sie, mein Herr[3]?	What do you wish, sir?
Ich wünsche einen Hut zu[7] kaufen.	I wish to buy a hat.
Hier ist ein hübscher,[3] hoher[3] Hut und ein sehr hübscher, runder Hut.	Here is a handsome, high hat and a very nice,[3] round hat.
Der hohe[3] Hut ist hübsch. Was kostet* er[4]?	The high hat is handsome. What does it cost?
Der Hut kostet fünfzehn (15) Mark.[11]	The hat costs fifteen marks.
Das ist zu teuer.	That is too expensive.
O nein, der Preis ist nicht zu hoch.[3]	O, no; the price is not too high.
Gut; ich will den hohen Hut nehmen.	Very well; I will take the high hat.
Wünschen Sie noch etwas?	Do you wish something else?
Ja, mein Freund wünscht noch einen hübschen Stock zu kaufen.	Yes; my friend still wishes to buy a nice cane.
Hier ist ein dicker und ein dünner Stock. Der dicke Stock kostet drei (3) Mark und der dünne[3] zwei (2) Mark.	Here is a stout and a slender cane. The stout cane costs three marks and the slender one two marks.
Das ist billig. Der dünne Stock ist sehr hübsch; ich will ihn[4] nehmen.	That is cheap. The slender cane is very pretty; I will take it.
Wünschen Sie jetzt den Arzt zu sprechen?	Do you wish to see the physician now?

*Compare Art. 8, Lesson III. The stem of „kosten" is „kost—," which ending in t takes on et instead of simply t in the third personal singular of the present tense.

PHRASES AND SENTENCES—(Continued)

Ja; kennen Sie Herrn* Doktor Jones?	Yes. Do you know (Mr.) Doctor Jones?
O ja, ich kenne ihn, aber nicht sehr gut; er ist ein Engländer,* nicht wahr?	O yes; I know him, but not very well; he is an Englishman, is he not?
O nein, der Herr Doktor ist Amerikaner.*	O, no; the (Mr.) doctor is an American.
Sie sind Deutscher, nicht wahr?	You are a German, are you not?
Ja; ich bin aus Bremen.	Yes; I am from Bremen.
Wer ist der Herr dort?*	Who is that Gentleman there?
Das'* ist ein Amerikaner.	That is an American.
Woher ist er?	Where is he from?
Er ist aus Chicago.	He is from Chicago.
Kennt er Herrn* Jones?	Does he know Mr. Jones?
Nein, er kennt den* Herrn nicht.	No; he does not know the gentleman.

REMARKS

1. The accusative of the German masculine definite article „der" is not the same as the nominative, as is the case in English, but different, viz., „den."

In the sentences: „Wollen Sie jetzt **den** Hut kaufen?" „Wollen Sie jetzt **den** Arzt sprechen?" the sense of the conversation is that the hat has been spoken of before and the definite article „den" is best rendered by "that" in English; if no reference is made mentally to previous conversation render it by "the."

2. In English the adjective never changes. In German, however, it does, as we have already seen in the third lesson. There you have learned that in the accusative case the adjective takes on the ending **en.**

In this lesson you will note that in the nominative case the adjective takes on the ending **e** when placed between the definite article and the noun. Thus: „der hübsche Hut."

763845 A

This holds good for all genders. When used with the indefinite article, one of the *possessive pronouns* such as „mein," „ſein," „Ihr," „ihr," or the word „kein," and a masculine noun, the adjective takes on the ending **er**. Thus: „Ein hübſcher Hut." „Sein guter Freund." Read again Arts. **4** and **5**, Lesson III.

3. Notice that the adjective „hoch," when taking on endings, changes the **ch** into simple **h**.

4. The words „ich" "I," „er" "he," „es" "it," „wir" "we," „ſie" "they," „Sie" "you," that occurred in this and the previous lessons are some of the so-called *personal pronouns*, that is, words used *instead of* or *in place of* nouns. „Er" is the nominative singular of the third person masculine personal pronoun, and the accusative of it is „ihn." This pronoun must always be used when the noun for which it stands is a masculine one. Thus: „Haben Sie **den** Hut?"— „Ja, ich habe **ihn**." "I have *him*." „Was koſtet **er**?" "What does *he* cost?" Other pronouns and their cases we will encounter as we go on.

5. Notice that to avoid repeating the word „Stock" so often it has been left out after „dünn" and is to be inferred. In English we would say: "the slender one." There is no equivalent for this English word "one" in German.

6. It is equally proper to say „ich bin Amerikaner, Deutſcher," etc., and „ich bin **ein** Amerikaner, **ein** Deutſcher." Notice here also the ending **er**; the noun „der Deutſche" takes on the same endings as the adjective „deutſch." To get the right endings imagine that the noun „der Deutſche" stands for „der deutſche Mann," "the German man," and that the word „Mann" has been left out. Thus we get „der Deutſche [Mann]"; „ein Deutſcher [Mann]"; „den, einen Deutſchen [Mann]." The same is the case with the nouns „der Franzoſe," "the Frenchman," „der Chineſe," "the Chinese," except after the indefinite article, when they remain unchanged, thus, „ein Franzoſe," but „einen Franzoſen." Those of the nouns denoting nationality the nominatives of which end

in **er** as „der Amerikaner," do not change their endings at all except in the genitive singular, of which we shall speak later.

While it is proper to either say „er ist **ein** Amerikaner, Deutscher," etc., or simply „er ist Amerikaner," it is better to leave out the indefinite article, when the questioner wishes to know and is informed about the profession of the person talked about. Thus: „Der Herr ist Arzt, nicht wahr?—Ja, er ist Arzt." But: Er ist **ein** guter Arzt.

7. You will notice that here the little word „zu" "to" is put before „kaufen," while in previous sentences of like character this word was omitted, as, for instance, in „ich will einen Hut kaufen." Whether or not „zu" is to be put before an infinitive dependent on another verb will offer no difficulties to you, since in almost every case the German construction is the same as the English. One must, of course, bear in mind that „ich will" is "I will," though it has the sense of "I want to."

8. The definite article „der" has often the meaning of "that." To make this more emphatic Germans sometimes add the little word „dort" "there" if the party in question is not standing near by but pointed out by the questioner to the party questioned.

„Herrn" is the accusative case of „Herr." When used in connection with a surname the definite article is omitted but when used without a surname the article must be used. Thus: „Kennt Ihr Freund Herrn Jones? Nein, er kennt den Herrn nicht."

9. The expression „mein Herr" means as much as the English "sir" or the French "monsieur," but it is not nearly as frequently used as the latter expressions. Germans address each other by their surnames or by their professional titles or titles of rank to which they prefix „Herr" "mister." Thus they would say: „Was wünschen Sie, Herr Jones?" "What do you wish, Mr. Jones?" or if Mr. Jones happened to be a physician and you knew it, you would say: „Was wünschen Sie, Herr Doktor?" "What do you wish,

Mr. Doctor?" Rather than use the expression „mein Herr" they will omit the polite address altogether; in ordinary conversation it is hardly ever used. When, however, a storekeeper waits on a customer or a servant speaks to a gentleman, the address „mein Herr" is quite proper.

10. The third person neuter personal pronoun „es" "it," as well as the neuter demonstrative pronouns „das" "that" and „dies" "this" are used in German as in English in such combinations with the verb „sein" "to be" as given in the example. We shall see later that „es," „das," and „dies" are so used not only as above with masculine nouns but also with feminine and neuter ones, singular and plural. „Es" is also used in other combinations, of which examples will occur as we go along.

11. Do not fall into the error of putting an **s** at the end of „Mark" as in English. The Germans even say when given a price in dollars: „Zwei, drei, fünfzehn, u. s. w., Dollar" without an **s**.

DRILL

(See. Arts. **1**, **2**, **3**, and **4**.)

Haben Sie den hohen Hut?—Ja, ich habe ihn.
Have you the high hat?—Yes; I have it.

Haben Sie den teuren Hut?—Nein, ich habe ihn nicht.
Habe ich den runden Hut?—Nein, Sie haben ihn nicht.
Hat er den dünnen Stock?—Ja, er hat ihn.
Haben wir den dicken Stock?—Nein, Sie haben ihn nicht.

Wollen Sie den hohen Hut kaufen?—Ja, ich will ihn kaufen.
Do you want to buy the high hat?—Yes; I want to buy it.

Wollen Sie den dünnen Stock kaufen?—Nein, wir wollen ihn nicht kaufen.
Will er nicht den hohen Hut kaufen?—Ja, er will ihn kaufen.
Wollen wir den dicken Stock kaufen?—Nein, wir wollen ihn nicht kaufen.
Müssen sie jetzt den guten Arzt sprechen?—Ja, sie müssen ihn jetzt sprechen.

Wollen Sie nicht zuerſt den kranken Freund ſprechen?—Nein, ich will ihn nachher ſprechen.

Können wir jetzt den Bruder ſprechen?—Nein, Sie können ihn jetzt nicht ſprechen.

Will er jetzt gleich den Arzt ſprechen?—Nein, er will ihn noch nicht ſprechen.

Kann ich heute den kranken Freund ſprechen?—Ja, Sie können ihn heute ſprechen.

Können wir ihn gleich ſprechen?—Ja, Sie können ihn jetzt gleich ſprechen.

Wollen Sie den runden Hut nicht nachher kaufen?—Nein, ich will ihn zuerſt kaufen.

Wollen Sie den Hut nehmen?—Ja, er iſt ſehr hübſch und billig; ich will ihn nehmen.

Will you take the hat?—Yes; it is very nice and cheap, I will take it.

Wollen Sie den dünnen Stock oder den dicken Stock nehmen?—Ich will den dicken Stock nehmen, der dünne Stock iſt nicht hübſch, er iſt auch ſehr teuer.

Wollen wir den hohen Hut oder den runden Hut nehmen?—Wir wollen den runden Hut nehmen, er iſt billig und gut. Der hohe Hut iſt teuer und nicht hübſch, wir wollen ihn nicht nehmen.

Kennen Sie den guten Laden?—Ja, ich kenne ihn.

Do you know the good store?—Yes; I know it.

Kennen Sie den kranken Bruder?—Nein, ich kenne ihn nicht.

Kennt er den deutſchen Arzt?—Ja, er kennt ihn ſehr gut.

Kennen wir den engliſchen Herrn?—Ja, Sie kennen ihn.

Den franzöſiſchen Freund kennt er nicht, nicht wahr?—Ja, er kennt ihn auch.

Kennen ſie den guten Amerikaner?—Nein, ſie kennen ihn nicht.

Kennen Sie den Doktor Jones?—Ja, wir kennen ihn, aber nicht ſehr gut.

Kennt er den hungrigen Engländer?—Nein, er kennt ihn noch nicht.

Iſt der hohe Hut hübſch?—Nein, er iſt nicht hübſch.

Is the high hat handsome?—No; it is not handsome.

Ist der hohe Stock neu?—Nein, er ist nicht neu.
Ist der runde Hut nicht billig?—Ja, er ist sehr billig.
Ist der hübsche Hut neu?—Nein, er ist nicht neu.
Ist mein hoher Hut hübsch?—Ja, er ist sehr hübsch.

(See Arts. 2 and 10.)

Was ist das?—Das ist der hübsche Hut.
What is that?—That is the handsome hat.

Das ist der hohe Hut.
Das ist der runde Hut.
Das ist der neue Stock.
Das ist der kleine Stock.
Das ist der hübsche Stock.

Was ist das?—Das ist ein guter Hut.
What is that?—That is a good hat.

Das ist ein neuer Stock.
Das ist ein dünner Stock.
Das ist ein hübscher Hut.
Das ist ein runder Hut.

Ist das ein hoher Hut?—Nein, das ist kein hoher Hut.
Is that a high hat?—No, that is no high hat.

Ist das ein guter Stock?—Ja, das ist ein guter Stock.
Ist das nicht ein hübscher Fuß?—Nein, das ist kein sehr hübscher Fuß.
Ist das Ihr dicker Stock?—Nein, das ist mein dünner Stock.
Ist das mein teurer Hut?—Nein, das ist Ihr billiger Hut.

(See Art. 5.)

Wollen Sie den hohen Hut kaufen oder den runden?—Ich will den hohen kaufen, der runde ist nicht hubsch und auch zu teuer.
Do you want to buy the high hat or the round one?—I want to buy the high one, the round one is not handsome and (it is) also too expensive.

Wünschen Sie einen dicken oder einen dünnen Stock?—Ich wünsche einen dünnen.
Haben Sie einen deutschen oder einen amerikanischen Arzt?—Ich habe einen englischen.

Kaufen Sie einen deutſchen oder einen franzöſiſchen Hut?—Ich will einen deutſchen Hut kaufen, ein franzöſiſcher iſt zu teuer.

Nimmt Ihr Freund den teuren Hut oder den billigen?—Er nimmt den billigen.

Nimmt mein Bruder den dünnen Stock?—Nein, er nimmt den dicken Stock, der dünne iſt nicht hübſch.

(See Art. 6.)

Was ſind Sie?—Ich bin ein Deutſcher.

What are you?—I am a German.

Was iſt er?—Er iſt Amerikaner.

Was iſt er?—Er iſt Arzt.

Sind Sie Arzt?—Nein, ich bin nicht Arzt.

Sind Sie Deutſcher?—Nein, ich bin nicht Deutſcher, ich bin Engländer.

Iſt Ihr Freund ein Amerikaner?—Nein, er iſt nicht Amerikaner, er iſt ein Deutſcher.

Sein Freund iſt Engländer, nicht wahr?—Ja, er iſt ein Engländer.

(See Art. 7.)

Was wünſchen Sie?—Ich wünſche etwas zu kaufen.

What do you wish?—I wish to buy something.

Wünſchen Sie etwas zu eſſen?—Ja, ich wünſche etwas zu eſſen und zu trinken.

Wünſchen Sie nicht den Arzt zu ſprechen?—Ja, ich wünſche ihn zu ſprechen.

Wünſchen Sie zu fahren?—Nein, ich will gehen.

Wünſchen Sie nicht deutſch zu ſprechen?—Ja, ich wünſche ſehr deutſch zu ſprechen.

Wünſcht Ihr Bruder etwas zu kaufen?—Ja, er wünſcht einen hohen Hut zu kaufen.

Wünſchen Sie und Ihr Freund zu gehen oder zu fahren?—Wir wünſchen nicht zu fahren, wir können gehen.

(See Art. 8.)

Wer iſt der Herr?—Der Herr iſt mein Freund.

Who is that gentleman?—That gentleman is my friend.

Wer iſt der Herr dort?—Der Herr iſt mein Bruder.
Der Herr iſt ein Arzt.
Der Herr iſt ein Amerikaner.
Der Herr dort iſt ein Engländer.
Der Herr dort iſt ein Deutſcher.

Kennt er Herrn Jones?—Nein, er kennt den Herrn nicht.
Does he know Mr. Jones?—No; he does not know the gentleman.

Kennen Sie den Herrn?—Ja, ich kenne ihn ſehr gut.
Kennt Ihr Bruder Herrn Jones?—O ja, er kennt ihn.
Kennen Sie den Herrn auch nicht?—Nein, wir kennen ihn auch nicht.
Kennen Sie den Herrn dort?—O ja, ich kenne ihn.

(See Art. **9.**)

Was wünſchen Sie, mein Herr?—Ich wünſche etwas zu kaufen.
What do you wish, sir?—I wish to buy something.

Wünſchen Sie etwas zu eſſen, mein Herr?—Nein, ich bin nicht hungrig.
Wollen Sie nicht fahren, mein Herr?—Nein, ich will gehen.
Was wünſchen Sie, Herr Jones?—Ich wünſche etwas zu eſſen.
Wollen Sie nicht etwas eſſen, Herr Doktor?—Nein, ich will noch nicht eſſen.

(See Art. **10.**)

Wer iſt der Herr?—Das iſt Herr Jones.
Who is that gentleman?—That is Mr. Jones.

Wer iſt der Herr dort?—Das iſt mein Freund, der Herr Doktor Jones.

Wer iſt das?—Das iſt mein Bruder.
Who is that?—That is my brother.

Das iſt mein Arzt.
Das iſt ſein Freund.
Das iſt ein Deutſcher.
Das iſt ein Amerikaner.
Das iſt ein Engländer.

Iſt das nicht Ihr Bruder?—Ja, es iſt mein Bruder.
Is not that your brother?—Yes; it is my brother.

Das iſt Herr Doktor Jones, nicht wahr?—Nein, es iſt nicht Doktor Jones.

Iſt das Ihr Freund?—Ja, es iſt mein guter Freund Jones.

(See Art. 11.)

Was koſtet der Hut?—Der Hut koſtet fünfzehn Mark.
What does the hat cost?—The hat costs fifteen Marks.

Was koſtet der dünne Stock?—Er koſtet zwei Mark.

Und was koſtet der dicke Stock?—Der dicke Stock koſtet auch zwei Mark.

Koſtet der runde Hut auch nur fünfzehn Mark?—Ja; das iſt billig, nicht wahr?—Ja, fünfzehn Mark iſt billig, das iſt nicht ſehr teuer.

Der Stock koſtet nur zwei Mark; iſt das nicht billig?—Ja, das iſt billig.

(„Hier.")

Wo iſt mein Bruder?—Er iſt nicht hier.
Where is my brother?—He is not here.

Iſt Ihr Freund nicht hier?—Nein, er iſt nicht hier, er iſt zu Hauſe.

Iſt ſein Bruder auch nicht hier?—Ja, ſein Bruder iſt hier, wünſchen Sie ihn zu ſprechen?

Nein, ich nicht, aber ſein Arzt iſt hier und wünſcht ihn zu ſprechen.

(„Woher.")

Woher ſind Sie?—Ich bin aus Bremen.
Where are you from?—I am from Bremen.

Woher iſt Ihr Freund?—Er iſt aus Chicago.

Woher iſt Ihr Arzt?—Mein Arzt iſt aus New York.

Woher ſind Ihr Freund und ſein Bruder?—Sie ſind aus Boſton.

REVIEW AND CONVERSATION

Hat Ihr Freund nicht einen Bruder hier?
Has not your friend a brother here?

Ja, er hat einen Bruder hier.
Yes; he has a brother here.

Kennen Sie ihn?
Do you know him?

O ja, ich kenne ihn gut.
O yes; I know him well.

Was ist er?
What is he?

Er ist Arzt.
He is a physician.

Ist er ein guter Arzt?
Is he a good physician?

O ja, Herr Doktor Jones ist ein sehr guter Arzt. Wünschen Sie ihn zu sprechen?
O yes; Dr. Jones (lit. Mr. Dr. Jones) is a very good physician. Do you wish to see (lit. speak) him?

Nein, aber mein Freund wünscht ihn zu sprechen.
No; but my friend wishes to see him.

Ist Ihr Freund krank?
Is your friend ill?

Ja, er hat einen schlimmen Hals und einen schlimmen Fuß.
Yes; he has a sore throat and a sore foot.

Der Herr Doktor ist Amerikaner und spricht nur ein wenig deutsch; spricht Ihr Freund englisch?
The (Mr.) doctor is an American and speaks but little German; does your friend speak English?

O ja, er ist ein Engländer aus London und spricht sehr gut englisch.
O, yes; he is an Englishman from London and speaks very good English.

Sind Sie auch aus London?
Are you from London too?

Nein, ich bin aus Boston.
No; I am from Boston.

O, Sie sind Amerikaner! Der dicke Herr dort ist auch Amerikaner, kennen Sie ihn?
O, you are an American! The stout gentleman there is also an American, do you know him?

Nein, ich kenne den Herrn nicht. Wer ist es?
No; I do not know the gentleman. Who is it?

Das ist ein Herr Smith.
That is a Mr. Smith.

Woher ist der Herr? Auch aus Boston?
Where is the gentleman from? From Boston too?

Nein, er ist aus New York.
No; he is from New York.

Sie haben einen hübschen Hut; was kostet er?
You have a handsome hat; what does it cost?

Der Hut kostet fünfzehn Mark.
The hat costs fifteen marks.

Das ist kein hoher Preis, das ist billig. Ist es ein französischer Hut?
That is not a high price, that is cheap. Is it a French hat?

O nein, es ist ein deutscher Hut.
O, no; it is a German hat.

Haben Sie keinen Stock?
Have you no cane?

Nein, aber ich will einen hübschen Stock kaufen.
No, but I want to buy a nice cane.

REVIEW AND CONVERSATION—(Continued)

Wünſchen Sie ihn jetzt gleich zu kaufen? Hier iſt ein ſehr guter Laden.

Ja, ich kann ihn gleich kaufen.

***

Was wünſchen Sie, mein Herr?

Ich wünſche einen Stock zu kaufen.

Gut. Ich habe hier einen ſehr hübſchen Stock.

Was koſtet er?

Nur zwei Mark.

Das iſt nicht teuer, aber der Stock iſt zu dünn. Haben Sie keinen dicken?

O ja, ich habe auch einen dicken Stock, er iſt aber teuer.

Was iſt der Preis?

Der dicke Stock koſtet drei Mark.

Das iſt zu teuer; ich kann ihn nicht nehmen.

Wollen Sie den dünnen Stock nehmen? Er iſt billig und hübſch.

Ja, ich will ihn nehmen.

***

Wünſchen Sie noch etwas zu kaufen, mein Herr?

Ja, haben Sie einen hübſchen, billigen Hut?

Wünſchen Sie einen runden Hut oder einen hohen?

Ich wünſche einen runden Hut zu kaufen.

Ich habe hier einen ſehr guten, franzöſiſchen Hut.

Ich wünſche keinen franzöſiſchen Hut; haben Sie keinen deutſchen?

O gewiß, ich habe auch einen hübſchen deutſchen Hut. Hier iſt er; er koſtet nur fünfzehn Mark.

Der Preis iſt ſehr hoch. Haben Sie keinen billigen Hut?

Nein, wir haben keinen billigen deutſchen Hut.

Gut, ich will den hohen franzöſiſchen Hut nehmen.

Do you wish to buy it at once? Here is a very good store.

Yes; I can buy it at once.

***

What do you wish sir?

I wish to buy a cane.

Very well. I have a very nice cane here.

What does it cost?

Only two marks.

That is not expensive, but the cane is too slender. Have you no stout one?

O yes; I have a stout cane also, it is, however, expensive.

What is the price?

The stout cane costs three marks.

That is too expensive; I cannot take it.

Will you take the slender cane? It is cheap and pretty.

Yes; I will take it.

***

Do you wish to buy something else, sir?

Yes; have you a nice, cheap hat?

Do you wish a round hat or a high one?

I wish to buy a round hat.

I have here a very good French hat.

I do not wish to buy a French hat; have you no German one?

O certainly; I have also a nice German hat. Here it is; it costs only fifteen marks.

The price is very high. Have you no cheap hat?

No; we have no cheap German hat?

Very well; I will take the high French hat.

PHONOGRAPH EXERCISE

1. Was wünſchen Sie, Herr Doktor?
2. Ich wünſche einen Stock zu kaufen.
3. Ich habe hier einen hübſchen Stock; er koſtet nur drei Mark.
4. Der Stock iſt zu teuer und zu dick. Haben Sie nicht einen dünnen, billigen Stock?
5. O gewiß. Hier iſt ein dünner Stock. Der Preis iſt zwei Mark.
6. Das iſt billig. Ich will den Stock nehmen.
7. Wünſchen Sie noch etwas, mein Herr?
8. Nein, ich nicht, aber mein Freund hier wünſcht einen Hut zu kaufen. Er iſt Amerikaner und ſpricht nicht deutſch.
9. Wünſcht er einen runden oder einen hohen Hut?
10. Was koſtet ein guter, hoher Hut?
11. Fünfzehn Mark.
12. Und was koſtet der runde Hut dort?
13. Auch fünfzehn Mark. Wollen Sie ihn nehmen?
14. Nein, mein Freund nimmt den hohen Hut, der runde iſt nicht hübſch.
15. Das iſt ein teurer Laden!
16. Kennen Sie Herrn Smith?
17. Nein, ich kenne den Herrn nicht, aber mein Freund kennt ihn gut; er iſt ein Engländer.
18. Sind Sie auch Engländer?
19. Nein, ich bin ein Deutſcher.
20. Woher ſind Sie?
21. Ich bin aus Bremen.

LESSON V

PHONOGRAPH RECORD

VOCABULARY

auf,[3] *on, upon, for.*
begleiten, *to accompany.*
dahin, *thereto.*
daß,[4] *that* (conj.).
denken, *to think.*
dürfen, *to dare, to be allowed.*
ich darf, *I dare, I may.*
er darf, *he dares, he may.*
eins,[1] **ein,** *one.*
fragen, *to ask.*
führen, *to conduct, to take* (somebody somewhere).
fünf, *five.*
gern, *willingly, gladly.*
glauben, *to believe.*
groß, *great, large.*
gütigſt, *kindly.*
halb,[1] *half.*
in,[3] *in, into.*
machen,[6] *to make.*
mich,[5] *me.*
mit Vergnügen, *with pleasure.*
München, *Munich.*
der Nachmittag, *the afternoon.*
nichts, *nothing.*
nun? *well?*
der Park, *the park.*
reiſen, *to travel.*
ſagen, *to say.*
ſchön, *fine, beautiful.*
ſechs, *six.*
ſehen, *to see.*
er ſieht, *he sees.*
ſein, *to be.*
ſpät, *late.*
der Spaziergang, *the walk.*
Uhr,[1] *o'clock.*
um, *at, by.*
uns,[2] *us.*
unſer (unſeren), *our.*
verſäumen, *to miss.*
vier, *four.*
Viertel,[1] *quarter.*
vor, *before.*
warten, *to wait.*
der Weg, *the road, the way.*
wenn,[4] *if.*
wohin, *whereto.*
der Zug, *the train.*
zurück, *back.*

For notice of copyright, see page immediately following the title page.

PHRASES AND SENTENCES

Haben Sie heute nachmittag etwas zu thun?	Have you anything to do this afternoon?
Nein, ich habe nichts zu thun. Ich will einen Spaziergang machen.* Wollen Sie mich begleiten?	No; I have nothing to do. I want to take a walk. Will you accompany me?
Ja, gern. Wohin wünschen Sie zu gehen? Kennen Sie schon unseren großen Park?	Yes, willingly. Where do you wish to go? Are you already familiar with our large park?
Nein, aber mein Freund und ich wünschen sehr ihn zu sehen.	No; but my friend and I wish very much to see it.
Unser Park ist sehr groß und schön.	Our park is very large and beautiful.
Wollen Sie uns* gütigst in den* Park führen? Wir kennen den Weg noch nicht.	Will you kindly conduct us to the park? We do not know the way as yet.
Ja, gewiß. Ich will Sie* mit Vergnügen dahin führen.	Why certainly. I will conduct you there with pleasure.
Können Ihr Freund und sein Bruder uns nicht begleiten?	Cannot your friend and his brother accompany us?
Ich will sie fragen, wenn Sie gütigst auf* mich* warten wollen.	I will ask them, if you will kindly wait for me.
***	***
Nun? Was sagt Ihr Freund?	Well? What does your friend say?
Er sagt, daß er uns* nicht begleiten kann,* daß er heute nachmittag noch nach München reist und seinen Zug nicht versäumen darf. Der Zug geht um ein Viertel fünf Uhr.†	He says that he cannot accompany us, that he goes this afternoon (yet) to Munich, and that he dares not miss his train. The train leaves at a quarter past four o'clock.
Denken Sie nicht, daß wir um vier Uhr zurück sein können?* Wie spät ist es jetzt?	Do you not think we can be back by four o'clock? How late is it now?

PHRASES AND SENTENCES—(Continued)

Nein, ich glaube nicht. Es iſt jetzt ſchon halb drei Uhr.' Wir können vor drei Viertel vier Uhr' nicht dort ſein und nicht vor ſechs Uhr zurück ſein, wenn wir den ganzen Park ſehen wollen.'	No; I believe not. It is already half past two (o'clock). We cannot get (be) there before a quarter of four and cannot be back before six o'clock if we want to see the whole park.

REMARKS

1. The numeral "one" when standing alone as in counting "one, two, three, etc.," for instance, is given in German by „eins"; thus we count: „eins, zwei, drei, vier, fünf, ſechs," etc. In connection with a noun, however, the numeral "one" takes the same form as the indefinite article with all the various endings. Thus, „ein Hut" may mean "a hat" or "one hat," and the accusative of „ein Hut," is „einen Hut."

In expressing the time *by the clock* the numeral "one" is given by „ein," so that we say „ein Uhr" for "one o'clock." If, however, the noun „Uhr" is omitted, the form „eins" is used. Thus, „Es iſt eins," "it is one o'clock." In connection with this it may be well to state here the peculiar way in which Germans express half and quarter hours. They say:

Es iſt ein Viertel eins, zwei, drei, or, es iſt ein Viertel ein, zwei, drei Uhr.

It is a quarter past twelve, one, two, or, *it is a quarter past twelve, one, two o'clock.*

Literally:

It is a quarter (of the) *one-hour, two-hour, etc.,*

the word „Uhr" standing for "hour."

Similarly they say:

Es iſt halb eins, zwei, drei, or, es iſt halb ein, zwei, drei Uhr.

It is half past twelve, one, two, or, *it is half past twelve, one, two o'clock.*

Literally:

It is half (of the) *one-hour, two-hour, etc.*

Finally:

Es iſt drei Viertel eins, zwei, drei, or, es iſt drei Viertel ein, zwei, drei Uhr.

It is a quarter of one, two, three, or, *it is a quarter of one, two, three o'clock.*

Literally:

It is three quarters (of the) *one-hour, two-hour, etc.*

2. „mich," „uns," „Sie," „ſie" are the accusatives of „ich," „wir," „Sie," and „ſie," respectively.

3. The word „auf" belongs to that class of words called *prepositions* from the fact that they are placed before nouns and pronouns. In English the use of prepositions is exceedingly simple, the form of the noun being the same for all cases. In German, on the contrary, some prepositions govern the genitive, some the dative, some the accusative, and some both the dative and accusative. It is of the greatest importance that you should know which case of the noun to use with the various prepositions, and your attention will be called to this matter, whenever a new preposition appears in a lesson. You have learned so far the following prepositions:

nach, aus, zu, mit, in, auf, um, vor.

Of these only two, viz., „auf" and „in" have so far been used in such a way as to require knowledge of the case they govern. Remember the following rule for the prepositions „auf" and „in."

When the sense of the sentence answers the question "whither?" or "*whereto?*" „auf" and „in" *govern the accusative.* Thus,

Wohin wünſchen Sie zu gehen?—In den Park.

Whereto *do you wish to go?—To (into) the park.*

When the sense of the sentence answers the question "where?" „auf" *and* „in" *govern the dative.* You will find examples of this in Lesson VIII, which deals with the dative of nouns.

When the sense of the sentence answers neither the question "whither?" nor "where?" the preposition „auf" *governs the accusative.* Thus:

Wollen Sie auf mich warten?
Will you wait for me?

4. Words used to connect parts of speech are called *conjunctions.* Of these there are two different kinds: First, there are conjunctions that simply join together two words or sentences in such a manner as not to make either of the connected words or sentences dependent upon the other. They are called *coordinating conjunctions* and you have so far learned the following:

„und," "and": „aber," "but"; „nicht nur—ſondern auch," "not only—but also."

You will learn more of them as you go on with your studies.

The second kind of conjunctions, called *subordinating conjunctions*, make one of two connected sentences dependent on the other. The uses of two of these *subordinating conjunctions*, „daß" and „wenn," are illustrated in this lesson.

Two sentences connected by coordinating conjunctions are similarly constructed. Thus:

Ich kann engliſch ſprechen, und ich kann deutſch verſtehen.

Wir können deutſch verſtehen, aber wir können nicht deutſch ſprechen.

Wir können es nicht nur gut verſtehen, ſondern wir können es auch gut ſprechen.

Two sentences connected by a *subordinating conjunction* are not similarly constructed in German. One of the two sentences is called the *principal sentence* and is constructed just as in English, while the other is called a *subordinate*, or *dependent, sentence* or *clause;* its verb is always placed at the end of the clause. Thus the sentence: „Er ſpricht deutſch," changes when made into a subordinate sentence by connecting it to another sentence by the word „daß," as follows:

Er ſagt, daß er deutſch ſpricht.

Literally:

He says, that he German speaks.

Similarly. Principal sentence:

Wir **wollen** den ganzen Park ſehen.

Subordinate sentence:

Wenn wir den ganzen Park ſehen **wollen.**

As a rule, the subordinate sentence follows the principal one; but very often the order is reversed. Then the principal sentence is constructed with regard to the verb and its pronoun as in an interrogation. Thus:

Regular order:

Sie können nicht vor fünf zurück ſein, wenn Sie den ganzen Park ſehen wollen.

Reversed order:

Wenn Sie den ganzen Park ſehen wollen, **können Sie** vor fünf nicht zurück ſein.

The student will notice that the subordinating conjunction "that" is often omitted in English, whereas it is very rarely left out in German. Thus: "*I believe we cannot walk*," but „Ich glaube, daß wir nicht gehen können." The verb „machen," the literal translation of which is "to make" is used as in English, thus: "A hatter makes a hat." „Der Hutmacher macht einen Hut." In the idiomatic phrase „einen Spaziergang machen" the verb has the meaning of "to take." Sometimes, but rarely in good German, it has the meaning of "to do" (see Drill, page 25).

DRILL

Haben Sie heute nachmittag etwas zu thun?—Nein, ich habe nichts zu thun.

Have you anything to do this afternoon?—No; I have nothing to do.

Haben Sie heute nicht etwas zu thun?—Ja, ich habe etwas zu thun.

Haben Sie nichts zu thun?—Nein, ich habe nichts zu thun.

Sie haben heute nichts zu thun, nicht wahr?—O ja, ich habe etwas zu thun.

Sie haben heute nachmittag etwas zu thun, nicht wahr?—Nein, ich habe heute nichts zu thun.

Habe ich etwas zu thun?—Nein, Sie haben nichts zu thun.

Hat Ihr Freund nichts zu thun?—Ja, er hat etwas zu thun.

Ihr Bruder hat heute nichts zu thun?—O ja, er hat etwas zu thun.

Ich sage. *I say.*	**Ich frage.** *I ask.*
Er sagt.	Er fragt.
Wir sagen.	Wir fragen.
Sie (sie) sagen.	Sie (sie) fragen.
Ich sage nicht.	Ich frage nicht.
Er sagt nicht.	Er fragt nicht.
Wir sagen nicht.	Wir fragen nicht.
Sie (sie) sagen nicht.	Sie (sie) fragen nicht.
Sage ich?	Frage ich?
Sagt er?	Fragt er?
Sagen wir?	Fragen wir?
Sagen Sie (sie)?	Fragen Sie (sie)?
Sage ich nicht?	Frage ich nicht?
Sagt er nicht?	Fragt er nicht?
Sagen wir nicht?	Fragen wir nicht?
Sagen Sie (sie) nicht?	Fragen Sie (sie) nicht?

Was sagen wir? *What do we say?*	**Was fragen wir?** *What do we ask?*
Was sage ich?	Was frage ich?
Was sagt er?	Was fragt er?
Was sagen wir?	Was fragen wir?
Was sagen Sie?	Was fragen Sie?
Was sagen sie?	Was fragen sie?

Ich denke. *I think.*	**Ich glaube.** *I believe.*
Er denkt.	Er glaubt.
Wir denken.	Wir glauben.
Sie (sie) denken.	Sie (sie) glauben.

Ich denke nicht.
Er denkt nicht.
Wir denken nicht.
Sie (ſie) denken nicht.
Denke ich?
Denkt er?
Denken wir?
Denken Sie (ſie)?
Denke ich nicht?
Denkt er nicht?
Denken wir nicht?
Denken Sie (ſie) nicht?
Was denken wir (Sie, ſie)?

Ich glaube nicht.
Er glaubt nicht.
Wir glauben nicht.
Sie (ſie) glauben nicht.
Glaube ich?
Glaubt er?
Glauben wir?
Glauben Sie (ſie)?
Glauben Sie nicht?
Glaubt er nicht?
Glauben wir nicht.
Glauben Sie (ſie) nicht?
Was glauben wir (Sie, ſie)?

Ich reiſe.
I travel.

Er reiſt.
Wir (Sie, ſie) reiſen.
Ich reiſe nicht.
Er reiſt nicht.
Wir (Sie, ſie) reiſen nicht.
Reiſe ich?
Reiſt er?
Reiſen wir (Sie, ſie)?
Reiſe ich nicht?
Reiſt er nicht?
Reiſen wir (Sie, ſie) nicht?

Ich verſäume.
I miss.

Er verſäumt.
Wir (Sie, ſie) verſäumen.
Ich verſäume nicht.
Er verſäumt nicht.
Wir (Sie, ſie) verſäumen nicht.
Verſäume ich?
Verſäumt er?
Verſäumen wir (Sie, ſie)?
Verſäume ich nicht?
Verſäumt er nicht.
Verſäumen wir (Sie, ſie) nicht?

Ich darf.
I dare.

Er darf.
Wir (Sie, ſie) dürfen.

Ich darf nicht.
I dare not.

Er darf nicht.
Wir (Sie, ſie) dürfen nicht.

Darf ich?
Dare I?

Darf er?
Dürfen wir (Sie, ſie)?
Darf ich nicht?
Darf er nicht?
Dürfen wir (Sie, ſie) nicht?

Ich ſehe.
I see.

Er ſieht.
Wir (Sie, ſie) ſehen.

Ich ſehe nicht.
I do not see.

Er ſieht nicht.
Wir (Sie, ſie) ſehen nicht.

Sehe ich?
Do I see?

Sieht er?
Sehen wir (Sie, ſie)?
Sehe ich nicht?
Sieht er nicht?
Sehen wir (Sie, ſie) nicht?

(See Art. 1.)

Wie ſpät iſt es?—Es iſt ein Uhr.
How late is it?—It is one o'clock.

Es iſt ein Viertel ein Uhr.
Es iſt ein Viertel eins.
Es iſt halb zwei Uhr.
Es iſt halb zwei.
Es iſt drei Viertel drei Uhr.
Es iſt drei Viertel drei.

Eins, zwei, drei, vier, fünf, ſechs.
One, two, three, four, five, six.

Iſt es ſchon ſpät?—Nein, es iſt noch nicht ſpät.
Is it late already?—No; it is not late yet.

Es iſt noch nicht ſehr ſpät, nicht wahr?—O ja, es iſt ſchon drei Viertel ſechs.

Iſt es ſchon ſechs Uhr?—Nein, es iſt noch nicht ſechs Uhr; es iſt drei Viertel fünf.

Um vier Uhr.
At four o'clock.

Um ein Uhr.
Um zwei Uhr. Etc.
Um halb eins.
Um halb zwei. Etc.
Um ein Viertel drei Uhr.
Um drei Viertel ſechs. Etc.

(See Art. 2.)

Wollen Sie mich begleiten?—Ja, ich will Sie gern begleiten.

Will you accompany me?—Yes; I will willingly accompany you.

Wollen Sie ihn nicht begleiten?—Nein, ich kann ihn nicht begleiten.

Wollen Sie uns begleiten?—Ja, gern. Ich will Sie begleiten.

Wollen Sie Ihren Bruder nicht begleiten?—Ja, ich will ihn begleiten.

Wollen Sie den Herrn Doktor Jones begleiten?—Nein, ich kann ihn nicht begleiten.

Wollen Sie Ihren Bruder und seinen Freund nicht begleiten?—Nein, ich will sie heute nicht begleiten.

Können Ihr Freund und sein Bruder uns nicht begleiten?—Nein, sie können uns nicht begleiten.

Wollen wir den Herrn begleiten?—Ja, wir wollen ihn begleiten.

Begleiten Sie mich?—Ja, ich begleite Sie gern.

Do you accompany me?—Yes; I accompany you willingly.

Begleiten Sie ihn?—Nein, ich begleite ihn nicht.

Begleiten Sie uns?—Ja, ich begleite Sie mit Vergnügen.

Begleiten Sie sie?—Nein, ich begleite sie heute nicht.

Begleiten Ihr Freund und sein Bruder uns?—Ja, sie begleiten uns mit Vergnügen.

Begleite ich Sie?—Ja, Sie begleiten mich.

Begleite ich ihn?—Nein, Sie begleiten ihn nicht.

Begleite ich sie?—Ja, Sie begleiten sie.

Begleitet der Herr Doktor mich?—Ja, er begleitet Sie.

Begleitet Ihr Freund uns nicht?—Nein, er begleitet uns nicht.

Begleitet der Engländer seinen Freund?—Ja, er begleitet ihn.

Begleitet der Amerikaner den Engländer und seinen Freund?—Nein, er begleitet sie nicht.

Sehen Sie mich?—Ja, ich sehe Sie.

Do you see me?—Yes; I see you.

Sieht Ihr Freund uns?—Nein, er sieht uns nicht.

Sieht mein Bruder Sie?—Ja, er sieht mich.

Sehe ich den Herrn dort?—Ja, Sie sehen ihn.

Führen Sie uns?—Ja, ich führe Sie.

Do you guide us?—Yes; I guide you.

Führen Sie ihn gern?—Nein, ich führe ihn nicht gern.
Führt er Sie?—Ja, er führt mich.
Führt er sie?—Nein, er führt sie nicht.
Führen Sie sie?—Ja, ich führe sie in den Park.

Wollen Sie sie fragen?—Ja, ich will sie fragen.

Will you ask them?—Yes; I will ask them.

Wollen wir sie fragen?—Ja, wir wollen sie fragen.
Wollen mein Bruder und sein Freund sie fragen?—Nein, sie wollen sie nicht fragen.
Wollen Sie ihn fragen?—Ja, ich will ihn fragen.
Will er mich fragen?—Nein, er will Sie nicht fragen.
Will er uns fragen?—Ja, er will uns fragen.

Fragen Sie mich?—Ja, ich frage Sie.

Do you ask me?—Yes; I ask you.

Fragen wir ihn?—Nein, Sie fragen ihn nicht.
Fragt er uns?—Ja, er fragt uns.
Fragt der Herr Sie?—Nein, er fragt mich nicht.
Frage ich meinen Freund?—Ja, Sie fragen ihn.
Frage ich den Herrn?—Nein, Sie fragen ihn nicht.

(See Art. 3.)

Wohin wünschen Sie zu gehen?—Ich wünsche in den Park zu gehen.

Where do you wish to go?—I wish to go to the park.

Wohin wünscht sein Freund zu gehen?—Er wünscht in einen Laden zu gehen.
Wohin wünschen Ihr Bruder und sein Freund zu gehen?—Sie wünschen in den Park zu gehen.

Wohin gehen Sie?—Ich gehe in unseren Park.

Where are you going?—I am going to our park.

Wohin fahren Sie?—Ich fahre in den Park.
Wohin fährt Ihr Freund?—Er fährt auch in den Park.
Wohin fährt der Herr Doktor jetzt?—Er fährt in den schönen Park.
Wohin fahren wir jetzt?—Wir fahren jetzt in unseren schönen Park.

Gehen wir in den Park?—Nein, wir gehen nicht dahin.

Do we go to the park?—No; we do not go there.

Gehen Sie nicht in den Park?—Ja, wir gehen dahin.

Gehen Sie in den großen, schönen Park?—Ja, wir gehen dahin.

Geht Ihr Bruder in den hübschen, großen Laden?—Nein, er geht nicht dahin.

Wollen Sie uns gütigst in den Park führen?—Ja gewiß. Ich will Sie mit Vergnügen dahin führen.

Will you kindly guide us to the park?—Yes, certainly. I will guide you there with pleasure.

Wollen Sie mich gütigst führen?—Ja, ich will Sie gern führen.

Will er uns nicht in den Park führen?—Ja, er will Sie mit Vergnügen dahin führen.

Wollen Sie nicht gütigst meinen Bruder und seinen Freund in den Park führen?—Ja, gern; ich will sie mit Vergnügen dahin führen.

Wollen Sie sie führen?—Ja, mit Vergnügen. Ich will sie dahin führen.

Wollen Sie auf mich warten?—Ja, ich will gern auf Sie warten.

Will you wait for me?—Yes; I will willingly wait for you.

Wollen Sie auf ihn warten?—Ja, ich will auf ihn warten.

Wollen Sie auf uns warten?—Ja, ich will auf Sie warten.

Wollen wir auf sie warten?—Nein, wir wollen nicht auf sie warten.

Wollen Sie nicht auf meinen Freund warten?—Nein, wir können nicht auf ihn warten.

Warten Sie auf mich?—Ja, ich warte auf Sie.

Are you waiting for me?—Yes; I am waiting for you.

Warten Sie auf ihn?—Nein, ich warte nicht auf ihn.

Warten wir auf sie?—Nein, wir warten nicht auf sie.

Wartet Ihr Freund nicht auf uns?—Ja, er wartet auf uns.

Wartet der Herr Doktor auf seinen Bruder?—Nein, er wartet nicht auf ihn.

(See Art. 4.)

Kann Ihr Freund uns nicht begleiten?—Nein, er ſagt, daß er uns nicht begleiten kann.

Cannot your friend accompany us?—No; he says, that he cannot accompany us.

Will ſein Bruder heute nachmittag noch nach München reiſen?—Ja, er ſagt, daß er heute nachmittag noch nach München reiſen will.

Darf er ſeinen Zug nicht verſäumen?—Nein, er ſagt, daß er ſeinen Zug nicht verſäumen darf.

Wir können um fünf Uhr zurück ſein, nicht wahr?—Nein, ich glaube nicht, daß wir um fünf Uhr zurück ſein können.

Er reiſt heute noch nach München?—Ja, ich glaube, daß er heute noch nach München reiſt.

Wartet Ihr Freund auf uns?—Nein, ich denke nicht, daß mein Freund auf uns wartet.

Fährt der Herr Doktor heute nach Hamburg?—Ja, ich glaube, daß er heute nach Hamburg fährt.

Machen Sie heute nachmittag einen Spaziergang?—Ja, ich glaube, daß wir heute nachmittag einen Spaziergang machen.

Sie kaufen heute einen Hut, nicht wahr?—Nein, ich denke nicht, daß ich heute einen Hut kaufe.

Iſt Ihr Bruder zu Hauſe?—Ja, ich denke, daß er zu Hauſe iſt.

Iſt er krank?—Ja, ich glaube, daß er ſehr krank iſt.

Hat Ihr kranker Bruder einen Arzt?—O ja, ich glaube, daß er einen ſehr guten Arzt hat.

Ich will meinen Freund und ſeinen Bruder fragen, wenn Sie auf mich warten wollen.

I will ask my friend and his brother, if you will wait for me.

Wir wollen Sie begleiten, wenn Sie auf uns warten wollen.

Sie können nicht um vier Uhr zurück ſein, wenn Sie den ganzen Park ſehen wollen.

Sie müſſen den Zug verſäumen, wenn Sie nicht um vier Uhr zurück ſein können.

Gehen Sie oder fahren Sie?—Ich gehe, wenn ich nicht fahren kann, und ich fahre, wenn ich nicht gehen muß.

Wenn Sie den ganzen Park sehen wollen, können Sie nicht vor sechs Uhr zurück sein.

If you wish. to see the whole park, you cannot be back before six o'clock.

Wenn Sie auf mich warten wollen, will ich Sie gern begleiten.

Wenn Sie fahren können, gehen Sie nicht, nicht wahr?

Wenn Sie den Zug nicht versäumen dürfen, müssen Sie schon um drei Viertel vier zurück sein.

Wenn wir nicht fahren können, müssen wir gehen.

(See Art. 5.)

Wollen Sie einen Spaziergang machen?—Ja, ich will einen Spaziergang machen.

Do you want to take a walk?—Yes; I want to take a walk.

Wollen Sie heute einen Spaziergang machen?—Nein, ich will heute keinen Spaziergang machen.

Wollen wir heute nachmittag nicht einen Spaziergang machen?—Ja, wir können heute nachmittag einen Spaziergang machen.

Will Ihr Freund nicht heute auch einen Spaziergang machen?—Nein, er will heute keinen Spaziergang machen.

Machen Sie einen Spaziergang?—Ja, ich mache einen Spaziergang.

Are you taking a walk?—Yes; I am taking a walk.

Machen Sie nicht gern einen Spaziergang?—O ja, ich mache sehr gern einen Spaziergang.

Machen Sie heute nachmittag keinen Spaziergang?—Nein, heute nachmittag mache ich keinen Spaziergang.

Macht der Herr Doktor jetzt seinen Spaziergang?—Nein, er macht heute nachmittag seinen Spaziergang.

Does the doctor take his walk now?—No; he takes his walk this afternoon.

Macht Ihr Freund heute keinen Spaziergang?—Ja, er macht heute nachmittag einen Spaziergang.

Macht sein Bruder nicht gern einen Spaziergang?—O ja, er macht sehr gern einen Spaziergang.

Sie und Ihr Herr Bruder machen heute nachmittag einen Spaziergang, nicht wahr?—Nein, wir machen heute keinen Spaziergang.

You and your (Mr.) brother take a walk this afternoon, do you not?—No; we take no walk today.

Ihr Herr Bruder und sein Freund machen keinen Spaziergang heute nachmittag?—Ja, sie machen einen Spaziergang.

Machen sie gern einen Spaziergang?—O ja, sie machen einen Spaziergang sehr gern.

Was machen Sie heute?—Ich will einen Arzt sprechen.

What do you do today?—I want to see a physician.

Was wollen Sie heute machen?—Ich will einen Spaziergang machen, und einen Hut kaufen.

REVIEW AND CONVERSATION.

Ich will heute nachmittag einen Spaziergang machen. Wenn Sie nichts zu thun haben, wollen Sie mich begleiten?	I want to take a walk this afternoon. If you have nothing to do, will you accompany me?
Ja, gern. Ich habe heute nachmittag nichts zu thun und kann Sie begleiten.	Yes; willingly. I have nothing to do this afternoon, and can accompany you.
Wohin wollen wir gehen?	Where shall we go?
Wir können in den Park gehen, wenn Sie ihn zu sehen wünschen.	We can go to the park, if you wish to see it.
Ja, ich wünsche sehr Ihren Park zu sehen. Ist er hübsch?	Yes; I wish very much to see your park. Is it pretty?
O gewiß; unser Park ist sehr schön und auch sehr groß.	O, certainly; our park is very beautiful and also very large.
Wollen Sie uns führen? Sie kennen den Weg dahin, und wir kennen ihn nicht.	Will you guide us? You know the way there, and we do not know it.
Mit Vergnügen. Aber es ist schon spät, und ich glaube, daß wir nicht gehen können, sondern daß wir fahren müssen.	With pleasure. But it is already late, and I do not believe we can walk, but will have to drive.
Wie spät ist es?	How late is it?
Es ist schon zwei Uhr. Wenn Sie gehen wollen, können Sie nicht vor sechs Uhr zurück sein.	It is already two o'clock. If you want to walk, you cannot be back before six o'clock.

REVIEW AND CONVERSATION—(Continued)

O, das iſt zu ſpät! Wir müſſen heute noch nach München reiſen, und unſer Zug geht um halb fünf Uhr. Wenn wir fahren, können wir um vier zurück ſein, nicht wahr?

O, that is too late. We must go to Munich (yet) today, and our train leaves at half past four o'clock. If we drive, we can be back at four, can we not?

O ja, wir können um drei Uhr dort ſein und um vier zurück ſein.

O, yes; we can get there by three o'clock and be back at four.

Nun gut, wir wollen fahren, wenn wir nicht gehen können.

Very well; we will drive, if we cannot walk.

Begleitet Ihr Freund uns nicht?

Does not your friend accompany us?

Ich glaube nicht, daß er uns begleiten kann, ich will ihn aber fragen.

I don't believe that he can accompany us, but I will ask him.

***

Er ſagt, daß er uns gern begleiten will, wenn Sie gütigſt auf ihn warten wollen.

He says that he will gladly accompany us, if you will kindly wait for him.

Wir können nicht auf ihn warten. Wir verſäumen unſeren Zug, wenn wir nicht um vier Uhr zurück ſind.

We cannot wait for him. We shall miss our train, if we are not back by four o'clock.

***

Was macht Ihr Bruder heute?

What is your brother doing today?

Er iſt zu Hauſe.

He is at home.

Iſt er krank?

Is he ill?

Ich denke nicht, daß er krank iſt; er hat etwas zu thun.

I do not think that he is ill; he has something to do.

Hier iſt unſer Park. Denken Sie nicht, daß er ſehr ſchön und groß iſt?

Here is our park. Don't you think it is very beautiful and large?

O ja, er iſt ſehr ſchön und groß.

O yes; it is very beautiful and large.

***

Wir müſſen jetzt zurück fahren, wenn Sie Ihren Zug nicht verſäumen wollen.

We must now drive back, if you do not want to miss your train.

Wir dürfen unſeren Zug nicht verſäumen.

We dare not miss our train.

PHONOGRAPH EXERCISE.

1. Wohin gehen Sie?

2. Ich gehe in unseren schönen Park.

3. Ich habe nichts zu thun und will auch einen Spaziergang machen. Darf ich Sie begleiten?

4. O gewiß. Kann Ihr Herr Bruder uns nicht auch begleiten?

5. Ich will ihn fragen. Wollen Sie gütigst auf mich warten?

6. Ja, ich warte hier auf Sie.

7. Nun? Was sagt Ihr Bruder?

8. Er sagt, daß er und sein Freund uns gern begleiten wollen, daß sie aber um vier Uhr zurück sein müssen. Sie müssen heute nachmittag nach München reisen und dürfen ihren Zug nicht versäumen.

9. Wie spät ist es jetzt?

10. Es ist ein Viertel eins.

11. Wenn wir gehen wollen, können wir nicht vor fünf oder halb sechs Uhr zurück sein. Wenn wir aber fahren, können wir schon um drei Viertel vier zurück sein.

12. Gut; wir wollen fahren, wenn wir nicht gehen können.

13. Denken Sie, daß wir den ganzen Park sehen können?

14. Nein, ich glaube nicht. Der Park ist sehr groß.

15. Kennen Sie den Weg dahin?

16. O ja, ich kenne den Weg sehr gut, und ich will Sie mit Vergnügen führen.

LESSON VI

PHONOGRAPH RECORD

VOCABULARY

NOTE.—The words in parentheses are not pronounced on the record.

CAUTION.—Your attention is called to the pronunciation of the following words: In the word „langſam" "slowly" the ſ is pronounced sharp like the ß. This is an exception to the rule. In the word „Ausſprache" be careful to pronounce both the ß at the end of the first syllable and the ſp at the beginning of the second.

ausgezeichnet,[11] *excellent, excellently.*
die[1] **Ausſprache,** *the pronunciation.*
beantworten (antworten),[10] *to answer.*
bereit, *ready.*
beſonders, *especially.*
bitte, *please.*
denn,[7] *for* (conj.).
deutlich,[11] *distinct, distinctly.*
erlernen (lernen),[13] *to learn.*
erſt,[14] *only, but.*
finden, *to find.*
fleißig,[11] *diligent(ly). industrious(ly).*
die Frage, *the question.*
gründlich,[11] *thorough(ly).*
die Idee, *the idea.*
immer, *always.*
klar, *clear(ly).*
lange, *(for) a long time.*
langſam,[11] *slow(ly).*
laſſen, *to let.*
(er läßt), *he lets.*
laut, *loud(ly).*
der Lehrer, *the teacher.*
leider, *unfortunately.*
die Lektion, *the lesson.*
die Maſchine, *the machine.*
meinen, *to mean.*
der Morgen, *the morning.*
oft, *often.*
perſönlich, *personally.*
der Phonograph[12]**(en),** *the phonograph.*
recht, *very, quite.*
ſchwer, *difficult.*
ſechſte, *sixth.*
die Sprache, *the language.*
die Stimme, *the voice.*
ſtudieren, *to study.*
die Stunde, *the hour, the lesson.*
der Unterricht, *the instruction, lessons.*
viel, *much.*
der Vormittag, *the forenoon.*
warum,[8] *why.*
wie,[7] *how, as.*
(wieviel), *how much.*
ſo—wie, *as—as.*
wirklich, *really.*
wiſſen, *to know.*
ich (er) weiß, *I know,* **(*he* knows.**

PHRASES AND SENTENCES

Was haben Sie heute vormittag zu thun?	What have you to do this forenoon?
O, ſehr viel. Ich will eine[e] deutſche[e] Stunde nehmen.	O, very much. I want to take a German lesson.
Sie nehmen deutſchen[e] Unterricht?	You take German lessons?
Ja, ich will die[i] deutſche[e] Sprache gründlich[11] erlernen.[18]	Yes; I want to learn the German language thoroughly.
Studieren[16] Sie ſchon lange deutſch?	Have you already been studying German for a long time?
Nein, ich lerne[13] heute morgen erſt[14] die[i] ſechſte Lektion.	No; I am learning but the sixth lesson this morning.
Finden Sie unſere deutſche Sprache ſehr ſchwer?	Do you find our German language very difficult?
Ich finde ſie[e] recht ſchwer, beſonders die Ausſprache.	I find it quite difficult, especially the pronunciation.
Ihre Ausſprache iſt aber ſehr gut. Darf ich fragen, wer[e] Ihr Lehrer iſt?	But your pronunciation is very good. May I ask, who is your teacher?
Ich kann Ihre Frage leider nicht beantworten,[10] denn[i] ich kenne meinen Lehrer nicht perſönlich.	Unfortunately I cannot answer your question, for I do not know my teacher personally.
Ich verſtehe nicht, was[e] Sie meinen.	I do not understand what you mean.
Sie wiſſen, was ein Phonograph iſt, nicht wahr?	You know what a phonograph is, do you not?
Ja, das weiß ich, und jetzt verſtehe ich auch, warum[e] Sie auf[16] meine[e] Frage nicht antworten[16] können.	Yes; I know that, and I know also, now, why you cannot answer my question.
Wünſchen Sie die Maſchine zu ſehen?	Do you wish to see the machine?
Ja, bitte, laſſen Sie[e] mich ſie[e] ſehen.	Yes; please let me see it.

PHRASES AND SENTENCES—(Continued)

Hier iſt ſie.' Sie' ſpricht ſehr langſam und deutlich;" ihre Stimme iſt laut und klar; ſie iſt immer bereit zu ſprechen und ſpricht ſo oft und ſo lange, wie' Sie es wollen.	Here it is. It speaks very slowly and distinctly; its voice is loud and clear; it is always ready to speak and talks as often and for as long a time as you wish.
Das iſt wirklich eine' ausgezeichnete Idee. Lernen Sie' fleißig! Sprechen Sie' recht" viel deutſch!	That is really an excellent idea. Learn diligently! Speak German very often!

REMARKS.

1. You meet feminine nouns in this lesson for the first time. *The feminine definite article*, as has been mentioned in Art. **1**, Lesson III, is „die"; its accusative is also „die."

2. *The feminine indefinite article* is „eine" in the nominative as well as in the accusative; that is, the masculine form with the ending **e**.

3. *The feminine personal pronoun* is „ſie" "she" in the nominative and, also, „ſie" "her" in the accusative.

4. *The feminine possessive pronoun* is „ihr" "her." Like the indefinite article this pronoun, as well as all other possessive pronouns that you have so far learned, takes the ending **e** before a feminine noun.

5. The adjective standing between the definite article, the indefinite article, a possessive pronoun, or „kein," and a feminine noun takes on the ending **e** both in the nominative and in the accusative case. Read over Art. **3**, Lesson III, and Art. **3**, Lesson IV, and compare with them the examples in the following table:

MASCULINE

Nominative, der gute Hut; ein guter Hut.
Accusative, den guten Hut; einen guten Hut.

FEMININE

Nominative, *Accusative*, die ſchwere Sprache; eine ſchwere Sprache.

Read over again, also, Art. **5**, Lesson III, and you will understand why the adjective does not change in the following two sentences, although in the one sentence it refers to a masculine, and in the other to a feminine, noun. „Der Hut iſt gut; die Sprache iſt ſchwer."

6. Sometimes, but not often, nouns are used without any article whatever. In such cases the adjectives take the same endings as the definite article. Thus:

Nominative, deutſcher Unterricht. (Der.)
Accusative, deutſchen Unterricht. (Den.)
Nominative, *Accusative*, deutſche Sprache. (Die.)

7. „Denn" "for" is another coordinating conjunction, and therefore the two sentences that it connects are constructed in a similar manner. Thus:

Ich kann Ihre Frage . . ., denn ich kenne meinen Lehrer . . .

„Wie" "as" is a subordinating conjunction, and therefore throws the verb to the end of the clause it introduces. Thus:

Sie ſpricht ſo langſam, wie Sie es wollen.
(Compare Art. **4**, Lesson V.)

8. When the question: "Why can you not answer?" is made dependent on another sentence, thus: "I do not know why you cannot answer," then the question is called an *indirect question* and the word "why" becomes a subordinating conjunction. You know that in German all subordinating conjunctions have the effect of throwing the verb to the end; therefore, the rule holds good that in indirect questions, or, according to the grammatical expression,

in *indirect interrogative sentences*, the verb is placed at the end of the sentence. Thus:

Direct Question.	Wer iſt Ihr Lehrer? Was meinen Sie? Warum können Sie nicht antworten? Wohin wollen Sie gehen? Wo iſt Ihr Freund heute? Wie groß iſt der Park?
Indirect Question.	Ich frage, wer Ihr Lehrer iſt. Ich verſtehe nicht, was Sie meinen. Ich weiß, warum Sie nicht antworten können. Sagen Sie, wohin Sie gehen wollen. Ich weiß nicht, wo mein Freund heute iſt. Wir wiſſen nicht, wie groß der Park iſt.

9. We have here a new form of the verb, viz., the imperative form. It is simply the infinitive form of the verb with „Sie," following. Thus: „Laſſen Sie," "let (you)," „lernen Sie," "learn (you)." An exception is the imperative form of „ſein" which is „ſeien Sie," "be (you)."

There is another imperative form, viz., the infinitive with „wir," following, which takes the place of the English "let us." Thus: „Gehen wir," "let us go."

The above are the imperative forms of the third and first persons plural. The second person singular and plural of the imperative will be dealt with in a later lesson.

10. We have here two verbs, „beantworten" and „antworten," meaning the same thing, namely, "to answer"; one, however, like most other verbs commencing with the prefix, **be**, governs the accusative direct, while the other, without the prefix, requires the preposition „auf" before the accusative. Thus:

Ich beantworte Ihre Frage.
Ich antworte auf Ihre Frage. } *I answer your question.*

11. You have learned in the preceding five lessons a good many words used in connection with verbs and adjectives to emphasize or specialize their meaning. For instance, the word „ſehr" "very" when used in the sentence „der Hut iſt ſehr hübſch" "the hat is very pretty" puts particular stress on the fact that the hat is pretty. Again the word „heute" "today" in the sentence „ich habe heute nichts zu thun," "I have nothing to do today" limits the fact that I have nothing to do this day only. Such words are called *adverbs*. When used in connection with verbs, they limit the action, movement, or state of being that is expressed by the verb; they emphasize and specialize the meaning expressed by the adjectives with which they are used. Of these adverbs there are two kinds; first, those that are only adverbs, and the ones you have learned so far, with the exception of „gut" "good, well," are of this class. Most adjectives in German also serve, without change, as adverbs; these form the second class. Thus „gut" may mean both "good" and "well"; „gründlich," "thorough" and "thoroughly"; „langſam," "slow" and "slowly"; „deutlich" "distinct" and "distinctly"; and so forth. Of course the adjectives used as adverbs take on no endings.

12. The accusative of „der Phonograph" is „den Phonographen."

13. We have two expressions in German for the Engligh word "to learn," viz., „erlernen" and „lernen." The former has the sense of "to acquire a knowledge of." Thus we can say: „eine Sprache erlernen," "to learn a language, to acquire a knowledge of a language," but we say „eine Lektion lernen," "to learn a lesson." We could, however, not say „eine Lektion erlernen" just as we cannot say, very well, in English "to acquire a knowledge of a lesson."

14. The word „erſt" has various meanings with which you must familiarize yourself. In the sentence „Ich lerne heute morgen erſt die ſechſte Lektion," it has the sense of "only," "but," and means that the speaker has not proceeded

further in his studies than the sixth lesson. In the sentence „Wir wollen unſere Lektion erſt heute nachmittag lernen," it means "not until," "not before." „Erſt" is often used instead of „zuerſt" (see Lesson III) in the sense of "first." It has other meanings also.

15. The word „recht" is used in many idioms as an adverb. When so used, its meaning is similar to that of "very"; but it is not so strong a word. It cannot be literally translated. It may sometimes imply a recommendation, as in this sentence; or an entreaty, as in the sentences: Bitte, ſprechen Sie recht deutlich; ich kann Sie nicht verſtehen. Laſſen Sie uns recht langſam gehen; ich habe einen ſchlimmen Fuß. In still other cases the adverb „recht" may imply a sort of regret or seriousness, as in the sentence: Ja, ich finde die deutſche Sprache recht ſchwer. Idiomatic expressions with „recht" used as an adjective will be given in other lessons. It is then best rendered in English by "quite."

16. In German the present tense may be used to indicate action begun in past time and continued in the present. The same thought is expressed in English by using the perfect tense with the present participle; thus, we should translate this sentence, Have you already been studying German a long time?

DRILL

Ich laſſe.	**Ich weiß.**
I let.	*I know.*
Er läßt.	Er weiß.
Sie läßt.	Sie weiß.
Wir (Sie, ſie) laſſen.	Wir (Sie, ſie) wiſſen.

Haben Sie heute vormittag viel zu thun?—Ja, ich habe ſehr viel zu thun.

Have you much to do this forenoon?—Yes; I have very much to do.

Hat Ihr Bruder heute vormittag viel zu thun?—Nein, heute vormittag hat er nicht viel zu thun, aber er hat heute nachmittag viel zu thun.

Wir haben heute morgen nichts zu thun, aber heute nachmittag haben wir sehr viel zu thun.

Ihr Bruder und sein Freund haben nicht viel zu thun heute morgen, nicht wahr?—Nein, sie haben nicht viel zu thun.

(See Arts. 1 to 5.)

Wollen Sie jetzt die deutsche Stunde nehmen?—Ja, ich will die deutsche Stunde jetzt nehmen.

Do you wish to take the German lesson now?—Yes; I want to take the German lesson now.

Müssen Sie die deutsche Stunde heute vormittag nehmen?—Ja, ich muß die deutsche Stunde heute morgen nehmen.

Will Ihr Bruder die Maschine sehen?—Nein, er will die Maschine nicht sehen.

Können Sie die Sprache sprechen?—Nein, ich kann die Sprache leider nicht sprechen.

(See Art. 10.)

Können Sie die Frage beantworten?—Nein, ich kann die Frage leider nicht beantworten.

Kann mein Freund auf die Frage nicht antworten?—Ja, er kann auf die Frage antworten.

Finden Sie die Sprache schwer?—Ja, ich finde die Sprache sehr schwer.

Do you find the language difficult?—Yes; I find the language very difficult.

Finden Sie die Aussprache schwer?—Nein, ich finde die Aussprache nicht schwer.

Lernen Sie die Lektion?—Ja, ich lerne die Lektion.

Beantworten Sie die Frage nicht?—Nein, ich beantworte die Frage nicht.

Antworten Sie auf die Frage?—Ja, ich antworte auf die Frage.

Beantwortet Ihr Bruder die Frage?—Nein, er antwortet nicht auf die Frage.

Studieren Sie die Sprache?—Ja, ich ſtudiere die Sprache.

Studieren Sie die Ausſprache?—Ja, ich ſtudiere die Ausſprache.

Wollen Sie heute eine deutſche Stunde nehmen?—Ja, ich will heute vormittag meine deutſche Stunde nehmen.

Do you want to take a German lesson today?—Yes; I want to take my German lesson this forenoon.

Können Sie nicht meine Frage beantworten?—Nein, ich kann Ihre ſchwere Frage nicht beantworten.

Kann der Engländer auf ſeine Frage nicht antworten?—Ja, er kann auf ſeine Frage antworten.

Lernen Sie eine deutſche Lektion?—Ja, ich lerne die ſechſte Lektion.

Lernt Ihr Bruder auch die ſechſte deutſche Lektion?—Nein, er lernt eine franzöſiſche Lektion.

Die deutſche Sprache iſt ſehr ſchwer, nicht wahr?—Ja, ſie iſt ſehr ſchwer.

The German language is very difficult, is it not?—Yes; it is very difficult.

Iſt die Maſchine nicht hübſch?—Ja, ſie iſt ſehr hübſch.

Iſt die Frage ſehr ſchwer?—Ja, ſie iſt ſehr ſchwer.

Iſt meine Stimme klar?—Ja, ſie iſt laut und klar.

Iſt ſeine Stimme nicht ſehr laut?—Nein, ſie iſt nicht ſehr laut.

Die Idee iſt ausgezeichnet, nicht wahr?—Ja, ſie iſt ausgezeichnet.

Iſt ihre (her) Stimme klar?—Nein, ſie iſt laut, aber nicht klar.

Iſt meine Ausſprache gut?—Ja, ſie iſt ſehr gut.

Wollen Sie meine Maſchine ſehen?—Ja, ich will ſie ſehen.

Do you want to see my machine?—Yes; I want to see it.

Wollen Sie nicht meine Frage beantworten?—Nein, ich will ſie nicht beantworten.

Können Sie auf meine Frage nicht antworten?—Ich kann auf ſie nicht antworten.

Können Sie die deutſche Sprache nicht verſtehen?—Ja, ich kann ſie verſtehen, aber ich ſpreche ſie nicht gut.

Will Ihr Freund die deutsche Sprache erlernen?—Ja, er will sie gründlich erlernen.

Muß der Engländer die deutsche Aussprache studieren?—Ja, er muß sie gründlich studieren.

Findet Ihr Bruder die deutsche Aussprache schwer?—Ja, er findet sie sehr schwer.

Finden Sie die Idee nicht ausgezeichnet?—Ja, ich finde sie ausgezeichnet.

Lernt der Amerikaner die sechste Lektion?—Ja, er lernt sie heute.

(See Art. 6.)

Nehmen Sie deutschen Unterricht?—Ja, ich nehme deutschen Unterricht.

Do you take German lessons?—Yes; I take German lessons.

Nimmt Ihr Bruder auch deutschen Unterricht?—Nein, er nimmt keinen deutschen Unterricht.

Nimmt mein Freund spanischen Unterricht?—Ja, Ihr Freund nimmt spanischen Unterricht.

Nehmen Ihr Bruder und sein Freund englischen Unterricht?—Nein, sie nehmen keinen englischen Unterricht.

Sie nehmen deutschen Unterricht?—Ja, wir nehmen deutschen Unterricht.

(See Art. 7.)

Ich kann Ihre Frage nicht beantworten, denn ich kenne meinen Lehrer nicht persönlich.

I cannot answer your question, for I do not know my teacher personally.

Ich kann nicht gehen. Ich habe einen schlimmen Fuß.

Ich kann nicht gehen, denn ich habe einen schlimmen Fuß.

Ich muß fahren. Ich kann nicht gehen.

Ich muß fahren, denn ich kann nicht gehen.

Ich will etwas essen, denn ich bin hungrig.

Ich muß etwas trinken, denn ich habe Durst.

Ich muß meine deutsche Stunde nehmen, denn ich will die deutsche Aussprache gründlich erlernen.

Ich kann auf seine Frage nicht antworten, denn ich kenne den Herrn nicht.

Mein Bruder ist zu Hause, denn er ist krank.

Sie können uns nicht begleiten, denn sie müssen nach München reisen.

Er muß um vier Uhr zurück sein, denn er darf seinen Zug nicht versäumen.

Die Maschine spricht so langsam, wie Sie es wollen.
The machine talks as slowly as you wish.

Sprechen Sie so deutlich, wie Sie können?—Ja, ich spreche so deutlich, wie ich kann.

Unser Park ist groß; er ist schön.

Unser Park ist so groß, wie er schön ist.

Ist ihre Stimme auch so klar, wie sie laut ist?—Ja, sie ist so laut, wie sie klar ist.

(See Art. 8.)

Wissen Sie, warum ich Ihre Frage nicht beantworten kann?—Nein, das weiß ich nicht.
Do you know why I cannot answer your question?—No; I do not.

Ich kann Ihre Frage nicht beantworten.

Warum kann ich Ihre Frage nicht beantworten?

Ich weiß, warum ich Ihre Frage nicht beantworten kann.

Sie müssen fahren.

Warum müssen Sie fahren?

Ich weiß, warum Sie fahren müssen.

Er muß etwas essen.

Warum muß er etwas essen?

Er weiß, warum er etwas essen muß.

Mein Freund muß um vier Uhr zurück sein.

Warum muß mein Freund um vier Uhr zurück sein?

Ich frage Sie, warum mein Freund um vier Uhr zurück sein muß.

Mein Lehrer fragt ihn, warum er seine Lektion nicht lernt.

Wir wissen nicht, warum er die deutsche Sprache nicht erlernen will.

Darf ich fragen, wer Ihr Lehrer ist?
May I ask, who your teacher is?

Wer ist der Herr dort?

Darf ich fragen, wer der Herr dort ist?

Was wollen Sie heute vormittag thun?

Darf ich fragen, was Sie heute vormittag thun wollen?

Was meinen Sie?

Darf ich fragen, was Sie meinen?

Verstehen Sie, was ich meine?—Nein, ich verstehe nicht, was Sie meinen.

Was ist ein Phonograph?

Wissen Sie, was ein Phonograph ist?—Ja, das weiß ich.

Wissen Sie, wer der Herr dort ist?—Nein, ich weiß es nicht.

Wissen sie, was sie thun?—Nein, sie wissen nicht, was sie thun.

Weiß Ihr Freund, was ein Phonograph ist?—Ja, er weiß es.

Können Sie verstehen, was ich sage?—Ja, ich kann es sehr gut verstehen.

Kann Ihr Freund verstehen, was mein Bruder sagt?—Nein, er kann es nicht verstehen.

Wie groß ist der schöne Park?—O, er ist sehr groß.

How large is the fine park?—O, it is very large.

Wissen Sie, wie groß der Park ist?—Nein, ich weiß nicht, wie groß er ist, aber ich weiß, daß er sehr groß und schön ist.

Wie teuer ist ein guter Hut?—Das weiß ich nicht.

Wissen Sie, wie teuer ein guter Hut ist?—Nein, ich weiß nicht, wie teuer ein Hut ist.

Wieviel kostet Ihr Hut?—Er kostet fünfzehn Mark.

Ich frage Sie, wieviel Ihr Stock kostet.—Er kostet nur drei Mark.

Wie lange studieren Sie schon deutsch?—O, noch nicht sehr lange.

Er fragt Sie, wie lange Sie schon deutsch studieren.—Ich lerne erst meine sechste Lektion.

(See Art. 9.)

Lernen Sie fleißig!—Sprechen Sie viel deutsch!

Learn diligently!—Speak much German!

Bitte, sprechen Sie deutlich!

Bitte, sprechen Sie langsam!

Bitte, gehen Sie!

Bitte, begleiten Sie mich!

Bitte, kaufen Sie einen Hut!
Bitte, führen Sie uns!
Bitte, führen Sie uns in den Park!
Essen Sie!
Trinken Sie!
Essen Sie nicht!
Essen Sie nicht zu viel!
Trinken Sie nicht!
Trinken Sie nicht zu viel!
Sprechen Sie so deutlich, wie Sie können!
Fragen Sie mich, wenn Sie etwas nicht verstehen.
Verstehen Sie mich?—Nein, ich verstehe Sie nicht. Bitte, sprechen Sie langsam.
Beantworten Sie meine Frage!
Antworten Sie auf meine Frage!

Lassen Sie mich die Maschine sehen, bitte!
Let me see the machine, please.

Lassen Sie ihn!
Lassen Sie uns!
Lassen Sie ihn die Maschine sehen.
Lassen Sie uns sie sehen.
Lassen Sie meinen Freund die Maschine sehen.
Lassen Sie meinen Freund sie sehen.
Lassen Sie ihn gehen.
Lassen Sie uns gehen.
Lassen Sie uns fahren.

(See Arts. **11** and **16.**)

Studieren Sie schon lange deutsch?—Ja, ich studiere schon lange deutsch.
Have you studied German for a long time already?—Yes; I have already studied German for a long time.

Studiert Ihr Bruder gern französisch?—Nein, er studiert nicht gern französisch.
Studiert der Engländer schon lange deutsch?—Ja, er studiert schon sehr lange deutsch.

Studiert der Amerikaner gern deutſch?—Nein, er ſtudiert nicht gern deutſch.

Sie ſtudieren aber gern ſpaniſch, nicht wahr?—Ja, ich ſtudiere gern ſpaniſch.

Die Maſchine ſpricht ſehr langſam und deutlich, nicht wahr?—Ja, ſie ſpricht langſam und deutlich.

The machine speaks very slowly and distinctly, does it not?—Yes; it speaks slowly and distinctly.

Spreche ich deutlich?—Ja, Sie ſprechen ſehr deutlich.

Sprechen Sie langſam?—Ja, ich ſpreche langſam.

Können Sie nicht deutlich und langſam ſprechen?—O ja, ich kann auch langſam und deutlich ſprechen.

Können Sie verſtehen, was ich ſage?—Ja, ich kann es verſtehen, wenn Sie langſam und deutlich ſprechen.

Er kann ausgezeichnet deutſch ſprechen, nicht wahr?—Ja, er ſpricht ausgezeichnet deutſch.

(See Art. **13.**)

Sie müſſen fleißig Ihre Lektion lernen, wenn Sie die Sprache gründlich erlernen wollen.

You must learn your lesson diligently, if you want to acquire a thorough knowledge of the language.

Wollen Sie die Sprache erlernen?—Ja, ich will ſie gründlich erlernen.

Sie müſſen zuerſt die Ausſprache lernen.

Lernen Sie fleißig Ihre Lektion.

Sie können die deutſche Sprache erlernen, wenn Sie fleißig lernen.

(See Art. **14.**)

Ich lerne heute erſt meine ſechſte Lektion.

I am learning today but my sixth lesson.

Sie lernen erſt Ihre ſechſte Lektion, nicht wahr?—Ja, ich lerne heute erſt meine ſechſte Lektion.

Wollen wir nicht jetzt unſere deutſche Lektion lernen?—Nein, wir wollen unſere deutſche Lektion erſt heute nachmittag lernen.

Wollen wir jetzt in den Park gehen?—Nein, ich muß erſt etwas eſſen.

Darf ich heute vormittag einen Spaziergang machen?—Nein, Sie müſſen erſt Ihre Lektion lernen.

(See Art. 15.)

Sprechen Sie recht viel deutſch!

Do speak much German!

Bitte, ſprechen Sie recht deutlich; ich kann Sie nicht verſtehen.

Laſſen Sie uns recht langſam gehen; ich habe einen ſchlimmen Fuß.

Finden Sie die deutſche Sprache ſehr ſchwer?—Ja, ich finde ſie recht ſchwer.

Sie ſprechen recht gut deutſch.

Wenn Sie recht langſam ſprechen, kann ich Sie gut verſtehen.

Laſſen Sie uns recht oft und viel deutſch ſprechen.

Sie müſſen recht fleißig lernen.

(„Bereit.")

Sind Sie bereit zu gehen?—Ich bin immer bereit zu gehen.

Are you ready to go?—I am always ready to go.

Iſt er bereit zu fahren?—Nein, er iſt noch nicht bereit zu fahren.

Iſt die Maſchine bereit zu ſprechen?—Sie iſt immer bereit zu ſprechen.

Sind Sie bereit in den Park zu gehen?—Ja, wir ſind bereit zu gehen.

Iſt ſein Freund bereit zu eſſen?—Er iſt immer bereit zu eſſen.

(„Wirklich.")

Das iſt wirklich eine ausgezeichnete Idee.

That is really an excellent idea.

Bitte, eſſen Sie etwas!—Nein, ich kann nicht eſſen, ich bin wirklich nicht hungrig.

Haben Sie wirklich keinen Hunger?—Nein, wirklich nicht.

(„Oft.")

Gehen Sie oft in den Park?—O ja, wir gehen ſehr oft in den Park.

Do you go to the park often?—O yes; we go to the park very often.

Nehmen Sie oft deutſchen Unterricht?—Ja, wir nehmen ſehr oft deutſchen Unterricht.

Macht Ihr Bruder oft einen Spaziergang?—Nein, er macht nicht oft einen Spaziergang.

Sprechen Sie oft deutſch?—Ja, wir ſprechen oft und viel deutſch.

REVIEW AND CONVERSATION

Haben Sie heute vormittag viel zu thun?	Have you much to do this forenoon?
Ja, ich habe heute ſehr viel zu thun. Ich muß heute morgen zuerſt eine deutſche Stunde nehmen.	Yes; I have very much to do today. This morning I must first take my German lesson.
Nehmen Sie ſchon lange deutſchen Unterricht?	Have you already been taking German lessons for a long time?
Nein, noch nicht ſehr lange.	No; not a very long time as yet.
Sie ſprechen ſchon recht gut deutſch.	You speak quite good German already.
Meinen Sie?*	Do you think so?
Ja, und Ihre Ausſprache iſt beſonders gut. Wer iſt Ihr Lehrer, wenn ich fragen darf?	Yes, and your pronunciation is especially good. Who is your teacher, if I may ask?
Ich habe keinen Lehrer.	I have no teacher.
Sie haben keinen Lehrer!?	You have no teacher?
Nein, ich habe einen Phonographen.	No; I have a phonograph.
O, ich verſtehe. Spricht die Maſchine deutlich?	O, I understand. Does the machine speak distinctly?
O ja, ſie ſpricht ſehr deutlich; ſie hat eine klare und laute Stimme, und ſie iſt immer bereit zu ſprechen.	O yes; it speaks very distinctly; it has a clear and loud voice, and it is always ready to talk.
Können Sie mich verſtehen, wenn ich deutſch ſpreche?	Can you understand me, when (if) I speak German.
Ja, wenn Sie recht langſam und deutlich ſprechen, kann ich Sie ſehr gut verſtehen.	Yes; if you speak quite slowly and distinctly, I can understand you very well.
Bitte, fragen Sie mich immer, wenn Sie etwas nicht verſtehen.	Always ask me, please, when there is anything that you do not understand (*literally*, if you something not understand).
Das will ich mit Vergnügen thun.	I will do that with pleasure.

* This is an idiomatic expression very frequently used.

REVIEW AND CONVERSATION—(Continued)

Studiert Ihr Herr Bruder auch deutſch?	Does your (Mr.) brother study German too?
Nein, er ſtudiert nicht deutſch, er ſtudiert franzöſiſch.	No; he does not study German, he studies French.
Kann er ſchon ſo gut franzöſiſch ſprechen, wie Sie deutſch ſprechen können?	Can he already speak French as well as you can speak German?
O nein, er lernt erſt ſeine ſechſte Lektion.	O no; he is learning only his sixth lesson.
Findet er die franzöſiſche Sprache ſehr ſchwer?	Does he find the French language very difficult?
Ja, er findet beſonders die Ausſprache ſehr ſchwer.	Yes; the pronunciation especially he finds very difficult.
Die engliſche Sprache iſt ſehr ſchwer, nicht wahr?	The English language is very difficult, is it not?
Die Frage kann ich leider nicht beantworten, denn ich bin Amerikaner und finde die engliſche Sprache nicht ſchwer. Denken Sie, daß ſie ſehr ſchwer iſt?	Unfortunately, I cannot answer that question, for I am an American and do not find the English language difficult. Do you think it is very hard?
Ja, ich bin ein Deutſcher und finde, daß die engliſche Sprache ſehr ſchwer iſt, beſonders die Ausſprache.	Yes; I am a German and find that the English language is very hard, especially the pronunciation.
Nehmen Sie keinen engliſchen Unterricht?	Do you take no English lessons?
O ja, ich ſtudiere ſchon lange engliſch.	O yes; I have been studying English for a long time.
Darf ich fragen, wer Ihr Lehrer iſt?	May I ask who your teacher is?
Ich habe einen ausgezeichneten Lehrer, Herrn Doktor Jones. Kennen Sie ihn?	I have an excellent teacher, (Mr.) Doctor Jones. Do you know him?
Nein, ich kenne ihn nicht perſönlich, aber ich ſehe ihn oft, wenn er einen Spaziergang in den Park macht.	No; I do not know him personally, but I see him often, when he takes a walk to the park.
Sie gehen nicht oft in den Park, nicht wahr?	You do not go to the park often, do you?
Nein, mein Bruder kann nicht ſehr gut gehen, denn er hat einen ſchlimmen Fuß.	No; my brother cannot walk very well, for he has a sore foot.
Warum fahren Sie nicht?	Why do you not drive?

REVIEW AND CONVERSATION—(Continued)

Sie wollen wiſſen, warum wir nicht fahren?	You want to know, why we do not drive?
Ja.	Yes.
Wir können nicht immer fahren, denn das koſtet zu viel.	We cannot always drive, for that costs too much.
Begleiten Sie mich heute nachmittag!	Accompany me this afternoon.
Nein, das kann ich leider nicht thun, denn ich muß meine Lektion lernen.	No; I cannot do that, unfortunately, for I must learn my lesson.
Sie ſtudieren zu viel. Sie ſind zu fleißig.	You study too much. You are too diligent.
O nein, ich muß fleißig ſtudieren, wenn ich die deutſche Sprache gründlich erlernen will.	O no; I must study hard if I want to acquire a thorough knowledge of the German language.
Iſt Ihr Herr Bruder auch ſo fleißig wie Sie?	Is your brother also as diligent as you are?
O ja, er ſtudiert auch ſehr fleißig.	O yes; he studies very hard, too.
Hat er auch einen Phonographen?	Has he also a phonograph?
Nein, er und ich haben nur eine Maſchine.	No; he and I have only one machine.
Die Idee iſt wirklich ausgezeichnet. Ich will auch einen Phonographen kaufen.	The idea is really excellent. I will buy a phonograph, too.
Ja, thun ſie das.	Yes; do so.
Laſſen Sie uns recht oft deutſch ſprechen!	Let us speak German (very) often!
Und Sie müſſen recht viel engliſch ſprechen.	And you must talk (very) much English.
Aber, bitte, ſprechen Sie immer recht langſam und deutlich.	But, please, always speak (very) slowly and distinctly.
Ich bin immer mit Vergnügen bereit, deutſch oder engliſch zu ſprechen.	I am always glad to speak German or English (*literally*, I am always, with pleasure, ready to speak German or English).

LESSON VII

PHONOGRAPH RECORD

VOCABULARY

NOTE. — The words in parentheses are not pronounced on the record, because some of them have been pronounced on previous records and others are equal, or similar in pronunciation, to those immediately preceding. These words are placed here so that the student may remember them together with those immediately preceding or following. We recommend that, when memorizing the Vocabulary, without the phonograph, the student also pronounce the words enclosed in brackets. Thus, in practicing, read from the Vocabulary in this manner: „finden," „gefunden," „haben," „gehabt," „nehmen," „genommen," etc., although „finden," „haben," „nehmen" are not pronounced on this record. Compare also Art. 8 below.

der Abend, *the evening.*
bekommen, *to receive, to get.*
(bekommen°), *received, got.*
bequem, *convenient(ly), comfortable(ly), comfort loving.*
(besuchen), *to visit.*
(besucht), *visited.*
bezahlen, *to pay.*
bezahlt,° *paid.*
bis, *till.*
bis jetzt, *till now, so far.*
das[1] Blatt, *the sheet, the paper.*
die Butter, *the butter.*
dafür (adv.), *therefore, for it, for that, for them.*
dazu (adv.), *thereto, for it, for that purpose.*
doch,[14] *yes, I do; yes, indeed.*
dreißig, *thirty.*
(essen), *to eat.*
gegessen, *eaten.*
das Ei, *the egg.*
(finden), *to find.*
gefunden,° *found.*
für,° *for.*
(das Frühstück), *the breakfast.*
frühstücken, *to breakfast.*
gefrühstückt,° *breakfasted.*
das Geld, *the money.*
genug, *enough.*
gestern, *yesterday.*
(haben), *to have.*
gehabt,° *had.*
hören, *to hear.*
gehört,° *heard.*
hell, *light.*

For notice of copyright, see page immediately following the title page

VOCABULARY—(Continued)

das Hotel, *the hotel.*
jawohl,[14] *yes, I do; yes, I have; etc.*
jeder (jede, jedes),[10] *each, every.*
der Kaffee, *the coffee.*
(kaufen), *to buy.*
gekauft, *bought.*
das Konzert, *the concert.*
(koſten), *to cost.*
gekoſtet, *cost.*
die Lage, *the location.*
(lernen), *to learn.*
gelernt, *learned.*
leſen, *to read.*
er lieſt, *he reads.*
(geleſen),[8] *read.*
(machen), *to make.*
gemacht, *made.*
mieten, *to rent, to hire.*
gemietet,[8] *rented, hired.*
möbliert, *furnished.*
der Monat, *the month.*
monatlich, *monthly.*
(nehmen), *to take.*
genommen,[8] *taken.*
nichts, *nothing.*
paſſend, *suitable.*
die Sahne, *the cream.*
die Semmel, *the wheat—bread, roll, muffin.*
(ſtudieren), *to study.*
ſtudiert, *studied.*
das Theater, *the theater.*
(thun), *to do.*
gethan,[8] *done.*
verlaſſen, *to leave.*
er verläßt, *he leaves.*
(verlaſſen), *left.*
verſchieden, *different(ly), various(ly).*
wechſeln, *to change.*
gewechſelt,[8] *changed.*
weich, *soft.*
die Wohnung, *the apartments.*
zehn, *ten.*
(die Zeit), *the time.*
die Zeitung, *the newspaper, gazette.*
das Zimmer, *the room.*

PHRASES AND SENTENCES

Was haben Sie geſtern abend gethan?[7]	What did you do last night? (*Literally*, What have you done yesterday evening?)
Wir haben ein[5] ſehr ſchönes[5] Konzert gehört.	We (have) heard a very fine concert.
Haben Sie ſchon unſer Theater beſucht?	Have you already paid a visit to our theater?
Nein, noch nicht.	No; not yet.

PHRASES AND SENTENCES—(Continued)

Gehen Sie nicht gern[11] ins (in das) Theater?	Don't you like to go to the theater?
O doch;[11] aber bis jetzt habe ich noch keine Zeit dazu gehabt.	O, yes, indeed; but so far I have had no time for that.
Sie haben Ihre Wohnung gewechselt,[7] nicht wahr? Haben Sie etwas Passendes[9] gefunden?	You have changed your apartments, have you not? Have you found anything suitable?
Ja, wir haben das Hotel verlassen[9] und ein möbliertes Zimmer gemietet.[9]	Yes; we have left the hotel and rented a furnished room.
Was bezahlen Sie dafür?	How much do you pay for it?
Das Zimmer kostet dreißig Mark monatlich; es[3] ist ein sehr hübsches[9] Zimmer; es ist hell[9] und seine[9] Lage bequem.	The room costs thirty marks per month; it is a very pretty room; it is light, and its location is convenient.
Haben Sie schon gefrühstückt?	Have you had your breakfast already? (*Literally*, Have you breakfasted already?)
Jawohl.[11] Wir frühstücken zu Hause.	Yes, I have. We take our breakfast at home. (*Literally*, We breakfast at home.)
Wieviel bezahlen Sie für das Frühstück?	How much do you pay for the breakfast?
Zehn Mark den Monat.[11]	Ten marks per month. (*Literally*, the month.)
Und was bekommen Sie für[9] das Geld?	And what do you get for that money?
Dafür bekommen wir Kaffee mit Sahne, Semmel, Butter und für[9] jeden[9,11] ein weiches Ei.	For that we get coffee with cream, rolls, butter, and a soft (boiled) egg for each one.
Haben Sie heute einen Spaziergang gemacht?	Have you taken a walk today?

PHRASES AND SENTENCES—(Continued)

Nein, ich habe meine deutſche Stunde genommen und Verſchiedenes gekauft.	No; I have taken my German lesson, and have bought various things.
Haben Sie ſchon die Zeitung geleſen?	Have you already read the newspaper?
Ja, ich leſe ſie jeden Morgen.	Yes; I read it every morning.
Leſen Sie ein deutſches Blatt?	Do you read a German paper?
Nein, dazu habe ich noch nicht genug deutſch gelernt. Ich leſe ein engliſches Blatt.	No; for that (purpose) I have not yet learned enough German. I read an English paper.

REMARKS

1. This lesson contains some neuter nouns. The *neuter definite article* is, as you already know, „das." It is the same in the nominative and the accusative.

2. *The neuter indefinite article* is the same as the masculine in the nominative, but does not take any ending in the accusative; it is, therefore, „ein" for both cases.

3. *The neuter personal pronoun* „es," "it," is already known to you. It is the same in the nominative and the accusative.

4. *The neuter possessive pronoun* is like the masculine, but does not change in the accusative; it is, therefore, „ſein," "its," for both cases. The possessive pronouns take no endings before a neuter noun in the nominative and accusative. The same is the case with „kein."

5. The adjective standing between the definite article and a noun of any gender always takes the ending **e** in the nominative, as you know. As in the case of the feminine noun, the adjective retains this ending in the accusative before a neuter noun. But when not preceded by the definite article, or when standing between the indefinite article and a possessive pronoun, or „kein" and a neuter noun, the adjective takes the ending **es**, both in the nominative and the accusative. Thus:

Nominative, *Accusative,* } großes Geld; das helle Zimmer; ein helles Zimmer

But: „Das Zimmer iſt hell." Compare Art. **5**, Lesson III, and Art. **5**, Lesson VI.

6. Adjectives are not infrequently made into nouns in German by capitalizing them and giving them the proper ending. You have had an example of this in Lesson IV. There we had the noun „der Deutſche," which was formed by capitalizing the adjective „deutſch" and adding the ending **e**. We have seen, however, that with the indefinite article the same noun must have the ending **er**, thus: „Ein Deutſcher." In Art. **6**, Lesson IV, a rule was given for finding the proper ending. Read this rule over again. Just as masculine nouns can be formed from adjectives, so also can feminine and neuter nouns. You may then, in order to find the proper endings, imagine a noun of the gender required to follow the adjective. You will now understand the following illustrations:

Nominative, *Accusative,* } die Deutſche (Frau), *the German (woman)*

Nominative, *Accusative,* } eine Deutſche (Frau), *a German (woman)*

Nominative, *Accusative,* } das Ganze (Ding), *the whole (thing)*

Nominative, *Accusative,* } ein Ganzes (Ding), *a whole (thing)*

Adjectives are also used as neuter nouns after the words „etwas," "some"; „nichts," "nothing"; „viel," "much"; „wenig," "little"; „mehr," "more." In such cases the adjectives take the ending **es** in the nominative and the accusative. Thus:

etwas Paſſendes, *something suitable*
nichts Gutes, *nothing good*
viel Schönes, *much (that is) beautiful*

Finally, adjectives occur, though not very often, as neuter nouns alone; they then take the same endings as adjectives following „etwas," „nichts," etc. Thus:

Verſchiedenes, *various* (*things*)

7. In the preceding lessons we have used verbs only in the *present tense*. In this lesson we illustrate the so-called *perfect tense*. It is a compound form, as in English, and is formed by using either the auxiliary verbs „haben," "to have," or „ſein," "to be" with the *past participle* of the verb itself. In this lesson, only verbs that form the perfect with the auxiliary „haben" are used. You will notice from the Phrases and Sentences that Germans sometimes employ this form, where in English the simple *past tense*, or so-called *imperfect*, is used. Thus, in a sentence such as the first one: „Was haben Sie geſtern abend gethan?" Germans use the perfect, while in English the imperfect is proper. In like manner, „Was haben Sie heute abend gethan" is translated *What were you doing this evening?* So also, „Was haben Sie heute morgen gethan?" *What were you doing this morning?* Let the statement that the perfect tense is much more freely used in German than in English, and often, where in English the simple past is used, be sufficient for the present. We shall revert to this matter when we deal with the imperfect tense in Lesson IX.

8. The past participle of a verb is formed from the root, or stem, in various ways, and it is best that you should memorize the verb together with its past participle, that you may acquire the proper forms by habit rather than by rule. For that purpose we have placed together in the Vocabulary of this and the following two lessons, the infinitive and the past participle, repeating, in some instances, infinitives that have already appeared in Vocabularies of previous lessons.

9. The preposition „für," "for," governs the accusative.

10. „Jeder, jede, jedes," accusative, „Jeden, jede, jedes," "each," "every," is declined just like the definite article, being an adjective used before a noun without a preceding

article (Art. **6**, Lesson VI). It has the same effect on a following adjective as the definite article „der, die, das." Thus:

Nominative, der gute Freund
Accusative, den guten Freund } *the good friend*

Nominative, jeder gute Freund
Accusative, jeden guten Freund } *every good friend*

Nominative, die ſchöne Stimme, *the beautiful voice*
Accusative, jede ſchöne Stimme, *every beautiful voice*

Nominative, das helle Zimmer, *the light room*
Accusative, jedes helle Zimmer, *every light room*

11. Compare Art. **5**, Lesson IV.

12. Expressions such as „jeden Morgen," "every morning," correspond closely to the equivalent English expressions, but you must bear in mind that „jeden Morgen" is the accusative, which is frequently used in such expressions to designate a certain time. Similarly, Germans say „den ganzen Vormittag," "the whole forenoon," „jeden Abend," "every evening." In a similar manner one may say: „den Monat" for „monatlich."

13. In the Vocabulary of Lesson V you find the little word „gern" translated by "gladly," "willingly." When used as in the sentence: „Gehen Sie nicht gern ins Theater" it adds to the meaning of the verb the sense of the English "to like," "to be fond of."

14. „Doch" and „jawohl" are emphatic forms for „ja," "yes," which is much used in German.

The little word „doch" has various meanings, which you learn one by one.

DRILL

(See Arts. 1 to 5.)

Haben Sie das Geld?—Ja, ich habe es.
Have you the money?—Yes; I have it.

Leſen Sie das Blatt?—Nein, ich leſe es nicht.

Eſſen Sie das Ei?—Nein, ich kann es nicht eſſen.

Eſſen Sie das Frühſtück zu Hauſe?—Ja, wir eſſen es zu Hauſe.

Verlaſſen Sie heute das Hotel?—Ja, wir müſſen es heute verlaſſen.

Hören Sie das Konzert?—Ja, ich höre es.

Mieten Sie das Zimmer?—Nein, wir wollen es nicht mieten.

Gehen Sie heute in das Theater?—Nein, wir haben leider keine Zeit.

Hat er mein Geld?—Nein, er hat Ihr Geld nicht; er hat ſein Geld.

Has he my money?—No; he has not your money, he has his money.

Hat ſie ihr Geld?—Ja, ſie hat ihr Geld.

Haben wir unſer Geld?—Ja, wir haben unſer Geld.

Kennen ſie mein Hotel?—Ja, ſie kennen Ihr Hotel.

Hat Ihr Hotel eine gute Lage?—Nein, ſeine Lage iſt nicht gut.

Haben Sie das gute Geld?—Ja, ich habe das gute Geld.

Have you the good money?—Yes; I have the good money.

Leſen Sie das engliſche Blatt?—Nein, ich leſe das deutſche Blatt.

Ißt Ihr Bruder nicht das weiche Ei?—O ja, er will es eſſen.

Wollen Sie nicht das teure Hotel verlaſſen?—Ja, wir müſſen es verlaſſen; es iſt zu teuer.

Hören wir heute das ſchöne Konzert?—Nein, wir können es nicht hören.

Will ſie das möblierte Zimmer mieten?—Ja, ſie will es gern mieten, aber es iſt zu teuer.

Will Ihr Herr Bruder das ſchöne Frühſtück nicht eſſen?—Nein, er iſt nicht hungrig.

Will mein Freund das helle Zimmer mieten?—Ja, er ſagt, daß er es mieten will, und daß es ſehr billig iſt.

Wollen Sie das ſchöne Zimmer nicht nehmen?—Nein, ich will es nicht nehmen; es iſt ſehr hübſch, aber ſeine Lage iſt nicht bequem.

Haben Sie ein bequemes Hotel?—Nein, unſer Hotel iſt nicht bequem, und es iſt auch zu teuer.

Have you a comfortable hotel?—No; our hotel is not comfortable, and it is also too expensive.

Haben Sie kein helles Zimmer?—O ja, wir haben ein schönes, helles Zimmer, aber es ist nicht sehr hoch.

Lesen Sie ein deutsches Blatt?—Nein, wir müssen ein englisches Blatt lesen, wir verstehen noch nicht genug deutsch.

Wollen Sie ein weiches Ei essen?—Ja, ich will ein weiches Ei essen.

Wünscht Ihr Herr Bruder ein gutes Frühstück zu essen?—Ja, er wünscht ein gutes Frühstück zu essen.

Wollen Ihr Freund und sein Bruder heute ein gutes Konzert hören?—Nein, sie haben keine Zeit ins Konzert zu gehen.

Haben Sie mein gutes Geld?—Nein, mein Bruder hat Ihr gutes Geld.

Wollen Sie mein hübsches Zimmer sehen?—Ja, bitte, lassen Sie mich es sehen.

Ihr Bruder verläßt heute sein teures Hotel, nicht wahr?—Ja, er will ein möbliertes Zimmer mieten.

(See Art. 6.)

Was haben Sie?—Ich habe etwas Schönes.
What have you?—I have something nice.

Haben Sie etwas Gutes?—Nein, ich habe nichts Gutes.

Hat er nichts Hübsches zu sagen?—Ja, er hat viel Hübsches zu sagen.

Kann er nichts Passendes finden?—Nein, er kann nichts Passendes finden.

Essen Sie gern etwas Gutes?—O ja, ich esse sehr gern etwas Gutes.

Wissen Sie nichts Passendes?—Ich weiß leider nichts Passendes.

Wissen Sie nichts Schönes zu sagen?—Ich weiß leider nur wenig Schönes zu sagen.

Was wollen Sie jetzt thun?—Ich will Verschiedenes kaufen.

(See Art. 7.)

Was haben Sie gestern abend gethan?—Wir haben ein sehr schönes Konzert gehört.
What did you do last night?—We heard a very fine concert.

Haben Sie schon unser Theater besucht?—Nein, wir haben das Theater noch nicht besucht.

Haben Sie keine Zeit gehabt?—Nein, wir haben leider bis jetzt noch keine Zeit gehabt.

Hat sein Freund seine Wohnung gewechselt?—Nein, er hat sie noch nicht gewechselt.

Haben der Engländer und sein Bruder schon ihre Wohnung gewechselt?—Ja, sie haben ihre Wohnung gewechselt.

Haben sie etwas Passendes gefunden?—Ja, sie haben ein möbliertes Zimmer gemietet.

Haben Sie auch ein möbliertes Zimmer gemietet?—Ja, wir haben gestern das teure Hotel verlassen und ein möbliertes Zimmer gemietet.

Hat mein Freund schon gefrühstückt?—Nein, er hat noch nicht gefrühstückt.

Haben Sie Ihr Frühstück schon gegessen?—Ja, ich habe schon gefrühstückt.

Was haben Sie gefrühstückt?—Ich habe etwas Semmel mit Butter und ein weiches Ei gegessen.

Haben Sie das Frühstück schon bezahlt?—Ja, gewiß; ich habe es gleich bezahlt.

Was hat es gekostet?—Es hat eine Mark gekostet.

Haben Sie heute schon einen Spaziergang gemacht?—Nein, wir haben zuerst unsere deutsche Stunde genommen und dann haben wir Verschiedenes gekauft.

Was haben Sie gekauft?—Ich habe einen hohen Hut gekauft, und mein Freund hat einen schönen Stock gekauft.

Haben Sie schon die Zeitung gelesen?—O ja, ich habe sie schon gelesen.

Haben Sie die deutsche oder die englische Zeitung gelesen?—Ich habe die englische Zeitung gelesen.

Haben Sie noch nicht genug deutsch gelernt?—Nein, ich habe noch nicht genug deutsch gelernt.

Was hat Ihr Freund gestern abend gethan?—Ich weiß nicht, was er gethan hat.

What did your friend do last night?—I do not know what he did.

Was hat er gethan?—Ich weiß nicht, was er gethan hat.

Hat der Amerikaner schon ein deutsches Theater besucht?—Ich glaube nicht, daß er schon ein deutsches Theater besucht hat.

Hat mein Bruder schon sein Frühstück bekommen?—Ja, ich glaube, daß er es schon gegessen hat.

Hat der Engländer seine Wohnung bezahlt?—Nein, ich glaube nicht, daß er sie schon bezahlt hat.

Warum hat er sie nicht bezahlt?—Ich weiß nicht, warum er sie nicht bezahlt hat.

Hat der Amerikaner eine passende Wohnung gefunden?—Ich denke, daß er eine gute Wohnung gefunden hat.

Haben Ihr Bruder und sein Freund nicht einen hübschen Stock gekauft?—Ja, ich glaube, daß sie einen hübschen Stock gekauft haben.

Was haben sie bezahlt?—Ich weiß nicht, was sie bezahlt haben.

Wer hat den Stock gekauft?—Ich weiß wirklich nicht, wer ihn gekauft hat.

Was hat der Stock gekostet?—Ich glaube, daß er zwei Mark gekostet hat.

Hat Ihr Freund gestern ein schönes Konzert gehört?—Ja, ich glaube, daß er ein schönes Konzert gehört hat.

Hat sein Bruder sein Hotel verlassen?—Ja, ich habe gehört, daß er sein Hotel verlassen hat und ein hübsches, möbliertes Zimmer gemietet hat.

Hat der Amerikaner schon seine deutsche Stunde genommen?—Ich glaube nicht, daß er sie genommen hat.

(See Art. 9.)

Wieviel bezahlen Sie für das Frühstück?—Zehn Mark monatlich.

How much do you pay for the breakfast?—Ten marks per month.

Wieviel bezahlen Sie für Ihr möbliertes Zimmer?—Wir bezahlen dreißig Mark monatlich.

Was bekommen Sie für das Geld?—Für das Geld bekommen wir ein gutes Frühstück.

Was hat er für den schönen Stock bezahlt?—Er hat für den Stock zwei oder drei Mark bezahlt.

Können wir für zwei Mark einen hübschen Stock kaufen?—O ja, Sie können für zwei oder drei Mark einen sehr hübschen Stock kaufen.

Für wieviel kann ich ein gutes möbliertes Zimmer mieten?—Sie können für dreißig Mark monatlich ein recht hübsches Zimmer bekommen.

Wieviel bezahlen Sie dafür?—Wir bezahlen dafür dreißig Mark monatlich.
How much do you pay for it (that)?—We pay thirty marks per month for it.

Was bekommen Sie für das Geld?—Dafür bekommen wir Kaffee mit Sahne, Semmel, Butter und für jeden ein weiches Ei.

Was haben Sie für Ihren Hut bezahlt?—Ich habe fünfzehn Mark dafür bezahlt.

Sie haben einen schönen Stock; was haben Sie dafür bezahlt?—Ich habe zwei Mark dafür bezahlt.

Was haben Sie gekauft?—Wir haben einen schönen Hut gekauft und fünfzehn Mark dafür bezahlt.

Gehen Sie heute abend ins Konzert?—Nein, wir haben leider keine Zeit dazu.
Are you going to the concert tonight?—No; unfortunately we have no time for that.

Gehen Sie nicht ins Theater?—O ja, wenn wir Zeit dazu haben, gehen wir ins Theater.

Haben Sie schon unser Theater besucht?—Nein, wir haben leider bis jetzt noch keine Zeit dazu gehabt.

(See Arts. **10** and **11**.)

Gehen Sie nicht ins Konzert?—O ja, ich gehe in jedes Konzert.
Don't you go to the concert?—O yes; I go to every concert.

Haben Sie eine hübsche Wohnung?—O ja, wir haben eine sehr hübsche Wohnung gefunden; jedes Zimmer ist hell und bequem.

Nicht jeder hat so einen schönen Hut wie Sie.
Not every one has such a nice hat as you (have).

Nicht jeder kann so gut deutsch sprechen wie Sie.

Ich kann die teure Wohnung nicht bezahlen; nicht jeder hat so viel Geld wie der Amerikaner.

Was wünschen Sie?—Wir wünschen Kaffee mit Sahne und für jeden ein weiches Ei.

(See Art. **12.**)

Haben Sie ſchon die Zeitung geleſen?—O ja, ich leſe ſie jeden Morgen.
Have you already read the newspaper?—O yes; I read it every morning.

Haben Sie Ihre deutſche Stunde genommen?—Nein, noch nicht; ich nehme meine deutſche Stunde jeden Nachmittag.

Haben Sie heute ſchon fleißig ſtudiert?—Ja, ich habe den ganzen Vormittag fleißig ſtudiert.

Was haben Sie geſtern abend gemacht?—Wir haben geſtern den ganzen Abend ein Konzert gehört.

Gehen Sie jeden Abend ins Konzert?—O nein, nicht jeden Abend; dazu haben wir keine Zeit.

Wie viel bezahlen Sie für Ihr möbliertes Zimmer?—Wir bezahlen dreißig Mark den Monat dafür.

(See Arts. **13** and **14.**)

Gehen Sie nicht gern ins Theater?—O doch, aber wir haben leider zu wenig Zeit dazu.
Don't you like to go to the theater?—Yes, we do; but unfortunately we have too little time for it.

Geht Ihr Freund gern in unſer großes Theater?—Jawohl, er geht ſehr gern dahin.

Eſſen Sie gern ein weiches Ei?—O ja, ich eſſe gern ein weiches Ei.

Ißt Ihr Bruder gern ein gutes Frühſtück?—O gewiß, er ißt gern ein gutes Frühſtück.

Machen Sie nicht gern einen Spaziergang?—O ja, aber ich kann leider nicht ſehr gut gehen.

Fahren Sie gern? Eſſen Sie gern? Sprechen Sie gern deutſch?
Ich fahre ſehr gern. Ich eſſe gern. Ich ſpreche gern deutſch.

Lieſt Ihr Bruder gern die deutſche Zeitung?—Nein, er kann ſie noch nicht leſen; er hat noch nicht genug deutſch gelernt.

Hören Ihr Freund und ſein Bruder nicht gern ein ſchönes Konzert?—O doch, ſie hören gern ein ſchönes Konzert, aber ſie haben zu wenig Zeit ins Konzert zu gehen.

REVIEW AND CONVERSATION

Ich bin ſehr hungrig und muß etwas eſſen.
I am very hungry and must eat something.

Haben Sie noch nicht gefrühſtückt?
Have you not had your breakfast yet?

Nein, ich habe heute morgen zuerſt einen Spaziergang gemacht und habe jetzt großen Appetit.
No; this morning I took a walk first, and now I have a keen appetite.

Das glaube ich. Ich habe ſchon um ſechs Uhr gefrühſtückt.
I believe that. I took my breakfast at six o'clock.

Wo eſſen Sie Ihr Frühſtück?
Where do you eat your breakfast?

Wir frühſtücken zu Hauſe. Wir haben ein möbliertes Zimmer mit Frühſtück gemietet.
We take our breakfast at home. We have rented a furnished room with breakfast (included).

Was bezahlen Sie dafür?
What do you pay for that?

Wir bezahlen für das Zimmer dreißig Mark und für das Frühſtück zehn Mark den Monat.
We pay for the room thirty marks, and for the breakfast ten marks per month.

Und was bekommen Sie für das Geld?
And what do you get for that money?

Wir bekommen, was wir wollen. Ich nehme immer etwas Kaffee mit Sahne, Semmel mit Butter und ein weiches Ei.
We get what we want. I always take (some) coffee with cream, rolls with butter, and a soft (boiled) egg.

Das iſt ſehr billig. Ich will auch meine Wohnung wechſeln, aber ich habe bis jetzt noch nichts Paſſendes gefunden.
That is very cheap. I also want to change my apartments, but so far I have not found anything suitable.

Sie können ein ſehr ſchönes Zimmer für wenig Geld mieten.
You can rent a very pretty room for little money.

Ja, das weiß ich. Mein Freund hat auch ſein Hotel verlaſſen und ein ſehr ſchönes Zimmer gemietet. Es iſt groß und hell, aber ſeine Lage iſt leider nicht ſehr bequem.
Yes, I know that. My friend has left his hotel, too, and rented a very nice room. It is large and light, but, unfortunately, its location is not very convenient.

Wie viel bezahlt er dafür monatlich?
How much does he pay for it per month?

Ich weiß nicht, was er dafür bezahlt, aber er ſagt, daß das Zimmer ſehr billig iſt.
I don't know how much he pays for it, but he says that the room is very cheap.

Was haben Sie geſtern abend gethan?
What did you do last evening?

Ich habe den ganzen Abend fleißig ſtudiert.
I studied diligently the whole evening.

REVIEW AND CONVERSATION—(Continued)

Und was hat Ihr Herr Bruder gethan? Hat er auch ſtudiert?	And your (Mr.) brother, what did he do? Did he study, too?
Nein, mein Bruder hat das Theater beſucht.	No; my brother visited the theater.
Warum haben Sie nicht auch das Theater beſucht?	Why didn't you visit the theater, too?
Ich habe leider keine Zeit dazu gehabt; ich habe meine deutſche Lektion gelernt.	I had no time for that, unfortunately; I learned my German lesson.
Gehen Sie gern in ein gutes Konzert?	Do you like to go to a good concert?
O ja, ich höre ein gutes Konzert ſehr gern.	O, yes; I like to listen to (hear) a good concert very much.
Ich gehe heute abend in ein Konzert. Begleiten Sie mich!	I am going to a concert tonight. Accompany me!
Mit Vergnügen.	With pleasure.
Wollen wir jetzt einen Spaziergang machen?	Shall we take a walk now?
Nein, ich habe leider keine Zeit dazu; ich habe meine deutſche Stunde noch nicht genommen.	No; I have no time for that, unfortunately; I have not yet taken my German lesson.
Wo iſt Ihr Freund? Hat er ſeine Wohnung gewechſelt? Ich kann ihn nicht finden.	Where is your friend? Has he changed his apartments? I cannot find him.
Mein Freund hat geſtern nachmittag Berlin verlaſſen.	My friend left Berlin yesterday afternoon.
Was haben Sie geſtern vormittag gethan?	What did you do yesterday forenoon?
Ich habe Verſchiedenes gekauft.	I bought various things.
Haben Sie etwas Schönes gekauft?	Did you buy something nice?
Jawohl, ich habe einen ſchönen Hut gekauft.	Yes, I did; I bought a nice hat.
Was hat er gekoſtet?	What did it cost?
Ich habe zehn Mark dafür bezahlt.	I paid ten marks for it.
Haben Sie ſchon die Zeitung geleſen?	Have you read the newspaper.
O ja, ich leſe jeden Morgen die Zeitung.	O, yes; I read the newspaper every morning.
Sie leſen ein engliſches Blatt, nicht wahr?	You read an English paper, do you not?
Jawohl, ich leſe die engliſche Zeitung.	Yes; I do read the English paper.
Sie leſen nicht gern deutſch, nicht wahr?	You don't like to read German, do you?

REVIEW AND CONVERSATION—(Continued)

O doch, aber ich kann die deutsche Zeitung noch nicht lesen; ich habe dazu noch nicht genug deutsch gelernt.	O, yes, I do; but I cannot yet read the German paper; I have not yet learned enough German for that.
Kann Ihr Bruder deutsch lesen?	Can your brother read German?
Nein, er kann auch nicht deutsch lesen; er hat heute erst seine sechste Lektion gelernt und liest nur ein wenig deutsch.	No; he cannot read German either; he learned but his sixth lesson today, and he reads but little German.

PHONOGRAPH EXERCISE

NOTE.—Mark your record slip furnished with the blank with the number of the lesson (VII).

You should hereafter try to speak a trifle faster than you have had to do in previous exercises, in order to reduce the whole conversation to the cylinder. It takes, at a speed of 100 revolutions per minute, about 4 minutes to run off a record. To be sure that you will not speak either too slow or too fast, practice your exercise by reading it with watch in hand, and so time your speech that it will require about 4 minutes to finish it. When you have acquired the proper speed, make your record.

1. Bitte, hören Sie meine deutsche Lektion.
2. Was haben Sie heute vormittag gethan?
3. Heute morgen haben wir zuerst gefrühstückt.
4. Was haben Sie gehabt?
5. Kaffee mit Sahne, Semmel, Butter und ein weiches Ei.
6. Was haben Sie nachher gethan?
7. Ich habe fleißig deutsch studiert, denn ich will die deutsche Sprache gründlich erlernen.
8. Finden Sie die deutsche Sprache schwer?
9. Ja, sie ist recht schwer.
10. Wie lange nehmen Sie schon Unterricht?
11. Ich habe heute erst die sechste Stunde genommen.
12. Sie haben eine gute Aussprache.
13. Meinen Sie wirklich?
14. Ja; wer ist Ihr Lehrer?
15. Der Phonograph.
16. Spricht die Maschine deutlich?
17. Ja, sie spricht sehr langsam und deutlich und hat eine laute und klare Stimme.

PHONOGRAPH EXERCISE—(Continued)

18. Können Sie ſchon die deutſche Zeitung leſen?

19. Nein, dazu habe ich bis jetzt noch nicht genug deutſch gelernt. Ich leſe immer ein engliſches Blatt.

20. Wiſſen Sie, wer der Herr dort iſt?

21. Ja, das weiß ich. Herr Jones.

22. Kennen Sie ihn perſönlich?

23. Nein, leider nicht.

24. Frage ich zu viel?

25. O nein! Fragen Sie ſo oft, wie Sie wollen. Ich beantworte gern jede Frage.

26. Haben Sie nicht Ihre Wohnung gewechſelt?

27. Jawohl. Ich habe ein helles möbliertes Zimmer gemietet.

28. Was bezahlen Sie dafür?

29. Dreißig Mark monatlich.

30. Warum haben Sie das Hotel verlaſſen?

31. Seine Lage iſt nicht bequem genug für mich.

LESSON VIII

PHONOGRAPH RECORD

VOCABULARY

NOTE.—The words in parentheses are not pronounced on the record but should be pronounced by the student, when practicing the Vocabulary without the aid of the phonograph.

das Abendbrot, *the supper.*
adieu, *good by.*
(aus), *out of.*
bei, *at, during.*
begegnen, *to meet.*
(begegnet), *met.*
das Bett, *the bed.*
breit, *wide, broad.*
danken, *to thank.*
(gedankt), *thanked.*
erzählen, *to tell.*
(erzählt), *told.*
(fahren), *to ride, to drive, to leave by carriage, train, etc.*
gefahren, *left by carriage, etc.*
fallen, *to fall.*
er (ſie, es) fällt, *he (she, it) falls.*
gefallen, *fallen.*
(gefallen), *to please.*
(er, ſie, es gefällt), *he, she, it pleases.*
(gefallen), *pleased.*
die Frau, *the woman, wife, Mrs.*
(ganz), *wholly, quite* (adv.), *whole, entire* (adj.).
gegen, *toward.*
(gehen), *to go, to walk.*
gegangen, *gone, walked.*
geſchehen, *to happen.*
es geſchieht, *it happens.*
(geſchehen), *happened.*
das Herz, *the heart.*
hoffentlich, *it is to be hoped that, I hope that.*
ihm,[9] *(to) him.*
Ihnen (ihnen), *(to) you, (to) them.*
im,[12] **(in dem)**, *in the, at the.*
jung, *young.*
(kennen), *to know.*
gekannt, *known.*
klein, *small, little.*
leben, *to live.*
leid,[11] *sorrowful* (adv. used only idiomatically).
lieb, *dear(ly).*
das Mädchen, *the girl.*
mehr, *more.*
nicht mehr, *no more, no longer.*
der Mittag, *(the) noon.*
mir,[9] *(to) me.*
das Mitleid, *the sympathy, the pity.*
die Mutter, *the mother.*

VOCABULARY—(Continued)

(nach), *after.*
neu, *new.*
plötzlich, *sudden(ly).*
(reiſen), *to travel.*
gereiſt, *traveled.*
das Reſtaurant, *the restaurant.*
(ſagen), *to say.*
geſagt, *said.*
ſchlafen, *to sleep.*
er (ſie, es) ſchläft, *he (she, it) sleeps.*
(geſchlafen), *slept.*
(ſehen), *to see.*
geſehen, *seen.*
ſchrecklich, *terrible (ly).*
die Schweſter, *the sister.*
(ſein), *to be.*
geweſen, *been.*
ſoeben, *just (now).*
traurig, *sad(ly).*
die Spazierfahrt, *the drive, pleasure drive, carriage ride.*
ſterben, *to die.*
er (ſie, es) ſtirbt, *he (she, it) dies.*
geſtorben, *died, dead.*
die Straße, *the street.*
der Tag, *the day.*
tief, *deep.*
übermitteln, *to transmit.*
(übermittelt), *transmitted.*
unangenehm, *disagreeable(ly).*
von,[11] *from, with.*
vorher, *beforehand.*
der Wagen, *the carriage, wagon.*
wann, *when.*
zwar, *to be sure, it is true, though.*
und zwar, *and then, and that.*

PHRASES AND SENTENCES

Guten Morgen,[16] Herr Müller.	Good morning, Mr. Mueller.
Guten Tag,[16] lieber Freund. Sie haben heute lange geſchlafen.	Good morning (day), dear friend. You slept late today.
Ja, ich bin[1] geſtern ſpät zu Bett gegangen.[1]	Yes; I went to bed late yesterday.
Meine Frau iſt[1] ſoeben Ihrer[6,10] Frau Mutter und Ihrem[6,10] Herrn[6] Bruder[6] begegnet;[1,10] ſie haben ihr[6,9] erzählt, daß Sie geſtern abend in[11] einem[3] ſchönen[6] Konzert geweſen[1] ſind.[1] Wie hat[1] es Ihnen[9,10] gefallen?[9,10]	My wife has just met your (Mrs.) mother and your (Mr.) brother; they (have) told her that you were to a good concert last night. How did you like it? (*Literally*, How has it pleased you?)

PHRASES AND SENTENCES—(Continued)

Mir' hat es sehr gut gefallen.	I liked it very much.
Sind Sie nach'' dem' Konzert gleich nach Hause gegangen?	Did you go home directly after the concert?
Nein, wir sind vorher erst noch'' in'' ein gutes Restaurant gegangen und haben Abendbrot gegessen.	No; we went to a good restaurant first and took supper (*literally*, we have gone . . . . and eaten supper).
Es thut mir leid,'' daß ich Sie nicht gesehen habe. Ich bin auch in unserem' neuen' Theater' gewesen.	I am sorry (*literally*, it does me sorrowful) that I did not see you. I was in our new theater, too.
Ist Ihr Freund mit'' Ihnen im'' (in dem) Theater gewesen?	Was your friend with you at the theater?
O nein, mein Freund ist nicht mehr in Berlin. Er ist' gestern nach Hamburg gereist.'	O no; my friend is no longer in Berlin. He went (has traveled) to Hamburg yesterday.
Ist das so? Ich bin ihm' und seiner' Frau gestern mittag noch auf'' der' Breiten' Straße begegnet.	Is that so? I met him and his wife as recently as yesterday noon on the "Breite Strasse" (Broad Street).
Das glaube'' ich Ihnen'' gern; er ist' auch erst'' gegen Abend gefahren,' und zwar'' ganz plötzlich.	(That) I readily believe you; for he did not leave until toward evening, and then quite suddenly.
Hoffentlich'' ist' nichts Unangenehmes geschehen.'	It is to be hoped that nothing disagreeable has happened.
O doch. Seine kleine Schwester ist' ihm'' plötzlich gestorben.'	Yes, there has. His little sister died suddenly (*literally*, has suddenly died to him).
Das ist ja'' schrecklich. Er hat uns'' nicht gesagt, daß sie krank gewesen ist.	But that is terrible! He did not tell us that she was ill.
Sie ist auch nicht krank gewesen, sondern sie ist' bei'' einer' Spazierfahrt aus''	Neither had she been ill, but during (while out on) a drive she fell out of the

PHRASES AND SENTENCES—(Continued)

dem[8] Wagen gefallen,[1] und nach[10] einer halben Stunde iſt ſie geſtorben.	carriage, and half an hour afterwards she died.
Haben Sie das junge Mädchen gekannt?	Did you know the young girl?
O ja, ich habe ſie[10] ſehr gut gekannt.	O yes; I knew her very well.
Das iſt ſehr, ſehr traurig. Bitte, übermitteln Sie Ihrem lieben[8] Freunde[9,8] unſer tiefes Mitleid.	That is very, very sad. Please transmit to your dear friend our deep sympathy.
Ich danke[10] Ihnen[10] von[11] ganzem[8] Herzen.	I thank you with (from) all my heart.
Adieu,[10] Herr Jones.	Good by, Mr. Jones.
Leben Sie wohl,[10] Herr Müller.	Take care of yourself, Mr. Mueller.

REMARKS

1. Although the perfect tense is formed with either „haben" or „ſein," we have only illustrated cases in which the *auxiliary* „haben" is used. In this lesson are a few examples of verbs that form the perfect tense with the auxiliary „ſein." To use the proper auxiliary with a verb is one of the difficulties of the German language that must be overcome largely by practice. There are, nevertheless, two rules that will lend much aid: (1) *All transitive verbs* (see Art. **9**) *form the perfect tenses with* „haben;" (2) *All verbs denoting movement from a place, to a place, from one place to another, a transition, or a change of condition, form the perfect with the auxiliary* „ſein." Thus,

Ich **bin** gegangen	*I have gone, walked*	Movement
Wir **ſind** gefallen	*We have fallen*	
Sie **ſind** geweſen	*You have been*	Change of Condition
Es **iſt** geſchehen	*It has happened*	
Sie **iſt** geſtorben	*She has died*	

But, for instance:

Es hat mir gefallen. *It has pleased me.*

2. We have in this lesson for the first time illustrations of the dative case in German. The dative of the definite article is

masculine	*feminine*	*neuter*	
dem	der	dem	*to the*

For example,

Nominative, der Wagen, die Straße, das Konzert
Dative, dem Wagen, der Straße, dem Konzert

3. The dative of the indefinite article is

masculine	*feminine*	*neuter*	
einem	einer	einem	*to a(n)*

For example,

Nominative, ein Wagen, eine Straße, ein Konzert
Dative, einem Wagen, einer Straße, einem Konzert

It is thus seen that the dative of the indefinite article is formed by adding the ending **em** to the nominative of the masculine and neuter and **r** to that of the feminine form.

4. The datives of the personal pronouns are as follows:

SINGULAR

Nominative,	ich, er, ſie, es	*I, he, she, it*
Dative,	mir, ihm, ihr, ihm	*(to) me, (to) him*
		(to) her, (to) it

PLURAL

Nominative,	wir, Sie, ſie	*we, you, they*
Dative,	uns, Ihnen, ihnen	*(to) us, (to) you, (to) them*

5. The possessive pronouns and „kein" form the dative like the indefinite article, thus, for example:

Nominative	*Dative*
mein Wagen	meinem Wagen
ſeine Frau	ſeiner Frau
ihr Freund	ihrem Freunde
unſer Theater	unſerem Theater
Ihre Frau Mutter	Ihrer Frau Mutter
ihr Frühſtück	ihrem Frühſtück
kein Hotel	keinem Hotel
keine Wohnung	keiner Wohnung
kein Zimmer	keinem Zimmer

6. The adjective between the definite article, indefinite article, a possessive pronoun, or „kein" and a noun requires the ending **en** in the dative for all genders, thus:

Nominative,
der liebe Freund, ſeine kleine Schweſter, kein gutes Theater
Dative,
dem lieben Freunde, ſeiner kleinen Schweſter, keinem guten Theater

7. Should the adjective occur before a noun without a preceding article or possessive pronoun it takes the dative endings of the definite article (Compare Art. **6**, Lesson VI), thus, for instance:

Nominative,
deutſcher Unterricht, ſchöne Butter, (ganzes Herz)
Dative,
deutſchem Unterricht, ſchöner Butter, (von) ganzem Herzen

Adjectives transformed into nouns (Compare Art. **6**, Lesson VII), when preceded by an article, a pronoun, „kein," or „jeder, jede, jedes" (Art. **10**, Lesson VII), naturally take the ending **en**, since in such cases the noun is implied, and thus follows the rule given above.

Nominative, der Deutſche (Mann)
Dative, dem Deutſchen (Manne)

When, however, an adjective occurs, used as a neuter noun following „etwas," „nichts," etc. alone (compare Art. 6, Lesson VII), the dative takes the ending **em**. Thus:

Nominative, nichts Unangenehmes, Verschiedenes
Dative, nichts Unangenehmem, Verschiedenem

8. We have, thus far, paid no attention to the *declension of nouns;* that is, to the changes they undergo in the various cases. We have had only nominatives and accusatives to deal with, and nearly all nouns have the same form in these two cases. In the dative, however, masculine and neuter nouns have endings characteristic of that case. But, on the other hand, one must fully master the universal rule *that all feminine nouns have all the other cases in the singular like the nominative.*

Of the masculine and neuter nouns, the majority take the ending **e** in the dative; a great many have the dative like the nominative, especially those ending in **e, el, em, er, lein, chen, ins**, and **tum**; *comparatively few, and masculine nouns only*, take **n** or **en** in all cases except the nominative singular.

For example,

Nominative, der Fuß, der Freund, das Bett, das Geld
Dative, dem Fuße, dem Freunde, dem Bette, dem Gelde

Nominative, der } Bruder, der } Lehrer, das } Zimmer
Dative, dem } dem } dem }

Nominative, der Herr, der Phonograph
Dative, dem Herrn, dem Phonographen

To give rules beyond those given above is hardly possible, there being more exceptions than rules and the student of German does best to acquire the proper forms by habit. To aid him therein we shall give in the Drill of this and the following lessons a great many examples.

9. Having learned something of the various forms of the dative you should next become familiar with some of the uses to which the dative is put. It is much more frequently used in German than in English.

The sentence „mein Bruder kauft einen Hut," "my brother buys a hat," expresses the fact that "my brother" performs a certain *action*, and that the *object* of this action is "a hat." The object in such a sentence is always in the accusative case, which is, therefore, also called the *objective case*, while the performer of the action, the actor, is in the nominative case. The nominative case answers the questions, "who, what?" and the accusative, or objective, case, the questions "whom, what?"

Suppose you wish to express the two facts that your brother buys a hat, and that he buys it for you, you would then say "my brother buys me a hat," or "my brother buys a hat for me." *Me* is, in these sentences, the *beneficiary* of the action of buying a hat and a *secondary* object of the verb. The secondary or *indirect object*, as it is more generally called, in distinction to the *direct object*, is, in German, put into the dative case. The above sentences, then, are to be rendered in German as follows: „Mein Bruder kauft **mir** einen Hut," From the two English versions of this sentence you will plainly see that the dative case, as the case of the indirect object, answers the questions,

$$\text{to} \left\{ \begin{matrix} \text{whom?} \\ \text{what?} \end{matrix} \right. \text{for}$$

In the example given in the Phrases and Sentences of this lesson, viz., „Übermitteln Sie Ihrem lieben Freunde unser tiefes Mitleid," the direct object is „unser tiefes Mitleid" and the indirect object „Ihrem lieben Freunde."

It is not always necessary that the direct object be a noun or pronoun; it may be a subordinate sentence. Thus, in the example, „Sie haben Ihr erzählt, daß Sie . . gewesen sind," the direct object is the dependent sentence „daß Sie . . gewesen sind," and the indirect object is „ihr"; for the former answers the question "*what have they told*," while the latter the question "*to whom have they told.*"

Verbs demanding a direct object, or, as grammarians say, *governing the accusative case*, are called *transitive verbs*, which means that the action performed by the subject, or agent, of

the verb passes over to and terminates upon the person or thing expressed by the object of the verb. Verbs that do not so express an action are called *intransitive verbs*. Thus, „kaufen," "to buy," „übermitteln," "to transmit," are examples of transitive verbs, while „gehen," "to go, to walk," „fahren," "to take a drive," „reisen," "to travel," are intransitive verbs, inasmuch as they express no action transferable to an object. You cannot ask "what do you go? Whom do you travel?"

10. A number of verbs are used in English transitively, whose German equivalents govern the dative. Of these verbs you have learned in this and previous lessons the following:

antworten,	*to answer*
glauben,	*to believe*
begegnen,	*to meet*
gefallen,	*to please*
danken,	*to thank*

For example,

Er antwortet **ihm**,	*he answers him*
Glauben Sie **mir**,	*believe me*
Ich bin **ihr** begegnet,	*I have met her*
Es hat **uns** gefallen,	*It has pleased us*
Ich danke **Ihnen**,	*I thank you*

You will become acquainted with more of such verbs in the course of the following lessons, when we shall draw your attention to them.

It is well to remember that the verb „gefallen" is generally translated into English by "to like." Conversely, however, the English "to like" may be rendered in German in various ways, as, for instance:

By „gern." (Compare Art. **13**, Lesson VII.)

By „gefallen," with the dative, except in cases where the liking concerns an article of food just being partaken of. This will be more fully explained in a subsequent article.

There is no German verb exactly equivalent to the English "to like," notwithstanding the abundant use made by

many of the verb „gleichen" in that sense. One must be particularly guarded in his use of such idiomatic words when translating from one language to another. The verb „lieben," also used by many as synonymous with "to like," should be cautiously used, for it is allowable only when used in the sense of "to be fond of, to fancy." Thus:

Ich liebe das langsame Gehen nicht.
I am not fond of slow walking.

„Lieben" really means "to love," and you will readily understand that you cannot say „ich habe das Konzert sehr geliebt," which would mean "I loved the concert very much."

11. The dative case is, furthermore, used in a number of idiomatic phrases, as, for instance, „Es thut **mir** leid," "I am sorry" (*literally*, It does me sorrowful). Other expressions of this kind will occur in later lessons.

The dative is also used idiomatically to denote that a person has an interest in some action, occurrence, or thing. This dative, which is called the *dative of interest* or *ethical dative*, can seldom be translated in English. For example, „Seine Schwester ist **ihm** gestorben," "his sister died (him)."

12. Many prepositions govern the dative case. In Art. **3**, Lesson V, the conditions were explained under which the prepositions „in" and „auf" govern the dative. Read this article over again and apply the rules therein given to the examples in this lesson.

Of the prepositions you have learned, the following always govern the dative: „aus," "from, out of"; „bei," "at, during"; „mit," "with"; „nach," "to"; „nach," "after"; „von," "from, with."

13. When used in connection with the definite article some prepositions are merged into one word with that article by a process of elision. Examples of this are:

ins for in das
im for in dem

(Lesson VII, fifth sentence on the record)

14. „Erſt noch" is a common idiomatic phrase. Its meaning differs slightly from that of „zuerſt," "first." It may, though awkwardly, be rendered by "first yet."

Read over Art. **14,** Lesson VI.

A similar expression used exactly like „erſt noch" is „vorher erſt," which may be literally rendered by "beforehand yet." A combination of both of these expressions is also used, viz., „vorher erſt noch." From the „erſt" in these expressions you should distinguish the meaning of „erſt" in the combinations „erſt nachher," and „nachher erſt," which mean "not until after." Examples of these phrases will be found in the Drill.

15. „Hoffentlich" is an adverb that has no equivalent in English. It must be rendered, as is done above, by "it is to be hoped," or "let us hope," or by "we hope." It is a common word.

16. The German forms of salutation between people meeting and parting are somewhat different from the English forms. In meeting, „Guten Morgen, guten Abend," "good morning, good evening," are used in German as in English, but Germans also say „guten Tag," "good day," which expression is used in English in parting rather than in meeting. In English one often says also, "good afternoon." The German equivalent of this is *never* used.

In parting Germans say, as do the English, „guten Morgen, guten Abend," but never "guten Tag." The equivalent for "good by" is the French word „adieu," or the phrase „leben Sie wohl," which means literally "Live ye well," and may be rendered as was done above by "Take care of yourself," although the German phrase is less colloquial and more dignified than the English phrase.

17. „Und zwar" is a peculiar German expression. It is best rendered, as here, by "and then," or "and that." When „zwar" is used with „aber" following, it means "it is true," "to be sure." For instance, „Ich bin zwar nicht ſehr hungrig, aber ich will etwas eſſen," "I am not very hungry, it is true,

but I will eat something." „Er ſpricht zwar langſam, aber nicht deutlich," "he speaks slowly, to be sure, but not distinctly."

18. „Ja" interjected in this manner means as much as "why," "really," "indeed," "I must say." For example, „Das iſt ja ſchrecklich"; "Why that is really terrible." „Das iſt ja recht hübſch"; "That is very nice, I must say."

19. Notice that although the pronoun refers to „das Mädchen" (neuter noun) the feminine form „ſie" is used. Although this is not strictly grammatical, it is quite usual and is considered correct. We shall meet with similar cases in the next lesson.

DRILL

(See Art. 1.)

Sind Sie geſtern ſpät zu Bett gegangen?—Ja, ich bin ſpät zu Bett gegangen.

Did you go to bed late yesterday?—Yes; I went to bed late.

Iſt Ihr Freund ſchon nach Hauſe gegangen?—Nein, er iſt nicht nach Hauſe gegangen, er iſt in den Park gefahren.

Wo iſt Ihr Herr Bruder?—Er iſt zu Hauſe. Wiſſen Sie nicht, daß er geſtern auf der Straße gefallen iſt?

Ihr Freund iſt heute nach Hamburg gereiſt, nicht wahr?—Nein, er iſt ſchon geſtern gereiſt.

Sind Sie meiner Schweſter nicht begegnet?—Nein, ich bin ihr leider nicht begegnet.

Iſt Ihr Freund geſtern im Theater geweſen?—Nein, er iſt nicht im Theater geweſen.

Wo ſind Sie und Ihr Freund geweſen?—Wir ſind in einem Konzert geweſen.

Sind Ihr Herr Bruder und ſein Freund, der Engländer, auch dort geweſen?—Nein, ſie ſind nach Hauſe gegangen.

Was iſt geſchehen?—Etwas ſehr Trauriges; meine Mutter iſt geſtern abend geſtorben.

Das iſt ſehr traurig; iſt ſie lange krank geweſen?—Nein, ſie iſt ganz plötzlich geſtorben.

(See Arts. 2 to 9.)

Bitte, übermitteln Sie Ihrem lieben Freunde unser tiefes Mitleid.

Please transmit to your dear friend our deep sympathy.

Haben Sie Ihrem kleinen Bruder einen schönen Stock gekauft? —Nein, ich habe ihm einen neuen Hut gekauft.

Der Engländer hat seiner jungen Frau einen hübschen Wagen gekauft.

Hat er seiner Schwester nichts gekauft?—Ja, er hat ihr etwas sehr Schönes gekauft.

Was hat er uns gekauft?—Er hat uns nichts gekauft.

Haben Sie ihm etwas gesagt?—Nein, ich habe ihm nichts gesagt.

Haben Sie meinem Bruder etwas zu sagen?—Ja, ich habe ihm sehr viel zu sagen.

Wollen Sie ihm etwas Neues erzählen?—Ja, ich habe ihm viel Neues zu erzählen.

Erzählen Sie uns etwas Neues, bitte!—Ich kann Ihnen leider nur wenig Neues erzählen.

Wollen Sie uns nicht eine sehr schwere Frage beantworten, Herr Doktor?—Gewiß, mit Vergnügen.

Haben Sie dem Amerikaner schon sein Geld bezahlt?—Nein, ich habe es ihm noch nicht bezahlt.

Bitte, übermitteln Sie dem Herrn unsern Dank und bezahlen Sie ihm das Geld.

Sie haben ihr erzählt, daß Sie gestern abend in einem Konzert gewesen sind.

They told her that you were at a concert last evening.

Was haben Sie ihnen gesagt?—Ich habe ihnen gesagt, daß ich kein Geld habe.

Was hat der Deutsche dem Engländer erzählt?—Er hat ihm erzählt, daß er aus einem Wagen gefallen ist.

Haben Sie dem Deutschen gesagt, daß wir auf ihn warten?—Ja, ich habe es ihm gesagt.

Hat mein Freund uns nicht erzählt, daß seine Schwester gestorben ist?—Ja, er hat es uns gestern nachmittag erzählt.

Hat sein Bruder Ihnen gesagt, wohin er reist?—Ja, er hat es mir gesagt.

Glaubt er uns, was wir ihm ſagen?—Gewiß, er glaubt Ihnen, was Sie ſagen.

Wir können dem Herrn glauben, was er erzählt, nicht wahr?—Ja, gewiß.

(See Art. 10.)

Meine Frau iſt ſoeben Ihrer Frau Mutter und Ihrem Herrn Bruder begegnet.

My wife just met your (Mrs.) mother and your (Mr.) brother.

Sind Sie meinem Bruder nicht begegnet?—Nein, ich bin ihm nicht begegnet.

Iſt meine Schweſter Ihnen nicht begegnet?—Ja, ſie iſt mir begegnet.

Sind Sie meinem Freunde, dem Arzte, nicht begegnet?—Ja, wir ſind ihm und ſeiner Frau ſoeben begegnet.

Iſt der Amerikaner dem Deutſchen begegnet?—Nein, er iſt ihm nicht begegnet.

Haben Sie ihm ſchon geantwortet?—Ja, ich habe ihm geantwortet.

Was haben Sie ihm geantwortet?—Ich habe ihm geſagt, daß ich ihm nicht glaube.

Glauben Sie mir, er weiß nicht, was er ſpricht.

Wünſchen Sie etwas zu eſſen?—Nein, ich danke Ihnen, ich bin nicht hungrig.

Wollen Sie auch nichts trinken?—Nein, ich danke Ihnen recht ſehr, ich habe auch keinen Durſt.

Hat Ihnen das Konzert gefallen?—O ja, es hat uns ſehr gut gefallen.

Did you like the concert?—O yes; we liked it very much.

Gefällt Ihnen mein neuer Hut?—Ja, er gefällt mir ſehr gut.

Wie gefällt Ihrem Freunde unſer neues Theater?—Er ſagt mir, daß es ihm nicht ſehr gut gefällt.

Wie gefalle ich Ihnen mit meinem neuen Hut?—Sie gefallen mir ausgezeichnet.

(See Art. 11.)

Es thut mir leid, daß ich Ihnen nicht begegnet bin.

I am sorry that I did not meet you.

Thut es Ihnen nicht leid, daß Sie das ſchöne Konzert verſäumt haben?—Ja, gewiß; es thut uns ſehr leid, aber wir hatten keine Zeit.

Meinem Freunde thut es sehr leid, daß Sie uns heute nicht besuchen können. Haben Sie wirklich keine Zeit?—Nein, es thut mir wirklich sehr leid, aber heute abend muß ich meinen Bruder sprechen.

Es thut uns recht leid, daß Sie uns heute schon verlassen wollen.

(See Arts. 12 and 13.)

Wo sind Sie gewesen?—Ich bin im Park gewesen.
Where have you been?—I have been in the park.

Wohin gehen Sie jetzt?—Ich gehe jetzt in den Park.

Gehen Sie heute nachmittag ins Konzert?—Nein, wir sind gestern im Konzert gewesen und heute abend gehen wir ins Theater.

Wo ist Ihr Freund gestern gewesen?—Er ist den ganzen Tag in seinem Zimmer gewesen; er war krank.

Wo kann ich ihn jetzt finden?—Er ist zu Hause, in seinem Hotel.

Wo ist er Ihnen begegnet?—Er ist mir auf der Straße begegnet.
Where did he meet you?—He met me on the street.

Wohin wollen Sie gehen?—Ich will auf die Straße gehen.

Lassen Sie uns nach Hause gehen. Sie sind krank und dürfen nicht so spät auf der Straße sein.

Warten Sie auf meinen Bruder?—Nein, ich warte nicht auf ihn, ich warte auf meine kleine Schwester.

Darf das junge Mädchen noch so spät auf die Straße gehen?—O gewiß, mit ihrem Bruder darf sie zu jeder Zeit auf der Straße sein.

Wohin wollen wir gehen?—Lassen Sie uns nach der Breiten Straße gehen.
Where (to) do you want to go?—Let us go to (the) Broad Street.

Wohin ist Ihr Herr Bruder gegangen?—Er ist nach seinem Hotel gegangen.

Wohin geht seine Schwester?—Sie geht nach ihrer Wohnung.

Wohin gehen Sie und Ihr Freund?—Wir gehen nach dem Theater.

Iſt Ihr Freund mit Ihnen im Theater geweſen?—Nein, er iſt mit dem Amerikaner im Konzert geweſen.

Was your friend with you in the theater?—No; he was with the American at the concert.

Gehen Sie mit Ihrer Schweſter oft in den Park?—Jawohl, ich gehe mit ihr und meiner Mutter jeden Morgen dahin.

Wollen Sie mit mir einen Spaziergang machen?—Mit Vergnügen.

Will Ihr Freund nicht mit uns gehen?—Ich glaube nicht, daß er Zeit hat.

Darf ich mit Ihnen gehen, wenn Sie einen Spaziergang machen?—O gewiß, Sie dürfen immer mit uns gehen.

Sind Sie nicht geſtern mit Herrn Jones in unſerem Hotel geweſen?—Ja, ich bin geſtern abend mit ihm dort geweſen.

Sie iſt bei einer Spazierfahrt aus dem Wagen gefallen.

During (while out on) a ride she fell out of the carriage.

Haben Sie Herrn Müller nicht geſehen?—Ja, er iſt ſoeben aus dem Zimmer gegangen.

Gehen Sie mit mir nach dem Park?—Nein, ich darf nicht aus der Wohnung gehen; ich bin krank.

Gehen Sie aus dem Wege!

Wollen Sie mich nicht ins Theater begleiten?—Nein, ich gehe heute nicht mehr aus dem Hotel.

Sind Sie nach dem Konzert gleich nach Hauſe gegangen?—Nein, wir ſind nicht gleich nach Hauſe gegangen.

Did you go directly home after the concert?—No, we did not.

Wollen wir nach dem Frühſtück einen Spaziergang machen?—Ja, das können wir thun.

Gehen Sie heute abend nach dem Abendbrot ins Konzert?—Nein, wir gehen ins Theater.

Wollen wir nicht etwas eſſen?—Nein, wir wollen erſt nach dem Konzert Abendbrot eſſen.

Haben Sie Herrn Doktor Jones nicht gesehen?—Ja, zuerst bin ich ihm auf der Straße begegnet und nach einer halben Stunde habe ich ihn im Konzert gesehen.

(See Art. **14.**)

Wollen Sie schon nach Hause gehen? Es ist noch nicht sehr spät.—Nein, wir wollen erst noch in ein Restaurant gehen.

Do you want to go home already? It is not yet very late.—No; we want to go first to a restaurant (first).

Wollen Sie gleich nach dem Frühstück einen Spaziergang machen?—Nein, ich muß vorher erst meine deutsche Stunde nehmen.

Sind Sie heute schon im Park gewesen?—Nein, ich habe meine deutsche Lektion noch nicht gelernt und darf erst nachher in den Park gehen.

Begleiten Sie mich nach der Breiten Straße!—Mit Vergnügen, aber vorher muß ich erst noch meinen Bruder sprechen.

(See Art. **15.**)

Hoffentlich ist nichts Unangenehmes geschehen.

It is to be hoped that nothing disagreeable has happened.

Wo ist Ihr Bruder heute? Hoffentlich ist er nicht krank.—O nein, er ist nicht krank.

Hoffentlich sehen wir ihn heute abend im Theater.

Guten Morgen, Herr Müller. Hoffentlich haben Sie gut geschlafen.

Es thut uns leid, daß Sie Berlin schon verlassen müssen. Hoffentlich besuchen Sie uns recht oft in New York.

Ich habe meiner kleinen Schwester einen neuen Hut gekauft; hoffentlich gefällt er ihr.

(See Art. **16.**)

Guten Tag, Herr Jones! Guten Morgen, Herr Müller!

Good morning (day), Mr. Jones! Good morning, Mr. Mueller.

Guten Morgen, lieber Freund, haben Sie gut geschlafen?—Ja, ausgezeichnet.

Wohin gehen Sie?—Ich gehe in ein Restaurant, ich will frühstücken. Gehen Sie mit mir!

Nein, danke; ich habe schon gefrühstückt.

Leben Sie wohl, Herr Jones!—Adieu, Herr Müller!

Guten Abend, Herr Doktor! Wohin so spät?—Ich muß noch einen Kranken besuchen.

Und ich will nach Hause. Adieu, Herr Doktor!

Adieu, mein lieber Herr Müller; leben Sie recht wohl.

(See Art. 17.)

Er ist erst gegen Abend gefahren, und zwar ganz plötzlich.

He did not leave until toward evening, and then quite suddenly.

Ist Ihr Freund krank?—Ja, er ist krank, und zwar sehr.

Haben Sie gestern ein Konzert gehört?—Ja, und zwar ein sehr schönes.

Bitte, begleiten Sie mich in den Park, und zwar gleich.

Verlassen Sie mein Zimmer und zwar jetzt gleich.

Ich habe Ihrem Bruder etwas zu sagen, und zwar etwas sehr Unangenehmes.

Ich habe meiner kleinen Schwester einen neuen Hut gekauft, und zwar einen sehr schönen.

Haben Sie schon eine passende Wohnung gefunden?—Ja, ich habe ein möbliertes Zimmer gemietet, und zwar ein sehr großes, helles.

Studiert Ihr kleiner Bruder fleißig deutsch?—O ja, er ist zwar sehr fleißig, aber er findet die Sprache sehr schwer.

Does your little brother study German hard?—O yes; he studies quite hard, it is true, but he finds the language very difficult.

Kann er schon gut deutsch verstehen?—Ja, er versteht es zwar schon gut, aber sprechen kann er es erst sehr wenig.

Spricht Ihr Lehrer langsam und deutlich?—Er spricht zwar sehr langsam, aber nicht deutlich genug.

Wollen Sie nicht etwas essen?—Ja, ich bin zwar nicht sehr hungrig, aber ich will etwas essen.

Ist Ihr Bruder noch krank?—Nein, er ist zwar nicht mehr krank, aber er darf das Zimmer noch nicht verlassen.

Sie haben einen ſchönen Stock, was koſtet er?—Der Stock iſt zwar hübſch, aber er iſt ſehr teuer; er koſtet ſechs Mark.

Haben Sie das junge Mädchen gekannt?—Ja, ich habe es zwar gekannt, aber ich habe es lange nicht mehr geſehen.

Kennen Sie Herrn Smith aus Chicago?—Ja, ich kenne ihn zwar, aber nicht perſönlich.

REVIEW AND CONVERSATION

Schönen guten Abend, Herr Müller.	(Fine) good evening, Mr. Mueller.
Guten Abend, mein lieber Herr Doktor.	Good evening, my dear (Mr.) doctor.
Wo ſind Sie geweſen? Ich habe Sie ſchon lange nicht mehr geſehen.	Where have you been? I have not seen you for a long time (any more).
Ich bin in Hamburg geweſen und habe meine liebe Mutter und Schweſter beſucht.	I was in Hamburg and visited my dear mother and sister.
Sind Sie lange dort geweſen?	Have you been there long?
Ja, einen ganzen Monat.	Yes; a whole month.
Sind Sie in Hamburg nicht meinem Freunde, dem Doktor Wilkins begegnet?	Did you not meet in Hamburg my friend (the Mr.) Doctor Wilkins?
Ich habe nicht das Vergnügen, den Herrn zu kennen.	I have not the pleasure of knowing (to know) the gentleman.
Sie kennen Doktor Wilkins nicht? Er iſt lange Zeit hier in Berlin geweſen. Er iſt mir ein lieber Freund. Ich habe mit ihm in Bonn ſtudiert.	You do not know Doctor Wilkins? He was here in Berlin for a long time. He is a dear friend of mine (to me). I was at college with him (I have studied with him) in Bonn.
Beſuchen Sie ihn oft in Hamburg?	Do you visit him often in Hamburg?
Nein, leider nicht ſehr oft; ich habe zu wenig Zeit.	No, unfortunately, not very often; I have too little time.
Wie gefällt Ihnen Hamburg?	How do you like Hamburg? (How does Hamburg please you?)
O ausgezeichnet! Ich bin immer ſehr gern dort geweſen. Sie haben ein gutes Theater dort.	O very much indeed! I have always liked to be there. You have a good theater there.
O ja; ich beſuche es auch fleißig, wenn ich in Hamburg bin.	O yes; and I frequent it, too (visit it diligently), when I am in Hamburg.

REVIEW AND CONVERSATION—(Continued)

Haben Sie ſchon Abendbrot gegeſſen?
Have you eaten supper already?

Nein, noch nicht; ich bin auf dem Wege nach einem guten Reſtaurant.
No, not yet; I am on the way to a good restaurant.

Gehen Sie mit mir. Ich eſſe immer im „Engliſchen Hotel." Wir bekommen dort, was wir wollen, und zwar gut und billig.
Go with me. I always eat at the "English Hotel." We get what we want there, and that very reasonably (*literally*, good and cheap).

Sie haben Ihre Wohnung im „Engliſchen Hotel," nicht wahr, Herr Doktor?
You have apartments in the "English Hotel," have you not, doctor?

Nein, nicht mehr, ich eſſe nur dort.
No, no longer; I only take my meals there (eat there).

Iſt es ein langer Weg nach dem Hotel?
Is it a long way to the hotel?

Nein. Warum fragen Sie?
No. Why do you ask?

Ich kann nicht beſonders gut gehen. Ich habe einen ſchlimmen Fuß.
I cannot walk very well. I have a sore foot.

Was haben Sie mit Ihrem Fuß gemacht?
What is the matter with your foot (*literally*, have you done with your foot)?

Ich bin geſtern mittag auf der Breiten Straße gefallen.
Yesterday noon I fell on Broad Street.

Laſſen Sie uns einen Wagen nehmen.
Let us take a carriage.

***

Hier ſind wir. Wie gefällt Ihnen das Reſtaurant?
Here we are. How do you like the restaurant?

O, ſehr gut; es iſt zwar klein, aber ſehr hübſch und hell.
O very well; it is small, to be sure, but very pretty and light.

Was wollen wir nach dem Abendbrot thun? Wenn Sie Zeit haben, Herr Doktor, gehen Sie mit mir ins Theater.
What shall we do after supper? If you have time, doctor, go to the theater with me.

Das kann ich leider nicht thun. Ich muß noch einen Kranken beſuchen.
I cannot, unfortunately. I must visit one more patient.

Das thut mir leid. Sie haben viel zu thun, Herr Doktor?
I am sorry. You have much to do, doctor?

Ja. Es iſt oft recht ſchwer Arzt zu ſein. Erſt geſtern iſt mir ein hübſches, junges Mädchen plötzlich geſtorben.
Yes. It is often quite hard to be a physician. Only yesterday a pretty, young girl died suddenly (under my care).

REVIEW AND CONVERSATION—(Continued)

Es iſt immer ſehr traurig, wenn ein junges Mädchen ſtirbt. Iſt ſie lange krank geweſen?

It is always very sad when a young girl dies. Had she been ill a long time?

Nein, nur einen Tag. Geſtern morgen iſt ſie noch auf die Straße gegangen und gegen Abend hat ſie nicht mehr gelebt.

No; only one day. Only yesterday morning she went out on the street, and toward evening she died (did not live any more).

Wie iſt das geſchehen?

How did that happen?

Wie das ſo oft geſchieht: Schlimmer Hals, Diphtheritis.

As it happens so often: sore throat, diphtheria.

Hat ſie noch eine Mutter gehabt?

Had she a mother?

Ja, eine Mutter und einen Bruder; ſie haben ſie ſehr lieb gehabt.

Yes; a mother and a brother; they loved her dearly (have had her very dear).

Ich habe zwar das Mädchen nicht gekannt, aber es thut mir von ganzem Herzen leid, und beſonders habe ich tiefes Mitleid mit der Mutter und dem Bruder.

Though I did not know the girl, I am sorry with all my heart, and I have especially deep sympathy for the mother and brother.

Aber jetzt, Herr Müller, erzählen Sie mir etwas Neues und Schönes. Ich höre und ſehe den ganzen Tag genug Unangenehmes und Trauriges.

But now, Mr. Mueller, tell me something new and nice. I hear and see all day long enough sad and disagreeable (things).

Das glaube ich Ihnen gern. Habe ich Ihnen ſchon erzählt, daß der Engländer, Herr Brown—Sie haben ihn ja auch gut gekannt—plötzlich nach London zurück gereiſt iſt?

I readily believe you. Have I already told you that the Englishman, Mr. Brown—you have known him well, too—has suddenly gone back to London?

Nein, warum hat er Berlin ſo plötzlich verlaſſen? Hoffentlich iſt ihm nichts Unangenehmes geſchehen.

No; why did he leave Berlin so suddenly? I hope nothing disagreeable has happened to him?

O nein, er hat nur geſagt, daß er in Berlin nicht ſchlafen kann, daß er in keinem Hotel ein breites, bequemes Bett gefunden hat, und daß er nach London fahren muß, wenn er gut ſchlafen will.

O no; he merely told me that he could not sleep in Berlin; that he had found in no hotel a wide, comfortable bed; and that he must go to London, if he wants to sleep well.

Der Herr Engländer iſt ja ein ſchrecklich bequemer Herr. Hof-

The (Mr.) Englishman is a great lover of physical comfort (*liter-*

REVIEW AND CONVERSATION—(Continued)

sentlich ſchläft er in London recht gut. Wann iſt er gereiſt?	*ally*, a terribly comfort-loving gentleman), I must say. I hope he sleeps well in London. When did he go?
Geſtern abend. Ich habe mit ihm vorher noch eine lange Spazierfahrt gemacht. Er hat den Fünf-Uhr-Zug genommen.	Yesterday evening. I took a long pleasure drive with him first. He took the five o'clock train.
Was hat er mit ſeinem neuen Wagen gemacht?	What did he do with his new carriage?
Unſer Freund Jones, der Amerikaner, hat mir ſoeben geſagt, daß er ihn für ſeine Frau gekauft hat, und daß er Herrn Brown das Geld dafür ſchon übermittelt hat.	Our friend Jones, the American, has just told me, that he bought it for his wife, and that he has already transmitted the money for it to Mr. Brown.
Laſſen Sie uns jetzt gehen; oder wollen Sie noch nicht nach Hauſe gehen, Herr Müller?	Let us go now; or do you not want to go home yet, Mr. Mueller?
Nein, ich will noch die Zeitung leſen.	No, I want to read the paper first.
Leben Sie wohl. Beſuchen Sie mich in meiner Wohnung.	Take care of yourself (live well). Come and see (visit) me in my apartments.
Ich danke Ihnen. Adieu, Herr Doktor.	I thank you. Good by (Mr.) doctor.

LESSON IX

PHONOGRAPH RECORD

VOCABULARY

(als), *when, as* (conj.).
(amerikaniſch), *American.*
auf Wiederſehen, *till we meet again, au revoir!*
bald, *soon.*
begrüßen,[1] *to greet, to salute.*
(bei),[7] *with.*
(beſonder), *particular, special.*
bitten, *to ask.*
bat, *asked* (imp.).
gebeten, *asked* (past part.).
die Dame, *the lady.*
dankbar, *thankful.*
(danke), *thanks.*
eifrig, *ardent, passionate(ly).*
einmal, *once, once upon a time.*
empfehlen,[8] *to recommend.*
er empfiehlt, *he recommends.*
empfahl, *recommended* (imp.).
empfohlen, *recommended* (past part.).
die Erkältung, *the cold.*
erſcheinen,[8] *to appear, to seem to.*
erſchien, *appeared* (imp.).
(erſchienen), *appeared* (past part.).
(etwa), *about.*
(finden),[8] *to find.*
fand, *found* (imp.).
(gefunden), *found* (past part.).
fortwährend, *continuously, all the while.*
das Fräulein, *the young lady, miss.*
geben,[8] *to give.*
er giebt, *he gives.*
gab, *gave.*
(gegeben), *given.*
(gehen),[8] *to go, to walk.*
ging, *went.*
(gegangen), *gone.*
die Geſellſchaft, *the company, society.*
geſtatten,[1] *to permit.*
das Geſpräch, *the conversation.*
gnädig, *gracious.*
der Grund, *the cause.*
(haben),[8] *to have.*
(er hat), *he has.*

For notice of copyright, see page immediately following the title page

VOCABULARY—(Continued)

hatte, *had* (imp.).
(gehabt), *had* (past part.).
(halb), *half* (adj.).
helfen,[2] *to help.*
er hilft, *he helps.*
half, *helped* (imp.).
geholfen, *helped* (past part.).
hüten,[1] *to guard.*
in der That, *indeed.*
komisch, *comical, funny.*
kommen,[2] *to come.*
kam, *came.*
(gekommen), *come.*
(bekommen),[2] *to receive.*
(bekam), *received* (imp.).
(bekommen), *received* (past part.).
der Konsul, *the consul.*
lachen,[1] *to laugh.*
der Landsmann, *the countryman.*
leisten,[1] *to render, to furnish, to keep* (company).
liebenswürdig, *amiable, kind.*
möglich, *possible* (*ly*).
nötig, *necessary* (*ily*).
der Platz, *the place, seat.*
schmeicheln,[1] *to flatter.*
(sehen),[2] *to see.*
(er sieht), *he sees.*
sah, *saw.*
(gesehen), *seen.*
(sein),[2] *to be.*
(ich bin), *I am.*
(er ist), *he is.*
(wir sind), *we are.*
war, *was.*
(gewesen), *been.*
selbstverständlich, *self-evident* (*ly*), *of course.*
(sprechen),[2] *to speak.*
(er spricht), *he speaks.*
sprach, *spoke.*
gesprochen, *spoken.*
(versprechen),[2] *to promise.*
(er verspricht), *he promises.*
(versprach), *promised* (imp.).
(versprochen), *promised* (past part.).
die Summe, *the sum, the amount.*
(thun),[2] *to do.*
that, *did.*
(gethan), *done.*
die Tochter, *the daughter.*
die Verkäuferin, *the saleswoman.*
(verstehen),[2] *to understand.*
verstand, *understood* (imp.).
(verstanden), *understood* (past part.).
(vor),[7] *before, ago, in front of.*
wen? *whom?*
(wie), *how.*
wieder, *again.*
(wieder einmal), *again, once more.*
(zu),[7] *to, for.*
zum[7] **(zu dem)**, *to the.*
zusammen, *together.*

PHRASES AND SENTENCES

Guten Tag, Herr Jones. Wie geht es Ihnen?'	Good afternoon, Mr. Jones. How do you do?
Danke, gut; und Ihnen, gnädige Frau?"	Very well, thanks; and you, madam?
Nicht sehr gut; ich habe eine Erkältung und muß das Zimmer hüten.	Not very well; I have a cold and must stay in my room (*literally*, guard the room).
Gestatten Sie mir,' Ihnen' ein wenig Gesellschaft zu leisten.	Permit me to keep you company for a little while.
Ich bin Ihnen' sehr dankbar' dafür. Geben Sie dem Mädchen' Ihren Hut und nehmen Sie Platz. Was giebt' es Neues?	I am very thankful to you for that. Give the girl your hat and take a seat. What is the news?
Nichts Besonderes; aber etwas sehr Komisches muß ich Ihnen' erzählen: Vor' einer halben Stunde etwa begegnete'' ich unserem Freunde' Watkins in einem Laden.	Nothing in particular; but something very comical (has happened which) I must tell you. About half an hour ago I met our friend Watkins in a store.
Nun, und——?	Well, and——?
Als ich in den Laden kam,' sah' ich unseren Landsmann in eifrigem Gespräch mit der Verkäuferin. Er sprach' deutsch mit ihr, aber sie verstand' ihn nicht, und das erschien'' der jungen Dame' so komisch, daß sie fortwährend lachte.' Als er mich sah,' begrüßte' er mich und bat' mich, ihm' doch" zu helfen.' Das that' ich, und er bekam' das Gewünschte;" aber als er bezahlen wollte,' fand' er, daß er kein Geld	As I went (came) into the store I saw our countryman in eager conversation with the salesgirl. He spoke German to her, but she did not understand him, and that seemed so funny to the young lady that she laughed all the while. When he saw me, he saluted me and asked me to please help him. That I did, and he obtained what he wanted; but when he was about to pay

PHRASES AND SENTENCES—(Continued)

hatte.' Das war' wieder ein Grund zu' neuem Lachen'' für das komiſche Fräulein. Selbſtverſtändlich gab' ich Herrn Watkins' die nötige Summe, und wir gingen' zuſammen nach ſeiner Wohnung.

he found that he had no money. That again was cause for renewed laughing on the part of (für) the comical young lady. Of course, I gave Mr. Watkins the necessary amount and we went to his apartments together.

Das war in der That ſehr komiſch, und Sie waren' wieder einmal liebenswürdig wie immer.

That was very funny indeed, and you were once more very kind, as you always are.

O, Sie ſchmeicheln mir.'— Aber jetzt muß ich gehen.

O, you flatter me.—But now I must go.

Wollen Sie nicht Abendbrot bei' uns eſſen?

Will you not take supper with us?

Nein, das iſt mir' leider nicht möglich; ich habe Herrn Watkins' verſprochen,' ihn zum' amerikaniſchen Konſul zu führen. Bitte, empfehlen Sie mich Ihrer'' gnädigen Fräulein'' Tochter.' Adieu.

No, unfortunately, that is impossible (for me); I have promised Mr. Watkins to conduct him to the American consul. Please give my regards to your (gracious miss) daughter. Good by.

Adieu, Herr Jones; es war mir' recht lieb, daß Sie kamen. Kommen Sie recht bald wieder zu' uns. Auf Wiederſehen.

Good by, Mr. Jones; I was very glad that you came. Come to (see) us again (very) soon. Au revoir.

REMARKS

1. We have in this lesson an additional number of past participles. You will have noticed from the examples given in this and previous lessons that the majority of past participles have the prefix **ge** attached to the stem of the verb.

It is a general rule that the past participle takes this prefix; there are, however, the following exceptions:

(*a*) All verbs beginning with the syllables: **be, emp, ent, er, ge, ver, zer, wider** and *some* verbs beginning with **durch, über, um, wieder.** Thus, „beſuchen, beſuch—, beſucht."

(*b*) All verbs ending in **ieren.** Thus, „ſtudieren, ſtudier—, ſtudiert."

You will have noticed, furthermore, that many past participles have **t** or **et** affixed to the stem. Verbs forming the past participle in this manner are called *verbs of the weak conjugation*, or simply *weak verbs.*

We now pass on to the *imperfect tense.* Mark the following rule: *Weak verbs, that is, verbs forming the past participle with the ending* **t** *or* **et,** *form the imperfect tense by adding* **te** *to the stem for the first and the third person singular and* **ten** *for the first and the third person plural.* Thus,

Infinitive, begrüßen; *stem*, begrüß—;
Imperfect, begrüßte—ten; *past participle*, begrüßt.

When the stem of the verb ends in **t** *or* **d,** *then the imperfect retains the* **e** *of the infinitive-ending* **en.** Thus:

Infinitive, geſtatten; *stem*, geſtatt—;
Imperfect, geſtattete; *past participle*, geſtattet.

Infinitive, hüten; *stem*, hüt—;
Imperfect, hütete; *past participle*, gehütet.

Infinitive, leiſten; *stem*, leiſt—;
Imperfect, leiſtete; *past participle*, geleiſtet.

The formation and pronunciation of the imperfect and past participle of regular weak verbs is thus very simple, and henceforth we shall give in the Vocabulary only the infinitive of such verbs.

Of the verbs that you have so far learned the following follow the weak conjugation according to the rules given above. Form their imperfects and past participles:

antworten,	kaufen,	reiſen,
danken,	koſten,	ſagen,
fragen,	lachen,	ſchmeicheln,
frühſtücken,	leben,	warten,
führen,	leiſten,	wechſeln,
glauben,	lernen,	wollen,
hören,	machen,	wünſchen.
hüten,	mieten,	

***

beantworten,	begrüßen,	erlernen,
begegnen,	beſuchen,	erzählen,
begleiten,	bezahlen,	geſtatten,

verſäumen, übermitteln.

***

ſtudieren.

2. Unless you know that a verb belongs to the class of regular weak verbs you cannot form the imperfect or past participle by any rule. You must learn these forms in verbs that do not follow the above rules by experience. To aid you in this we shall continue, henceforth, whenever such a verb occurs in the lesson, to place the infinitive, imperfect, and past participle together in the Vocabulary, not pronouncing on the record, however, infinitives or participles that have previously been recorded, or even participles that are the same, or similar in pronunciation, to the infinitives. You should, however, in practicing your Vocabulary without the phonograph, pronounce by yourself all forms as printed in your book. This will help you to fix them permanently in your mind.

As a matter of interest, and since we have spoken above of weak verbs, we may state here that verbs forming the past participle by affixing the ending **en** instead of **t** or **et** to the stem, of which verbs you have had examples in this and previous lessons, are called verbs of the ***strong conjugation*** or simply *strong verbs*. They all form the imperfect by changing the stem vowel and taking no ending to the stem. Some of them also change the vowel in the past participle.

Besides strong and weak verbs there are *irregular verbs* that do not follow the conjugations of either of the two large groups. Of this class the auxiliary verbs „ſein," „haben," and „werden" are the principal representatives. There are, as already said, no rules that would enable you to tell from the infinitive of a strong or irregular verb to what the stem vowel would change in the imperfect or perfect. Thus, the classification into strong and irregular verbs gives no clue. The various forms must simply be acquired by habit.

3. *No matter how the imperfect is formed its first and third person plural is always like the first and the third person singular with the additional ending* **en.**

Infinitive, gehen. *Imperfect*, ich, er ging; wir, Sie, ſie gingen.

Uses of the Perfect and Imperfect Tenses.—You have seen in the two previous lessons that the perfect tense is often used in German where in English the imperfect or simple past tense is employed. The use of these two tenses in German is one of the difficulties of the language to which you should give close attention. Remember first of all the two following statements:

The perfect is the tense of accomplished facts. The imperfect is the tense of actions or conditions that continued in past time.

The following examples will more clearly illustrate the distinction. When you say „ich bin gekommen," "I have come," you express the fact that you "*are* there," the act of coming being accomplished. But if you say „ich kam," "I came," then you express the fact that you *were* coming; in the latter case, the act of coming is uppermost in your mind. In like manner the sentence, „ich habe einen Hut gekauft," expresses that I not only bought the hat, but also that as a result of the buying I now have the hat. But the sentence „ich kaufte einen Hut" expresses only that I bought a hat at some time, regardless of whether I have the hat or not. It relates to the buying only.

This chief distinction between the two tenses being understood, the question arises: In what cases does one consider

the result of an action rather than the action itself? To this there are the following answers.

When something has happened and the statement of the fact is made immediately afterwards, almost at the moment when the incident occurred, the result is uppermost in the mind of the speaker. Test this yourself. Suppose some one comes to you and says: „Ich bin ſoeben aus einem Wagen gefallen," "I have just fallen out of a carriage," would you not think at once of the possible injuries the speaker may have sustained, and would you not probably ask: "Did you hurt yourself?" Again, if you were told: „Ich habe ſoeben einen Hut gekauft," "I have just bought a hat," you would probably expect the wearer to have the hat with him or to wear it, and would ask to see it. In such cases, that is, *when making a simple statement of a fact just accomplished, the perfect tense is proper.* The perfect may, in view of the above, be called appropriately though apparently paradoxically, *the past of the present.*

On the other hand, if some one tells you the story of an accident, for instance, that befell him some time ago, saying among other things, „ich fiel aus dem Wagen," "I fell out of the carriage," you do not so much think of the result of that fall as of the action of falling, and you would perhaps be tempted to ask "how did it happen?" The speaker would then probably enumerate details and say perhaps: "I sat in the carriage, the horse ran away, a wheel broke, and I fell out"; all statements describing *actions* going on in the past. The imperfect is, therefore, the regular tense of narration. You will now also understand that after „als," "when," the perfect cannot be used, since this conjunction always introduces some story. For instance, „Als ich in den Laden kam, ſah ich unſeren Freund." "When I went into the store, I saw our friend."

There are cases when it is not clear whether the result of an action or the action itself rather is to be brought out; in such cases the perfect and imperfect may be used promiscuously. Thus you can say: „Ich bin geſtern in einem ſchönen Konzert geweſen," and also: „Ich war geſtern in einem ſchönen

Konzert." But if you go beyond the simple statement and enumerate details, or, in other words, tell a story, you must use the imperfect tense, thus: „Ich war gestern abend in einem Konzert, meine Schwester war bei mir, und als wir nach Hause gingen, begegneten wir Ihrem Herrn Bruder." "I was to a concert last night, my sister was with me, and as we went home we met your brother."

4. Dative of indirect object. Read over Art. **9**, Lesson VIII. In the sentence, „Gestatten Sie mir, daß ich Ihnen Gesellschaft leiste" we have two direct and two indirect objects, as follows:

Gestatten Sie „mir" (indirect object), „daß ich Ihnen Gesellschaft leiste" (direct object).

Daß ich „Ihnen" (indirect object) „Gesellschaft" (direct object) leiste.

The German indirect object must frequently be rendered in English by "*to*." But since "*to*" also serves to translate German prepositional phrases with „zu" and „nach," you must be careful to make distinction between the two cases and not to render the German indirect object by „zu." Beginners are very apt to do this.

For example, "Give your hat to the girl," „Geben Sie dem Mädchen Ihren Hut" (indirect object), not, „zu dem Mädchen."

"I will take him to the American consul," „ich will ihn zum (zu dem) amerikanischen Konsul führen" (prepositional phrase).

"I told it to my friend," „ich habe es meinem Freunde erzählt" (indirect object), not, „ich habe es zu meinem Freunde erzählt."

"I wish to go to my friend," „ich wünsche zu meinem Freunde zu gehen" (prepositional phrase), not „ich wünsche meinem Freunde zu gehen."

5. Dative as sole object after certain verbs. Read over the list of these verbs given in Art. **10**, Lesson VIII and add: erscheinen, helfen, schmeicheln.

6. Idiomatic verb phrases employing the dative. (Compare Art. **11**, Lesson VIII.)

7. „Vor" is a preposition that sometimes govèrns the accusative and sometimes the dative, like „auf" and „in." (Compare Art. **3**, Lesson V.)

You will have noticed that most German prepositions have several meanings from the standpoint of an English speaking person. The proper use of prepositions is quite hard to acquire; it is purely a matter of practice. In this lesson, for instance, we have „bei" in the sense of "with." In any meaning this preposition always governs the dative, as you know (Art. **12**, Lesson VIII). The same is the case with „zu," which occurs in two meanings in this lesson, viz., "for" and "to" in the sentences, respectively: „Grund zu neuem Lachen," "cause for renewed laughing"; „zu dem amerikanischen Konsul," "to the American consul." „Zum" is the contracted form of „zu dem."

8. A new use of the dative case is illustrated in this lesson: the dative with adjectives. This dative is rendered in English by the objective case with *to* or *for*. What has been said in Art. **4** applies here as well, that is to say, you must be careful not to render such English expressions with *to* and *for* in German by „zu" and „für" but by the dative. Thus, for example,

"I am very thankful to you," „ich bin Ihnen sehr dankbar," not „ich bin sehr dankbar zu Ihnen."

"That is not possible for me," „das ist mir nicht möglich," not „das ist nicht möglich für mich."

9. The phrases „es gibt," „es gab" are the equivalents of the English "there is," "there was," and are very common. Closely allied to this is the expression „es war einmal," "there was once upon a time" used in fairy tales and other poetic language.

10. You learned in Lessons IV and VII that adjectives can be transformed into nouns. In the same manner infinitives are used as neuter nouns; they then usually correspond to the English verb forms ending in *ing*, as, for instance, in the example „zu neuem Lachen," "for renewed laughing."

11. Past participles may be used as adjectives. If the verb is a transitive one (Art. **9**, Lesson VIII), its past participle used as an adjective has a passive meaning; if an intransitive verb it has an active meaning. Examples will make this clear to you. Take, for instance, „gewünſcht," the past participle of „wünſchen," a transitive verb, since one can ask „Was wünſchen Sie?" "what do you wish?" Reading or hearing the phrase „der gewünſchte Hut," "the wished (for) hat" you involuntarily have in mind the question "wished *by* whom?," which is what we meant above by *passive meaning*. On the other hand take „geſtorben," the past participle of „ſterben," an intransitive verb, since you cannot ask „was ſterben Sie?," "what do you die?" Using this participle in a phrase, for instance, „die geſtorbene Schweſter," "the dead sister, the sister that has died," you have *not* the question "by whom" in your mind, but that an action has taken place, in this case, that "the sister has died."

The adjectives „ausgezeichnet," „möbliert," which you have learned in previous lessons are in reality also past participles of the verbs „auszeichnen," "to make distinct," and „möblieren," "to furnish."

Like adjectives past participles can be used as nouns as in the examples „das Gewünſchte," "the (thing) wished for," „der Geſtorbene," "the (one that) died, the dead one."

12. Frenchmen are said to be the most polite people, but Germans are no less so; although they do not put a "monsieur," "madame" after every *yes* or *no* in addressing a person, they are careful to give every one his title, if they know it (Art. **9**, Lesson IV). Moreover, if speaking to some one about near relatives a German is not so rude as an English speaking person to say simply "your mother, your sister, your brother," etc., but, unless on very familiar terms with the family, he always says „Ihre Frau Mutter, Ihre Fräulein Schweſter, Ihre Fräulein Tochter, Ihr Herr Bruder," "your Mrs. mother, your miss sister, your miss daughter, your Mr. brother," etc. These words „Frau, Fräulein, Herr" interposed after the possessive pronoun are simply

forms of politeness, the noun that the speaker really has in mind being „Mutter, Schweſter, Tochter, Bruder." Therefore, we say „Ihre Fräulein Schweſter, Ihre Fräulein Tochter" and not „Ihr Fräulein Schweſter, Ihr Fräulein Tochter," although „das Fräulein" is a neuter noun, and *because* „Schweſter, Tochter" are feminine nouns. (See Art. **19**, Lesson VIII.)

Married women are addressed in German with the title of their husbands. Thus, when you know that the husband of a woman is a doctor she must be addressed „Frau Doktor." "Mrs. Doctor."

If the title of a woman's husband is not known, or if it is not desired to address the woman by that title, a gentleman must call her „gnädige Frau," "gracious Mrs." In similar manner an unmarried woman is addressed by a gentleman „gnädiges Fräulein," "gracious Miss." Notice in this last phrase the ending **es** of the adjective, there being only one noun and that a neuter one.

Women among themselves address one another variously. If the woman addressed is older than the one addressing, or enjoys a higher station in life, she should be addressed as „gnädige Frau." Thus, for instance, a young, unmarried woman will address a married woman in that way, unless the two are well acquainted. Young women among themselves address one another by „Fräulein," simply. If two married women are of about the same age and in the same station of life, they address one another by their husband's title, or, more familiarly, and when the title is not known or if there is no title, by the husband's name, as in English. Titles so used are those distinguishing rank, nobility, etc. Professional titles, except Dr., are not so used. Thus, a general's wife is addressed, „Frau Generalin," "Mrs. General," a baron's wife „Frau Baronin," "Mrs. baroness," a doctor's wife „Frau Doktor," Mrs. Doctor," but an engineer's wife is *not* addressed „Frau Maſchiniſt," "Mrs. engineer," nor a painter's wife „Frau Maler," "Mrs. painter," etc.

Servants not only address their mistress by „gnädige Frau," the young lady of the house by „gnädiges Fräulein," but also their master by „gnädiger Herr," and the son of the house by

„gnädiger, junger Herr." Speaking of their employers to others they should also use these expressions.

You will have observed that „Frau" has various meanings according to circumstances. In an address it is "Mrs.," a husband speaks of his wife as „seine Frau." A "woman" is also rendered by „Frau." You will learn more of polite forms in succeeding lessons.

13. Compare Art. **14**, Lesson VII. We have here the little word „doch" in another meaning.

As used here it cannot be literally translated into English. It expresses an entreaty and must be rendered variously. For instance, in the sentence „Er bat mich ihm doch zu helfen" it may be rendered by "please." An imperative is turned into an entreaty by the use of „doch" and may be rendered then by "please do, will you please?" etc. Thus:

Helfen Sie mir doch! *Please do help me!*

In a question „doch" anticipates and suggests the answer and expresses the wish on the part of the questioner that the answer may be as suggested. It may then be rendered by "to be sure" or by repetition of the question, thus for instance:

Sie wollen doch nicht schon gehen?—*You do not want to go already, to be sure?* or, *you are not going already, are you?*

You will find still other renderings of „doch" in the Review and Conversation.

DRILL

(See Art. 1.)

antworten, *To answer,*	**antwortete,** *answered* (imp.),	**geantwortet.** *answered* (past part.).
ich antworte,	ich antwortete,	ich habe geantwortet.
er antwortet,	er antwortete,	er hat geantwortet.
sie antwortet,	sie antwortete,	sie hat geantwortet.
es antwortet,	es antwortete,	es hat geantwortet.
wir antworten,	wir antworteten,	wir haben geantwortet.
Sie antworten,	Sie antworteten,	Sie haben geantwortet.
sie antworten,	sie antworteten,	sie haben geantwortet.

Complete the conjugation of the following verbs in the same manner as above:

fragen,	fragte,	gefragt.
frühſtücken,	frühſtückte,	gefrühſtückt.
führen,	führte,	geführt.
glauben,	glaubte,	geglaubt.
hören,	hörte,	gehört.
hüten,	hütete,	gehütet.

Form the imperfect and past participle of the following verbs and complete as above:

danken,	leben,	ſchmeicheln,
kaufen,	lernen,	warten,
koſten,	machen,	wechſeln,
lachen,	mieten,	wollen,
leiſten,	ſagen,	wünſchen.

begrüßen,	**begrüßte,**	**begrüßt.**
to salute,	*saluted* (imp.),	*saluted* (past part.).

Form the imperfect and past participle of the following verbs and complete as above:

beantworten,	erzählen,
begleiten,	geſtatten,
beſuchen,	verſäumen,
bezahlen,	übermitteln,
erlernen,	ſtudieren.

reiſen,	**reiſte,**	**gereiſt.**
to travel,	*traveled* (imp.),	*traveled* (past part.).

ich reiſe,	ich reiſte,	ich bin gereiſt.
er reiſt,	er reiſte,	er iſt gereiſt.
ſie reiſt,	ſie reiſte,	ſie iſt gereiſt.
es reiſt,	es reiſte,	es iſt gereiſt.
wir reiſen,	wir reiſten,	wir ſind gereiſt.
Sie reiſen,	Sie reiſten,	Sie ſind gereiſt.
ſie reiſen,	ſie reiſten,	ſie ſind gereiſt.

Complete the conjugation of the following verb in the same manner as above:

begegnen,	begegnete,	begegnet.

(See Art. 2.)

kommen,	**kam,**	**gekommen.**
to come,	*came,*	*come.*
ich komme,	ich kam,	ich bin gekommen.
er kommt,	er kam,	er iſt gekommen.
ſie kommt,	ſie kam,	ſie iſt gekommen.
es kommt,	es kam,	es iſt gekommen.
wir kommen,	wir kamen,	wir ſind gekommen.
Sie kommen,	Sie kamen,	Sie ſind gekommen.
ſie kommen,	ſie kamen,	ſie ſind gekommen.

Complete the conjugation of the following verbs in the same manner as above:

erſcheinen,	erſchien,	erſchienen.
gehen,	ging,	gegangen.
ſein,	war,	geweſen.

bekommen,	**bekam,**	**bekommen.**
to receive,	*received* (imp.),	*received* (past part.).
ich bekomme,	ich bekam,	ich habe bekommen.

Complete the conjugation of the following verbs in the same manner as above:

bitten,	bat,	gebeten.
thun,	that,	gethan.
haben,	hatte,	gehabt.
finden,	fand,	gefunden.
verſtehen,	verſtand,	verſtanden.

geben,	**gab,**	**gegeben.**
to give,	*gave,*	*given.*
ich gebe,	ich gab,	ich habe gegeben.
er giebt,	er gab,	er hat gegeben.
ſie giebt,	ſie gab,	ſie hat gegeben.
es giebt,	es gab,	es hat gegeben.
wir geben,	wir gaben,	wir haben gegeben.
Sie geben,	Sie gaben,	Sie haben gegeben.
ſie geben,	ſie gaben,	ſie haben gegeben.

Complete the conjugation of the following verbs in the same manner as above:

fragen,	fragte,	gefragt.
frühſtücken,	frühſtückte,	gefrühſtückt.
führen,	führte,	geführt.
glauben,	glaubte,	geglaubt.
hören,	hörte,	gehört.
hüten,	hütete,	gehütet.

Form the imperfect and past participle of the following verbs and complete as above:

danken,	leben,	ſchmeicheln,
kaufen,	lernen,	warten,
koſten,	machen,	wechſeln,
lachen,	mieten,	wollen,
leiſten,	ſagen,	wünſchen.

begrüßen,	**begrüßte,**	**begrüßt.**
to salute,	*saluted* (imp.),	*saluted* (past part.).

Form the imperfect and past participle of the following verbs and complete as above:

beantworten,	erzählen,
begleiten,	geſtatten,
beſuchen,	verſäumen,
bezahlen,	übermitteln,
erlernen,	ſtudieren.

reiſen,	**reiſte,**	**gereiſt.**
to travel,	*traveled* (imp.),	*traveled* (past part.).

ich reiſe,	ich reiſte,	ich bin gereiſt.
er reiſt,	er reiſte,	er iſt gereiſt.
ſie reiſt,	ſie reiſte,	ſie iſt gereiſt.
es reiſt,	es reiſte,	es iſt gereiſt.
wir reiſen,	wir reiſten,	wir ſind gereiſt.
Sie reiſen,	Sie reiſten,	Sie ſind gereiſt.
ſie reiſen,	ſie reiſten,	ſie ſind gereiſt.

Complete the conjugation of the following verb in the same manner as above:

begegnen,	begegnete,	begegnet.

(See Art. 2.)

kommen,	**kam,**	**gekommen.**
to come,	*came,*	*come.*
ich komme,	ich kam,	ich bin gekommen.
er kommt,	er kam,	er iſt gekommen.
ſie kommt,	ſie kam,	ſie iſt gekommen.
es kommt,	es kam,	es iſt gekommen.
wir kommen,	wir kamen,	wir ſind gekommen.
Sie kommen,	Sie kamen,	Sie ſind gekommen.
ſie kommen,	ſie kamen,	ſie ſind gekommen.

Complete the conjugation of the following verbs in the same manner as above:

erſcheinen,	erſchien,	erſchienen.
gehen,	ging,	gegangen.
ſein,	war,	geweſen.

bekommen,	**bekam,**	**bekommen.**
to receive,	*received* (imp.),	*received* (past part.).
ich bekomme,	ich bekam,	ich habe bekommen.

Complete the conjugation of the following verbs in the same manner as above:

bitten,	bat,	gebeten.
thun,	that,	gethan.
haben,	hatte,	gehabt.
finden,	fand,	gefunden.
verſtehen,	verſtand,	verſtanden.

geben,	**gab,**	**gegeben.**
to give,	*gave,*	*given.*
ich gebe,	ich gab,	ich habe gegeben.
er giebt,	er gab,	er hat gegeben.
ſie giebt,	ſie gab,	ſie hat gegeben.
es giebt,	es gab,	es hat gegeben.
wir geben,	wir gaben,	wir haben gegeben.
Sie geben,	Sie gaben,	Sie haben gegeben.
ſie geben,	ſie gaben,	ſie haben gegeben.

ſehen,	**ſah,**	**geſehen.**
to see,	*saw,*	*seen.*
ich ſehe,	ich ſah,	ich habe geſehen.
er ſieht,	er ſah,	er hat geſehen.
ſie ſieht,	ſie ſah,	ſie hat geſehen.
es ſieht,	es ſah,	es hat geſehen.
wir ſehen,	wir ſahen,	wir haben geſehen.
Sie ſehen,	Sie ſahen,	Sie haben geſehen.
ſie ſehen,	ſie ſahen,	ſie haben geſehen.

Complete the conjugation of the following verbs in the same manner as above:

ſprechen,	ſpricht,	ſprach,	ich habe geſprochen.
verſprechen,	verſpricht,	verſprach,	ich habe verſprochen.
empfehlen,	empfiehlt,	empfahl,	ich habe empfohlen.
helfen,	hilft,	half,	ich habe geholfen.

(See Art. 3.)

Die junge Dame lachte fortwährend.

The young lady laughed all the while.

Warum lachte die junge Dame?—Es erſchien ihr komiſch, daß ich ſie nicht verſtand.

Lachten Sie?—Nein, ich lachte nicht.

Lachte das kleine Mädchen?—Ja, es lachte fortwährend.

Haben Sie gelacht, als ich in den Laden kam?—Nein, ich habe nicht gelacht.

Als ich in den Laden kam, ſah ich unſeren Landsmann.

When I came into the store, I saw our countryman.

Als er mich ſah, begrüßte er mich.
Er begrüßte mich, als er mich ſah.
Als er mich ſah, bat er mich, ihm doch zu helfen.
Er bat mich, ihm doch zu helfen, als er mich ſah.
Als er mich bat, ihm zu helfen, that ich es.
Ich that es, als er mich bat, ihm zu helfen.
Als ich ihm half, bekam er das Gewünſchte.
Er bekam das Gewünſchte, als ich ihm half.
Als er bezahlen wollte, fand er, daß er kein Geld hatte.
Er fand, daß er kein Geld hatte, als er bezahlen wollte.

Form other similar sentences with verbs that you have learned.

Wo waren Sie geſtern abend?—Ich war zu Hauſe; ich hatte einen ſchlimmen Hals.

Where were you last night?—I was at home; I had a sore throat.

Wir waren geſtern abend im Theater; wo waren Sie?—Ich bin in einem ſchönen Konzert geweſen.

Waren Sie ſchon einmal in Hamburg?—Nein, ich bin noch nicht dort geweſen.

Sie waren wieder einmal ſehr liebenswürdig.

Haben Sie meinen Bruder nicht geſehen?—Ja, ich ſah ihn geſtern auf der Straße.

Er ſprach deutſch mit ihr, aber ſie verſtand ihn nicht.

He spoke German to (with) her, but she did not understand him.

Was ſprach er mit ihr?—Er ſprach deutſch mit ihr.

Sprachen Sie nicht deutſch mit ihm?—Nein, wir ſprachen engliſch mit ihm.

Sprach ich franzöſiſch mit dem Herrn?—Ja, Sie ſprachen franzöſiſch mit ihm.

Meine Schweſter ſprach deutſch mit dem Engländer, nicht wahr?—Nein, ſie ſprach nicht deutſch mit ihm.

Verſtanden Sie mich nicht?—Nein, ich verſtand Sie nicht.

Verſtand mein Freund Sie?—Ja, er verſtand mich gut.

Verſtanden Ihr Freund und ſein Bruder uns?—Nein, ſie verſtanden Sie nicht.

Verſtand das kleine Mädchen ſie?—Ja, es verſtand ſie.

Haben Sie deutſch mit ihr geſprochen?—Nein, wir haben engliſch zuſammen geſprochen.

Hat ſie Sie verſtanden?—O ja, ſie hat mich ſehr gut verſtanden.

(See Arts. 3 and 4.)

Ich gab Herrn Watkins die nötige Summe.

I gave Mr. Watkins the necessary sum.

Gab ich ihm die nötige Summe?—Ja, Sie gaben ihm das Geld.

Was gab ich ihm?—Sie gaben ihm nichts.

Gab er mir nichts?—Ja, er gab Ihnen etwas Schönes.

Gab die junge Dame Ihnen nichts?—Nein, sie gab uns nichts.

Gaben wir ihr etwas Gutes?—Ja, wir gaben ihr etwas Gutes.

Hat mein Freund Ihnen mein Geld gegeben?—Nein, er hat mir kein Geld gegeben.

Was hat er uns gegeben?—Er hat uns viel Schönes gegeben.

Haben Sie meinem Freunde schon seinen Stock gegeben?—Nein, ich habe ihn ihm noch nicht gegeben.

Geben Sie dem Mädchen Ihren Hut und Ihren Stock, und nehmen Sie Platz.

Empfehlen Sie mich Ihrer Tochter.

Empfehlen Sie uns seiner Mutter.

Bitte, empfehlen Sie mich der jungen Dame.

(See Art. 4.)

Gestatten Sie mir, daß ich Ihnen ein wenig Gesellschaft leiste.

Permit me to keep you company a little while.

Ich gestatte Ihnen, daß Sie mir Gesellschaft leisten.

Er gestattet mir, daß ich ihm Gesellschaft leiste.

Wir gestatten ihm, daß er uns Gesellschaft leistet.

Sie gestatten uns, daß wir Ihnen Gesellschaft leisten.

Gestattet Ihre Frau Mutter, daß ich ihr ein wenig Gesellschaft leiste?—Ja, gewiß, sie gestattet es Ihnen gern.

Ich habe Herrn Watkins versprochen, ihn zum amerikanischen Konsul zu führen.

I have promised Mr. Watkins to take him to the American Consul.

Wollen Sie mich zum amerikanischen Konsul führen?—Ja, mit Vergnügen, ich habe es Ihnen versprochen.

Wohin wollen Sie gehen?—Ich will zu meinem Freunde gehen.

Haben Sie ihrem Freunde versprochen zu kommen?—Ja, ich habe es ihm versprochen.

Was haben Sie meiner Mutter gesagt?—Ich habe ihr gesagt, daß wir heute nachmittag zu meiner Schwester gehen wollen.

(See Art. 5.)

Ich begegnete unserem Freunde Watkins.

I met our friend Watkins.

Wo begegneten Sie ihm?—Ich begegnete ihm in einem Laden.
Wann begegnete er Ihnen?—Er begegnete mir vor einer halben Stunde etwa.
Begegneten Sie uns nicht gestern auf der Straße?—Ja, wir begegneten Ihnen.
Begegneten Ihnen nicht meine Mutter und mein Bruder?—Nein, sie begegneten uns nicht.
Sind Sie unserem Freunde nicht begegnet?—Ja, wir sind ihm soeben auf der Straße begegnet.
Ist unser Freund Ihnen nicht begegnet?—Ja, er ist uns soeben auf der Straße begegnet.

Es erschien der jungen Dame komisch.
It seemed comical to the young lady.

Was erschien ihr komisch?—Es erschien ihr komisch, daß Sie sie nicht verstanden.
Erschien es Ihnen nicht komisch, daß ich nicht deutsch sprechen konnte?—Nein, es erschien uns nicht komisch.
Was erschien der jungen Dame so komisch?—Ihr erschien es komisch, daß unser Freund Watkins sie nicht verstand.
Ist es Ihnen komisch erschienen, daß wir nicht deutsch verstehen konnten?—Ja, es ist mir sehr komisch erschienen.

Er bat mich ihm zu helfen.
He asked me to help him.

Kann ich Ihnen helfen?—Ja, bitte, helfen Sie mir.
Half er seinem Freunde?—Nein, er konnte ihm nicht helfen.
Wollen Sie uns nicht helfen?—O gewiß, ich helfe Ihnen gern.
Hat der Engländer dem Amerikaner geholfen?—Nein.
Hilft mein Bruder seinem Freunde?—Ja, er hilft ihm gern.
Wer will mir helfen?—Ich will Ihnen helfen.
Helfen Sie mir! Helfen Sie uns! Helfen Sie ihnen!

Sie schmeicheln mir.
You flatter me.

Ich schmeichelte Ihnen.
Er schmeichelt uns.
Die junge Dame sagt, daß er liebenswürdig ist; sie schmeichelt ihm.
Er sagt, daß die junge Dame sehr hübsch ist; er schmeichelt ihr.

(See Art. 6.)

Wie geht es Ihnen?—Danke, gut. Und Ihnen, gnädige Frau?

How do you do?—Thank you, very well. And you, madam?

Geht es Ihnen gut?—Ja, mir geht es gut.
Geht es Ihnen nicht gut?—Nein, mir geht es nicht sehr gut.
Geht es Ihrem Bruder gut?—O ja, es geht ihm recht gut.
Geht es seiner Schwester gut?—Nein, es geht ihr nicht gut.
Wie geht es ihm?—Es geht ihm nicht besonders gut.
Wie geht's?—O danke, recht gut.

Es war mir recht lieb, daß Sie kamen.

I was very glad that you came.

Ist es Ihnen lieb, wenn ich heute abend zu Ihnen komme?—Ja, es ist mir sehr lieb.

War es Ihrer Schwester nicht lieb, daß mein Freund sie begrüßt hat?—Ja gewiß, es war ihr sehr lieb.

Ist es Ihrer Mutter lieb gewesen, daß wir auf sie gewartet haben?—Ja, es ist ihr sehr lieb gewesen.

Meinem Freunde war es sehr lieb, daß Sie dem Engländer das Geld bezahlt haben.

Besuchen Sie uns oft, es ist uns immer lieb, wenn Sie kommen.

(See Art. 7.)

Vor einer halben Stunde.

Half an hour ago.

Vor einem Monat. Vor einer Stunde. Vor dem Frühstück. Vor dem Abendbrot. Vor dem Konzert.

Vor einem Monat war ich in Hamburg.
Vor einer Stunde sah ich Ihren Herrn Bruder.
Vor dem Frühstück mache ich einen Spaziergang.
Vor dem Abendbrot lese ich die Zeitung.
Vor dem Konzert esse ich mein Abendbrot.

Wollen Sie nicht bei uns zu Abend essen?—Nein, ich danke Ihnen recht sehr.

Will you not eat supper with us?—No; I thank you very much.

Wo waren Sie heute morgen?—Ich war bei meiner Mutter.

War Ihr Freund gestern nicht bei Ihnen?—Nein, er war nicht bei uns, er war bei dem amerikanischen Konsul.

Der Engländer war soeben bei mir und erzählte mir, daß er gestern bei seiner Schwester gewesen ist.

Ist seine Mutter nicht bei Ihnen gewesen?—Nein, sie war nicht bei uns, sie war bei der jungen amerikanischen Dame.

Wo ist mein lieber Bruder?—Er ist bei seinem Freunde, dem Herrn Doktor Jones.

Grund zu neuem Lachen.
Cause for renewed laughing.

Sind Sie krank?—Ja, ich habe keinen Appetit zum Essen.

Bitte, erzählen Sie mir etwas!—Nein, ich habe keine Zeit zum Erzählen, ich muß fleißig studieren.

Was hat Ihre Mutter Ihrer Schwester gegeben?—Sie hat ihr Geld zu einem neuen Hut gegeben.

Ich will ihn zum amerikanischen Konsul führen.
I will take (lead) him to the American consul.

Wollen wir zu meinem oder zu Ihrem Arzt gehen?—Lassen sie uns zu meinem Arzt gehen.

Warum gehen Sie nicht zu seinem Bruder?—Ich kann nicht zu ihm gehen, er ist nicht mehr in Berlin.

Kommen Sie heute abend zu uns?—Nein, ich kann leider nicht zu Ihnen kommen, ich muß zu meiner Schwester gehen.

Wohin ist der Engländer gereist?—Er ist zu seiner Mutter nach Hamburg gereist.

(See Art. 8.)

Ich bin Ihnen sehr dankbar dafür.
I am very thankful to you for that.

Sind Sie mir dankbar dafür, daß ich Ihnen Gesellschaft leiste?—Ja, ich bin Ihnen sehr dankbar dafür.

Hat der Engländer Ihnen das Geld gegeben?—Ja, und ich bin ihm sehr dankbar dafür.

Wo ist das kleine Mädchen?—Der Herr Doktor hat es zu seiner Mutter geführt, es war ihm sehr dankbar dafür.

Ich bin	mir	dankbar.
Er, ſie, es iſt	ihm	
Wir, Sie, ſie ſind	ihr	
	ihm (neuter)	
	uns	
	Ihnen	
	ihnen	

Form sentences with all possible combinations of pronouns according to above scheme.

Sind Sie dem Herrn Doktor Jones nicht dankbar, daß er Ihnen geholfen hat?—Ja gewiß, ich bin Ihrem Freunde ſehr, ſehr dankbar.

Meine Mutter iſt Ihrer Schweſter von ganzem Herzen dankbar dafür, daß ſie ſie beſucht hat.

Das iſt mir leider nicht möglich.

That, unfortunately, is not possible for me.

Gehen Sie mit uns ins Theater, Herr Doktor!—Das iſt mir leider nicht möglich, ich muß heute noch einen Kranken beſuchen.

Kommen Sie und Ihr Freund zu uns und eſſen Sie bei uns zu Abend!—Sie ſind ſehr liebenswürdig, aber das iſt uns leider nicht möglich, wir haben dem Herrn Watkins verſprochen, mit ihm ins Konzert zu gehen.

Es iſt	mir	(nicht) möglich.
	ihm	
	ihr	
	ihm (neuter)	
	uns	
	Ihnen	
	ihnen	

Form sentences with all possible combinations of pronouns according to above scheme.

Iſt es Ihrem Freunde, dem Herrn Doktor, nicht möglich, uns heute abend zu beſuchen?—Nein, ich glaube nicht, daß es ihm möglich iſt; er hat ſehr viel zu thun.—Das thut mir leid.

Will seine Schwester nicht mit uns einen Spaziergang machen? —Nein, es ist seiner Schwester nicht möglich aus dem Zimmer zu gehen, sie hat eine Erkältung und muß das Zimmer hüten.

(See Art. 9.)

Was giebt es Neues?
What is (there) new?

Ich bin heute noch nicht aus dem Zimmer gewesen; was giebt es Neues?—O, es giebt nichts Besonderes.

Giebt es in Hamburg ein gutes Theater?—O ja, es giebt dort ein sehr gutes Theater.

Was giebt es heute Schönes zu essen?—Ich weiß nicht; ich habe noch nicht gefragt, was es giebt.

Was giebt es in Ihrem Hotel zum Frühstück?—Es giebt nicht viel: Kaffee, Semmel und ein weiches Ei.

Sagen Sie mir, Herr Jones, giebt es in Chicago ein gutes deutsches Theater?—Das kann ich Ihnen leider nicht sagen; ich war schon lange nicht mehr in Chicago. Als ich noch dort war, gab es kein sehr gutes deutsches Theater dort.

Giebt es in Berlin ein amerikanisches Hotel?—O gewiß, es giebt hier ein sehr gutes amerikanisches Hotel.

Es gab einmal einen Amerikaner, der konnte in Berlin nicht leben.—Und warum nicht?—Es gab in ganz Berlin kein Bett groß genug für ihn.

Es war einmal ein kleines Mädchen. Es war einmal ein großer Herr.

(See Art. 10.)

Das Lachen. Das Essen. Das Trinken. Das Gehen. Das Fahren.
(The) laughing (laughter). (The) eating. (The) drinking. (The) walking. (The) driving.

Lautes Lachen in einem Konzert ist unangenehm.

Zu vieles Essen und Trinken macht krank.

Gehen wir oder fahren wir?—Lassen Sie uns fahren; zum Gehen bin ich zu bequem.

Sie müssen nicht so bequem sein; vieles, langsames Gehen ist gut für Sie, und das Fahren kostet Geld.

Das Leben ist schön. Das Sterben ist schwer.

(See Art. 11.)

Er bekam das Gewünſchte.

He received what he wished.

Hat Ihr Freund den gewünſchten Stock bekommen?—Ja, ich habe ihn ihm gekauft.

Haben Sie einen Wagen gekauft?—Nein, wir fahren immer noch in einem gemieteten Wagen.

Sie haben Ihr Hotel verlaſſen und haben ein möbliertes Zimmer gemietet, nicht wahr?—Ja, und unſer möbliertes Zimmer iſt ſehr hübſch.

Verſäumte Zeit. Gefundenes Geld. Eine verlaſſene Wohnung.

Das Geweſene kommt nicht wieder.

Ein Geſtorbener ſpricht nicht mehr.

Sie haben die deutſche Zeitung geleſen, nicht wahr?—Ja.—Können Sie mir das Geleſene erzählen?—Nein, dazu habe ich noch nicht genug deutſch gelernt. Geſprochenes kann ich recht gut wieder erzählen, aber Geleſenes nicht.

(See Art. 12.)

Guten Tag, gnädige Frau.—Guten Tag, Herr Doktor.

Good day, madam.—Good day, (Mr.) Doctor.

Iſt Frau Berkeley zu ſprechen?—Nein, die gnädige Frau iſt nicht zu Hauſe, aber der gnädige Herr und das gnädige Fräulein ſind zu ſprechen.

Guten Tag, mein lieber Herr Doktor.—Guten Tag, Herr Berkeley, wie geht es Ihnen?—O danke, es geht mir gut.

Wie geht es dem gnädigen Fräulein?—O danke, ihr geht es auch gut.

Das Mädchen ſagte mir, daß die gnädige Frau nicht zu Hauſe iſt.—Nein, meine Frau (wife) iſt leider nicht zu Hauſe. Wollen Sie nicht Platz nehmen?

Warum hat Ihre Fräulein Schweſter und Ihr Herr Bruder Sie nicht begleitet, Herr Doktor?—Mein Bruder und meine Schweſter ſind heute plötzlich nach Hamburg gereiſt, und ich bin gekommen, um ſie Ihnen, der gnädigen Frau und dem gnädigen Fräulein zu empfehlen.

Es thut mir ſehr leid, daß wir nicht mehr das Vergnügen

hatten, Ihre Fräulein Schweſter und Ihren Herrn Bruder zu ſehen. Iſt Ihre Frau Mutter noch hier?—Ja, ſie iſt zwar noch hier, aber ſie hat eine Erkältung und muß das Zimmer hüten.

(See Art. **13.**)

Er bat mich ihm doch zu helfen.
He asked me to please help him.

Helfen Sie ihm doch, wenn es Ihnen möglich iſt!

Bitte, ſagen Sie doch Ihrem Herrn Bruder, daß ich heute nachmittag nicht zu ihm kommen kann.

Eſſen Sie doch noch etwas!—Nein, ich danke, ich habe genug.

Was giebt es Neues? Erzählen Sie doch!

Verſtehen Sie nicht, was ich ſage? Hören Sie doch!

Sie wollen doch nicht ſchon gehen?—Ja, ich muß leider gehen.
You are not going yet, are you? Yes; unfortunately, I must go.

Sie eſſen doch Abendbrot bei uns?—Ja, wenn Sie geſtatten, thue ich das.

Sie gehen doch mit uns, nicht wahr?—Nein, leider habe ich heute keine Zeit.

Sie trinken doch noch etwas Kaffee, Frau Doktor, nicht wahr?—Ja, wenn ich bitten darf, Frau Müller.

REVIEW AND CONVERSATION

Wann kann ich den Herrn Doktor ſprechen?	When can I see the doctor?
Der gnädige Herr kommt erſt in einer halben Stunde zurück; aber die gnädige Frau und das gnädige Fräulein ſind zu Hauſe.	Master comes back (but) in half an hour; but mistress and miss are at home.
Guten Tag, gnädige Frau, gnädiges Fräulein.	Good morning, madam, miss.
Guten Tag, Herr Jones. Nehmen Sie, bitte, Platz.	Good morning, Mr. Jones. Be seated, please.
Ich danke Ihnen. Wie geht es Ihnen, gnädige Frau?	Thank you. How do you do, madam?
O, ganz gut. Hoffentlich geht es Ihnen auch gut.	O, quite well. I hope you are well also.

REVIEW AND CONVERSATION—(Continued)

O gewiß. Ich bin gekommen, Ihnen Adieu zu ſagen; ich reiſe nach New York.

O, certainly. I came to bid you good by; I am going to New York.

Es thut mir ſehr leid, daß Sie uns verlaſſen wollen. Gefällt es Ihnen nicht mehr in Berlin?

I am sorry that you want to leave us. Do you no longer like Berlin?

O doch, aber ich muß zurück. Meine Mutter wünſcht es.

O, yes, indeed; but I must (go) back. My mother wishes it.

Hoffentlich iſt Ihre Frau Mutter nicht krank?

I hope your mother is not ill?

O nein, ſie iſt aber nicht mehr jung und wünſcht ſehr, mich wieder einmal zu ſehen.

O no; but she is no longer young and wishes very (much) to see me again.

Das glaube ich gern. Wann reiſen Sie?

I readily believe that. When do you go?

Heute abend, wenn nichts Beſonderes geſchieht.

Tonight, if nothing special happens.

Reiſt Ihr Herr Bruder mit Ihnen?

Does your (Mr.) brother go with you?

Ja, er iſt ſchon geſtern nach Hamburg gereiſt und wartet dort auf mich. Er bat mich, ihn Ihnen zu empfehlen.

Yes; he went to Hamburg yesterday and is waiting there for me. He asked me to give you his regards (to recommend him to you).

Danke. Sie haben auch eine Schweſter, Herr Jones, nicht wahr?

Thanks. You have a sister, too, Mr. Jones, have you not?

Jawohl, gnädige Frau; ſie iſt bei ihrer Mutter in New York.

Yes, I have, madam; she is with her mother in New York.

War ſie noch nicht in Berlin?

Has she not been in Berlin yet?

Nein, ſie iſt noch recht jung.

No, she is still quite young.

***

Sie wollen doch noch nicht gehen?

Surely you do not want to go yet?

Ja, es thut mir leid; ich habe noch viel zu thun.

Yes, I am sorry; I still have much to do.

Wollen Sie nicht warten, bis der Herr Doktor zurück kommt, und ihn begrüßen?

Would you not like to wait until the doctor comes back and say good day to him (greet him).

Nein, das iſt mir leider nicht möglich. Bitte empfehlen Sie mich ihm.

No; unfortunately, that is impossible (for me). Please give him my regards (recommend me to him).

REVIEW AND CONVERSATION—(Continued)

Wenn Sie wieder einmal nach Berlin kommen, beſuchen Sie uns recht oft, nicht wahr?

When you come to Berlin again you will visit us very often, will you not?

Sie ſind ſehr liebenswürdig, gnädige Frau. Ich will das mit Vergnügen thun.

You are very kind, madam. I will do that with pleasure.

Auf Wiederſehen.

Till we meet again (Au revoir).

Adieu.

Good by.

***

Waren Sie nicht geſtern im Konzert, gnädiges Fräulein?

Did you not go (Were you not) to the concert last night, madam?

Nein, wir waren im Theater.

No; we went (were) to the theater.

Giebt es hier ein gutes Theater?

Is there a good theater here?

O ja, unſer Theater iſt ausgezeichnet.

O yes; our theater is excellent.

Beſuchen Sie es eifrig?

Do you frequent it (visit it eagerly).

Ja, wir gehen ſehr oft ins Theater.

Yes; we very often go to the theater.

Gehen Sie heute wieder?

Are you going again today?

Nein, meine Mutter hat eine Erkältung und muß das Zimmer hüten, und ich muß ihr Geſellſchaft leiſten.

No; my mother has a cold and must stay in (*literally*, guard) her room, and I must keep her company.

Wollen Sie mir geſtatten, Sie ins Theater zu führen?

Will you permit me to conduct you to the theater?

Ich bin Ihnen ſehr dankbar, Herr Jones; aber ein junges Mädchen darf doch nicht mit einem Herrn ins Theater gehen.

I am very thankful to you, Mr. Jones; but, as you know (doch), a young girl is not allowed to go to the play (theater) with a gentleman.

Das iſt wieder einmal eine recht deutſche Idee. Eine amerikaniſche junge Dame findet es nicht ſchrecklich, mit einem guten Freunde und Landsmann ins Theater zu gehen.

That is again a genuine (recht) German idea. An American young lady does not find it shocking to go to the play with a good friend and countryman.

Ja, das kann ſein, aber bei uns geht das leider nicht.

Yes, that may be; but with us, unfortunately, that would not do.

Auch nicht, wenn ich Ihre gnädige Frau Mutter bitte?

Not even (also not) if I were to ask your (gracious Mrs.) mother?

Nein, es geht wirklich nicht. Sie ſind doch ſchon ſo lange in Ber-

No; it really cannot be (does not go). Considering that (doch)

REVIEW AND CONVERSATION—(Continued)

lin und müſſen das doch ſo gut wiſſen wie ich.

you have already been in Berlin so long you ought (doch) to know that as well as I.

Das iſt in der That ſehr komiſch; ich muß lachen.

That is very odd, indeed; I must laugh.

Sie haben keinen Grund zum Lachen. Unſer Geſpräch erſchien mir nicht beſonders komiſch.

You have no reason for laughing. Our conversation did not seem particularly funny to me.

Bitte, ſeien Sie wieder gut. Sie ſind nur hübſch, gnädiges Fräulein, wenn Sie liebenswürdig ſind.

Please, be good again. You are pretty, madam, only when you are amiable.

O, es iſt nicht nötig, daß Sie mir ſchmeicheln; das hilft Ihnen nichts. Sie müſſen mir verſprechen, nicht mehr zu lachen.

O, it is not necessary for you to flatter me; that will not help you. You must promise me not to laugh any more.

Ich verſpreche es Ihnen, ſelbſtverſtändlich.

I promise you, of course.

Gut, und nun erzählen Sie mir, was es Neues giebt. Wie geht es mit der deutſchen Sprache?

Very well, and now tell me what there is new. How are you getting on (goes it) with the German language?

Ich kann leider noch nicht ſehr viel deutſch ſprechen. Ich muß eifrig ſtudieren, denn ich habe nicht mehr viel Zeit.

Unfortunately, I cannot speak very much German as yet. I must study energetically, for no longer do I have much time.

Sie müſſen nicht fortwährend auf der Straße ſein, ſondern fleißig lernen. Wer giebt ihnen Unterricht?

You must not be on the street all the time, but study hard. Who is giving you lessons?

Bis geſtern hat mir Herr Doktor Müller Unterricht gegeben, aber ich gehe nicht mehr zu ihm; ich habe gefunden, daß er viel zu teuer iſt.

Till yesterday Doctor Mueller gave me lessons, but I no longer go to him; I have found that he is much too expensive.

Wen wollen Sie nun nehmen?

Whom will you have now?

Mein Freund Watkins hat mir empfohlen, einen Phonographen zu kaufen.

My friend Watkins recommended me to buy a phonograph.

Wann haben Sie Herrn Watkins geſprochen?

When did you see (speak to) Mr. Watkins?

Vor einer Stunde etwa; ich begegnete ihm bei meinem Freunde, dem amerikaniſchen Konſul.

About an hour ago; I met him at my friend's, the American Consul's.

REVIEW AND CONVERSATION—(Continued)

Was hatten Sie bei dem amerikaniſchen Konſul zu thun?

Ich ſah geſtern abend in der Zeitung, daß er bald nach New York zurück geht. Er iſt mein Freund uud hat mir hier in Berlin viel geholfen. Ich bat ihn, meiner Schweſter in New York eine Summe Geld zu übermitteln, und er verſprach mir auch, es zu thun.

Sie haben einen ſchönen, neuen Stock; wo haben Sie ihn gekauft?

In der Breiten Straße. Ich ſah in einem Laden eine hübſche Verkäuferin. Ich ging in den Laden und hatte ein Geſpräch mit ihr. Sie verſtand mich zwar nicht ſehr gut, denn ich kann nur ein wenig deutſch ſprechen, aber ſie half mir ſo gut, wie ſie konnte, und ich kaufte den Stock.

What did you have to do at the American Consul's?

I saw in the paper last night that he is going back to New York soon. He is my friend and has helped me much here in Berlin. I asked him to transmit a sum of money to my sister in New York, and he promised me (too) to do it.

You have a beautiful new cane; where did you buy it?

In Broad street. I saw a pretty saleswoman in a store. I went into the store and had a chat with her. She did not understand me very well, to be sure, for I can speak only a little German, but she helped me as well as she could, and I bought the cane.

Ein neues Herz

A new heart

(*A story to illustrate the imperfect tense*)

Es war einmal ein großer Herr. Er hatte sehr viel Geld, und das gestattete ihm zu kaufen, was er wollte. Aber er war immer krank und traurig. Sein Arzt konnte ihm nicht helfen und sagte ihm: „Sie haben ein krankes Herz, kaufen Sie ein neues." Der große Herr fragte den Arzt: „Wo kann ich es kaufen?" und der Arzt antwortete: „Gehen Sie mit mir." Sie gingen einen langen Weg zusammen und kamen in eine kleine Straße. Dort begegnete ihnen ein kleines Mädchen. Es war sehr traurig und sagte: „Ich bin hungrig und durstig, und ich habe keine Mutter mehr." Als der große Herr das hörte, hatte er Mitleid mit dem kleinen Mädchen und führte es in seine große, schöne Wohnung und gab ihm zu essen und zu trinken so viel, wie es wollte. Als der Abend kam, führte er es in ein großes Zimmer mit einem kleinen, weichen Bette.

Jetzt war das kleine Mädchen nicht mehr traurig, sondern lachte, und ihre Stimme war hell und klar, als sie sprach: „Sie lieber, guter Herr, Sie haben Mitleid mit mir gehabt, Sie haben mir geholfen! Sie haben mir zu essen gegeben; ich danke Ihnen und gebe Ihnen für das Gute, was Sie mir gethan haben, mein ganzes Herz." Der Arzt hatte den großen Herrn und das kleine Mädchen immer begleitet, und als er hörte, was es sprach, sagte er zu dem großen Herrn: „Sie sind nicht mehr krank, Sie haben ein neues Herz bekommen."

Once upon a time there was a man. He had a great deal of money and was thus able to buy what he wanted. But he was always ill and sad. His physician could not help him and said to him: "You have a diseased heart, buy a new (one)." The great gentleman asked the physician: "Where can I buy it?" and the physician answered: "Go ye with me." They walked a long way together and came into a narrow street. There a little girl met them. She was very sad and said: "I am hungry and thirsty and I have no mother any more." When the great gentleman heard that he had pity on (with) the little girl and led her to his large and beautiful home and gave her to eat and to drink as much as she wanted. When (the) evening came he led her into a large room with a small, soft bed.

Now the little girl was no longer sad, but smiled, and her voice was bright and clear when she spoke: "You dear, good sir, you have had pity on me, you have helped me! You have given me to eat; I thank you and give you for the good that you have done unto me my whole heart." The physician had all along (always) accompanied the great man and the little girl, and as he heard what she spoke, he said to the great man: "You are no longer ill, you have got a new heart."

PHONOGRAPH EXERCISE

1. Es ist heute ein schöner Tag. Wollen Sie, gnädige Frau, und Ihre Fräulein Tochter, nicht eine Spazierfahrt mit uns in unserem Wagen machen?

2. Sie sind sehr liebenswürdig, wir sind Ihnen von Herzen dankbar, aber es ist uns leider nicht möglich, Sie zu begleiten. Ich habe eine kleine Erkältung und muß das Zimmer hüten.

3. Hoffentlich ist es nichts Schlimmes?

4. O nein. Nehmen Sie Platz, leisten Sie uns ein wenig Gesellschaft, und erzählen Sie uns etwas. Was giebt es Neues?

5. Ich weiß leider nur wenig Neues. Ich habe heute so lange geschlafen, daß ich erst spät auf die Straße gekommen bin.

6. Sie sind gewiß wieder einmal sehr spät zu Bett gegangen.

7. Ja, das bin ich. Es war schon halb zwei Uhr, als ich nach Hause kam. Ich war im Konzert, und nachher habe ich in einem Restaurant Abendbrot gegessen.

8. Wie geht es Ihrer Frau Mutter und Ihrer lieben Fräulein Schwester?

9. O danke, gut. Meine Schwester studiert eifrig deutsch. Wenn Sie gestatten, besuchen wir Sie bald einmal zusammen.

10. Das ist hübsch. Kommen Sie doch heute abend!

11. Das kann ich Ihnen nicht versprechen; ich begegnete soeben meinem Landsmanne, Herrn Watkins. Er bat mich, mit ihm zum amerikanischen Konsul zu gehen, und ich versprach es ihm.

12. Es thut mir zwar sehr leid, daß Sie nicht kommen können, aber wenn Sie Ihrem Freunde den Abend versprochen haben, müssen Sie selbstverständlich mit ihm gehen.

13. Ja, in der That; und vorher habe ich noch Verschiedenes zu thun. Adieu, gnädige Frau. Adieu, gnädiges Fräulein.

14. Leben Sie wohl, Herr Smith. Empfehlen Sie uns Ihrer Frau Mutter. Auf Wiedersehen!

Imagine this conversation going on between an elderly lady having a grown daughter and a young American gentleman of means residing for some purpose or other in Germany with his mother and young sister.

LESSON X

PHONOGRAPH RECORD

VOCABULARY

acht, *eight*, (8).
alſo, *thus*, *so*, *now then*, *very well then!*
die Adreſſe, *the address.*
an,[11] *on*, *at* (dat.), *to* (acc.)
(bis an), *up to*, *as far as.*
am (an dem), **(ans, an das)**, } *on the*, *at the.*
die Angſt, *the fear.*
andere, *other.*
anſtatt (ſtatt),[10] *instead.*
die Backe, *the cheek.*
die Bahn, *the road.*
(die Straßenbahn),[15] *the street* (*car*) *road.*
belieben,[14] *to wish*, *to choose*, *to please* (idiom.).
benutzen, *to use*, *to employ.*
böſe, *sore*, *bad.*
das Buch, *the book.*
(das Adreßbuch),[15] *the directory*, (literally, *the address book*).
da, *there.*
die Droſchke, *the cab.*
die Ecke, *the corner.*
(die Straßenecke),[15] *the street corner.*
das Ende, *the end.*
entſchuldigen, *to excuse*, *to pardon.*
(erſte), *first.*
die Etage, *the story* (*of a building*).
(fahren), *to drive.*
(er fährt), *he drives.*
(fuhr), *drove.*
(gefahren), *driven.*
gerade, *exactly*, *straight*, *right.*
(gerade aus), *straight ahead.*
geſchwollen, *swollen.*
die Halteſtelle, *the stopping place.*
die Hand, *the hand.*
das Haus, *the house.*
heraus, *out.*
innerhalb,[10] *inside of*, *within.*
der Junge, *the boy*, *youngster.*
keineswegs,* *not at all.*
die Klaſſe, *the class*, *order.*
der Knabe, *the boy*, *lad.*
(können), *to be able.*
(ich, er kann), *I*, *he can.*
konnte, *could.*
(gekonnt), *been able.*
linke, *left.*
(links), *to the*, *at the left.*
nahe, *near.*

VOCABULARY—(Continued)

näher, *nearer.*
nächſte, *nearest.*
(die Nähe), *the nearness, proximity.*
der Name, *the name.*
(nehmen), *to take.*
(er nimmt), *he takes.*
nahm, *took.*
(genommen), *taken.*
die Nummer, *the number.*
(Numero), *No.* (*number*).
(recht) (adv.), **(rechte)**, *right.*
(rechts), *to the, at the right.*
die Seite, *the side, the page* (*of a book*).
der Sohn, *the son.*
(der Stock), *the story* (*of a building*).
die Treppe, *the stairs, flight.*
treten, *to step.*
er tritt, *he steps.*
trat, *stepped* (imp.).
(getreten), *stepped* (past part.).
trotz,[10] *in spite of.*
die Urſache, *the cause.*
verbindlichſt, *most obligedly.*
verzeihen, *to pardon, forgive.*
verzieh, *pardoned* (imp.).
(verziehen), *pardoned* (past part.).
weit, *far.*
wem, *to whom.*
weſſen, *whose.*
Wilhelm, *William.*
wohnen, *to reside, to live.*
der Zahn, *the tooth.*
(der Zahnarzt),[14] *the dentist,* (literally, *the tooth physician*).
(bis zu), *up to, as far as.*
zur (zu der), *to the* (fem.).
zweite, *second.*

PHRASES AND SENTENCES*

*Suppose a gentleman or lady and his or her son enter a store or office to inquire the address of a dentist. They get the information. Arrived at the proper street they inquire again of a stranger. Next they have a conversation with the porter at the dentist's, and finally with the dentist himself.

Entſchuldigen Sie;[13] haben Sie ein Adreßbuch?[15]	Pardon me; have you a directory?
Jawohl. Weſſen[12] Adreſſe wünſchen Sie zu finden?	Yes, I have. Whose address do you wish to find?
Wir wünſchen die Adreſſe eines[3] guten[4] Zahnarztes.[6,7,15]	We wish the address of a good dentist.
In der Voßſtraße wohnt ein amerikaniſcher Zahnarzt.	An American dentist lives in (the) Voss street.

PHRASES AND SENTENCES—(Continued)

Was iſt der Name des[1] Doktors,[6,7] und was iſt die Nummer ſeines[3] Hauſes?[6]	What is the doctor's name and the number of his house?
Doktor Barnet, Numero 32, in der Nähe des[1] Wilhelmsplatzes.[6,7] Er iſt morgens[6] von 8 bis 10 und abends[6] von 5 bis 6 zu ſprechen.	Dr. Barnet, No. 32, in the proximity of the Wilhelmplatz. He can be seen (*literally*, is to speak) from 8 until 10 in the morning and from 5 until 6 in the evening.
Iſt es weit bis[11] zur Voßſtraße?	Is it far to (the) Voss street?
O keineswegs;[7,6] es iſt ganz nahe. Sie können innerhalb[10] einer[2] halben[4] Stunde dort ſein, wenn Sie eine Droſchke erſter[4] Klaſſe[4] nehmen.	O, not at all; it is quite near. You can get (*literally*, be) there within half an hour, if you take a first-class cab (*literally*, cab of the first class).
Können wir nicht anſtatt[10] eines[3] Wagens die Straßenbahn[15] benutzen?	Can we not use the street car instead of a carriage?
O ja. Die nächſte Halteſtelle iſt aber an[11] der Ecke der[1] Königgrätzer Straße[4], das iſt am[11] anderen Ende der Voßſtraße.[4]	O yes; but the nearest stopping place is at the corner of(the)Koniggrätzerstreet, which is at the other end of (the) Voss street.
Ich danke Ihnen verbindlichſt.[13]	Thank you; I am very much obliged (*literally*, I thank you most obligedly).
Bitte recht ſehr; keine Urſache.[13]	Not at all, you are quite welcome (*literally*, please quite very; no cause).
***	***
Verzeihen Sie;[13] bin ich hier in der Voßſtraße?	Pardon me; am I (here) in (the) Voss street?
Jawohl.	Yes, sir.
Wo iſt die Nummer 32, bitte?	Where is number 32, please?

PHRASES AND SENTENCES—(Continued)

Rechter' Hand;' gehen Sie nur gerade aus.	To your right (hand); just go straight ahead.
Danke.[13]	Thank you.
Bitte.[13]	You are welcome.
***	***
Zu wem[13] wünſchen Sie?	Whom do you wish to see? (*literally*, to whom wish you?)
(Zu) Herrn Doktor Barnet.	(To Mr.) Dr. Barnet.
Eine Treppe hoch links.	One flight up (*literally*, one stairs high), to the left.
Wie beliebt?[14] Ich verſtehe nicht.	Sir? I do not understand.
Zweite Etage, linker' Hand.'	Second floor to your left (hand).
Sie meinen, auf der linken Seite des zweiten' Stockes, nicht wahr?	You mean, on the left side of the second story, do you not?
Jawohl.	Yes, quite so.
***	***
Bitte, treten Sie näher.[13]	Please step in (*literally*, nearer).
Herr Doktor, mein kleiner Sohn hier hat einen böſen Zahn. Die Backe des Knaben' iſt ganz geſchwollen.	(Mr.) Doctor, my little son here has a bad tooth. The lad's cheek is quite swollen.
Laſſen Sie einmal ſehen . . . Der Zahn muß heraus trotz[14] der geſchwollenen' Backe. Der Junge hat doch keine Angſt?	Let (me) see (once) . . . . That tooth must come out in spite of the swollen cheek. The youngster is not afraid (*literally*, has no fear), is he (doch)?
O, ich glaube nicht.	O, I guess not.
Alſo! Eins, zwei, drei! Da haben wir ihn ſchon.	Very well, then! One, two, three! There we have it.

REMARKS

1. We meet in this lesson, for the first time, the *genitive case*. The genitive of the definite article is:

masculine	*feminine*	*neuter*	
des	der	des	*of the*

For example,

Nominative,	der Platz,	die Straße,	das Haus.
Genitive,	des Platzes,	der Straße,	des Hauses.

2. The genitive of the indefinite article is:

masculine	*feminine*	*neuter*	
eines	einer	eines	*of a (n)*

For example,

Nominative,	ein Arzt,	eine Straße,	ein Haus.
Genitive,	eines Arztes,	einer Straße,	eines Hauses.

It is thus seen that the genitive of the indefinite article is formed by adding the ending **es** to the nominative of the masculine and neuter and **r** to the feminine form.

3. The possessive pronouns, „kein" and „jeder, jede, jedes" form the genitive like the indefinite article; for example,

Nominative,	sein Haus,	*Genitive*,	seines Hauses.
	meine Mutter,		meiner Mutter.
	Ihr Bruder,		Ihres Bruders.
	unsere Schwester,		unserer Schwester.
	kein Weg,		keines Weges.

4. The genitive of an adjective, standing between the definite article, indefinite article, a possessive pronoun, „jeder, jede, jedes" or „kein, keine, kein" and a noun is formed like the dative, that is, it takes on the ending **en** in all genders.

5. The adjective before a noun without a preceding article or possessive pronoun takes the genitive endings of the definite article, thus:

Nominative, jeder Amerikaner, linke Hand, armes Mädchen.
Genitive, jedes Amerikaners, linker Hand, armes Mädchens.

For exceptions to this rule see Art. **11**, 2, *b* Lesson XI.

Adjectives made into a noun (compare Art. **6**, Lesson VII, and Art. **7**, Lesson VIII), when preceded by an article, etc. take **en** in the genitive, thus:

Nominative, der Deutſche (Mann).
Genitive, des Deutſchen (Mannes).

6. Read over Art. **8**, Lesson VIII. From this you learn that the genitive singular of all feminine nouns is like the nominative.

The *majority* of masculine and neuter nouns take **s** or **es** in the genitive singular and *comparatively few* nouns, and masculine ones only, take **n** or **en**. For example,

Nominative,
der Arzt, der Doktor, der Morgen, der Zahn.
Genitive,
des Arztes, des Doktors, des Morgens, des Zahnes.
Nominative,
der Fuß, der Freund, das Bett, das Geld, das Zimmer.
Genitive,
des Fußes, des Freundes, des Bettes, des Geldes, des Zimmers.
Nominative,
das Mädchen, das Fräulein, das Geſpräch, das Ende, das Buch.
Genitive,
des Mädchens, des Fräuleins, des Geſpräches, des Endes, des Buches.

Nominative, der Herr, der Phonograph, der Knabe.
Genitive, des Herrn, des Phonographen, des Knaben.
Dative, dem Herrn, dem Phonographen, dem Knaben.
Accusative, den Herrn, den Phonographen, den Knaben.

A few nouns form the genitive singular by adding **ns** to the nominative. Of these you have an example in this lesson, viz.,

Nominative,	der Name.
Genitive,	des Namens.
Dative,	dem Namen.
Accusative,	den Namen.

One noun, which you have learned, forms the genitive singular by adding **ens** and the dative singular by adding **en**; thus,

Nominative,	das Herz,
Genitive,	des Herzens.
Dative,	dem Herzen.
Accusative,	das Herz.

7. The genitive case answers the questions "whose?" "of what?." Thus, "the name of the doctor." In English we may also say: "the doctor's name," which is more like the German except in the *order* of words. This order is used in German only in poetical language and in connection with proper names, thus, „des Doktors Name" would sound affected in ordinary conversation, while „Wilhelms Hut," "William's hat" is quite proper.

8. The genitive is sometimes used in German to denote quality; thus, „eine Droschke erster Klasse," "a cab of the first class, a first-class cab." It is rendered usually by *of* in English.

9. The genitive case is used in a number of adverbial phrases, of which you find in this lesson the following:

morgens, des Morgens,	*in the morning.*
abends, des Abends,	*in the evening.*
vormittags, des Vormittags,	*in the forenoon.*
nachmittags, des Nachmittags,	*in the afternoon.*
keineswegs,	*not at all* (*in no way*).
linker Hand,	*to the left.*
rechter Hand,	*to the right.*

10. A number of prepositions govern the genitive case. Of these we have in this lesson:

innerhalb,	*within.*
trotz,	*in spite of.*
ſtatt, anſtatt,	*instead.*

„Statt, anſtatt" is also used with following infinitive of a verb preceded by „zu" (see Drill).

11. The preposition „an" like „in," „auf" and „vor" governs the dative case, when it answers the question "where?"; it is then equivalent to the English "on, at." Answering the question "whereto?" it governs the accusative and is rendered in English by "to." We wish to remind you, however, that not all prepositions answering the question "whereto?" govern the accusative. Thus for instance, „nach" and „zu" always govern the dative (see Art. **12,** Lesson VIII).

All prepositions answering the questions "whereto?" and "how long?" are used in connection with the word „bis," which while itself a preposition, is then used adverbially and modifies the meaning of the preposition before which it stands. The following are the combinations most frequently used.

Whereto?

bis an, *up to, as far as (to)*	governing the accusative case.
bis auf, *as far as (on)*	
bis in, *as far as (into), even as far as into*	

bis nach, *as far as (to)*	governing the dative case.
bis zu, *as far as (to)*	
How long?	
bis nach, *until after*	
bis vor, *until before, until . . . . . ago*	

12. „Weſſen," "whose, of what," is the genitive of the *interrogative pronoun* „wer, was," "who, what"; „wem," "to whom," is the dative of „wer"; the dative of „was" is missing; the accusative is „wen, was," "whom, what."

13. Your attention is called to a number of idiomatic phrases in very common use, and illustrated in this lesson viz.,

entſchuldigen Sie } *pardon me.*
verzeihen Sie }

The verbs „entſchuldigen" and „verzeihen" are used very much like the English "to excuse" and "forgive." Thus we may say in German as in English:

Entſchuldigen Sie **mich**, *excuse me.*
Verzeihen Sie **mir**, *forgive me.*

Notice, however, that the recipient of the excuse stands in the accusative after „entſchuldigen" as direct object, while after „verzeihen" it stands in the dative case as indirect object. We can further say as in English:

Entſchuldigen Sie meine Frage, *excuse my question.*
Verzeihen Sie meine Frage, *forgive my question.*

The object stands in the accusative case. „Verzeihen" may be followed as the English "forgive" by both direct and indirect object, while „entſchuldigen" is followed by the direct object only, just as is the case with the English verb "excuse." Thus:

Verzeihen Sie mir meine Frage, *forgive me my question.*

but:

Entſchuldigen Sie meine Frage, not, entſchuldigen Sie mir meine Frage.

„Verzeihen" belongs to the class of verbs mentioned in Art. **10**, Lesson VIII.

Ich danke Ihnen verbindlichſt } *thank you very much; very*
danke verbindlichſt } *much obliged.*

danke, *thanks.*
danke recht ſehr, *thank you very much.*
bitte, *welcome.*
bitte ſehr, *quite welcome.*

bitte recht ſehr, keine Urſache, *you are welcome, not at all* (*literally: no cause*).

bitte, treten Sie näher, *please step in* (*literally: step nearer*).

14. The verb „belieben" is used either transitively, as for instance in the following sentence:

Was belieben Sie, mein Herr?—Ich wünſche einen Hut zu kaufen.
What do you wish, sir?—I wish to buy a hat.

or intransitively in the idiomatic phrase „es beliebt" (*literally* "it pleases") in which case it governs the dative case, thus:

Beliebt es Ihnen, mit mir heute einen Spaziergang zu machen?
Should you like (literally: *Does it please you*) *to take a walk with me today?*

In both forms „belieben" is used only when one wants to be very polite. The phrase „wie beliebt?" is hard to translate literally and is best rendered in English by "sir?," "madam?", of which it is the equivalent in meaning.

Other idiomatic phrases will be found interposed in the Review and Conversation, and a number of them will be given henceforth under the subtitle, Common Phrases, of that section.

15. In the German language *compound nouns* are much more freely used than in English. With regard to these compositions mark the following rules:

The accent lies on the first word.

The gender of the compound is determined by the last one of the compounding members.

Only the last member is declined. Thus:

Nominative,	der Zahnarzt, die	Straßenbahn,	das Adreßbuch.
Genitive,	des Zahnarztes, der		des Adreßbuches.
Dative,	dem Zahnarzte, der		dem Adreßbuche.
Accusative,	den Zahnarzt, die		das Adreßbuch.

DRILL

(See Arts. 1 and 2, Lesson IX.)

belieben, *to choose,*	**beliebte,** *chose,*	**beliebt.** *chosen.*
ich beliebe,	ich beliebte,	ich habe beliebt.
er beliebt,	er beliebte,	er hat beliebt.
ſie beliebt,	ſie beliebte,	ſie hat beliebt.
es beliebt,	es beliebte,	es hat beliebt.
wir belieben,	wir beliebten,	wir haben beliebt.
Sie belieben,	Sie beliebten,	Sie haben beliebt.
ſie belieben,	ſie beliebten,	ſie haben beliebt.

Complete the conjugation of the following verbs in the same manner as above:

benutzen,	benutzte,	benutzt.
entſchuldigen,	entſchuldigte,	entſchuldigt.
wohnen,	wohnte,	gewohnt.

können, *to be able,*	**konnte,** *could,*	**gekonnt.** *been able.*
ich kann,	ich konnte,	ich habe gekonnt.
er kann,	er konnte,	er hat gekonnt.
ſie kann,	ſie konnte,	ſie hat gekonnt.
es kann,	es konnte,	es hat gekonnt.
wir können,	wir konnten,	wir haben gekonnt.
Sie können,	Sie konnten,	Sie haben gekonnt.
ſie können,	ſie konnten,	ſie haben gekonnt.

nehmen, *to take,*	**nahm,** *took,*	**genommen.** *taken.*
ich nehme,	ich nahm,	ich habe genommen.
er nimmt,	er nahm,	er hat genommen.
ſie nimmt,	ſie nahm,	ſie hat genommen.
es nimmt,	es nahm,	es hat genommen.
wir nehmen,	wir nahmen,	wir haben genommen.
Sie nehmen,	Sie nahmen,	Sie haben genommen.
ſie nehmen,	ſie nahmen,	ſie haben genommen.

Complete the conjugation of the following verbs in the same manner as above:

fahren,	er fährt,	fuhr,	ich bin gefahren.
treten,	er tritt,	trat,	ich bin getreten.
verzeihen,		verzieh,	ich habe verziehen.

(See Arts. **1**, **6**, and **7**.)

Was ist der Name des Doktors?—Der Name des Zahnarztes ist Dr. Barnet.

What is the doctor's name?—The name of the dentist is Dr. Barnet.

Was ist die Adresse des Zahnarztes?—Die Adresse des Zahnarztes ist Voßstraße, Numero 32.

Ist das nicht in der Nähe des Wilhelmsplatzes?—Ja, das ist in der Nähe des Wilhelmsplatzes.

Wohnen Sie auf der rechten oder der linken Seite des Hauses?—Ich wohne auf der linken Seite des Hauses.

Die Backe des Knaben ist geschwollen, nicht wahr?—Ja, die Backe des Knaben ist ganz geschwollen.

Haben Sie den Wagen des Amerikaners?—Nein, ich habe den Wagen des Amerikaners nicht; ich habe den Wagen des Engländers.

Kennen Sie das Haus des Lehrers?—Ja, ich kenne das Haus des Lehrers.

Haben Sie den Hut des Fräuleins gesehen?—Nein, ich habe den Hut des Fräuleins nicht gesehen.

Kennen Sie die Mutter des Mädchens?—Ja, ich kenne die Mutter des Mädchens.

Gefällt Ihnen die Lage des Hotels?—Nein, die Lage des Hotels gefällt mir nicht.

Haben Sie bis zum Ende des Konzerts gewartet?—Nein, wir sind vor dem Ende des Konzerts nach Hause gegangen.

Haben Sie das Ende des Gespräches gehört?—Ja, ich habe das Ende des Gespräches noch gehört.

Kennen Sie die Tochter des Konsuls?—Nein, ich kenne die Tochter des Konsuls nicht.

Wissen Sie die Nummer des Hauses?—Ja, ich weiß die Nummer des Hauses.

Haben Sie das Geld der Frau?—Nein, ich habe das Geld der Frau nicht.

Kennen Sie nicht den Freund der Tochter?—Nein, ich kenne den Freund der Tochter nicht.

Ist das nicht der Bruder der Verkäuferin?—Ja, ich glaube, es ist der Bruder der Verkäuferin.

Was ist der Preis der Butter heute?—Ich weiß nicht, was der Preis der Butter ist.

Wohnen Sie auf der anderen Seite der Straße?—Ja, ich wohne auf der rechten Seite der Straße.

Kennen Sie die Mutter der Dame?—Nein, ich kenne die Mutter der Dame leider nicht.

Kennen Sie die Adresse des Herrn?—Nein, ich kenne die Adresse des Herrn nicht.

Ist die Stimme des Phonographen laut?—Ja, die Stimme des Phonographen ist sehr laut und klar.

Ist die Backe des Knaben geschwollen?—Ja, die Backe des Knaben ist geschwollen.

Wollen Sie nicht dem Herrn sein Geld geben?—Ja, ich will es ihm geben.

Sind Sie dem Knaben schon einmal begegnet?—Nein, ich bin ihm noch nicht begegnet.

(See Arts. **2**, **3**, **6**, and **7**.)

Wünschen Sie die Adresse eines Zahnarztes?—Ja, wir wünschen die Adresse eines Zahnarztes.

Do you wish the address of a dentist?—Yes; we wish the address of a dentist.

Kennen Sie den Bruder meines Freundes?—Nein, ich kenne aber den Freund Ihres Bruders.

Haben Sie schon die Wohnung unseres Landsmannes gesehen?—Nein, ich habe die Wohnung des Herrn Watkins noch nicht gesehen.

Haben Sie die Frage meines Lehrers verstanden?—Ja, ich habe die Frage Ihres Lehrers verstanden.

Ist das nicht der Wagen seines Arztes?—Ja, ich glaube, es ist der Wagen seines Arztes.

Gehen Sie nach der Wohnung meiner Mutter?—Nein, ich gehe nicht nach der Wohnung Ihrer Frau Mutter; ich gehe nach der Wohnung meiner Schweſter.

Was iſt die Nummer ſeines Hauſes?—Die Nummer ſeines Hauſes iſt 32.

Was iſt der Preis ihres Hutes?—Der Preis ihres Hutes iſt 15 Mark.

Iſt das nicht Wilhelms Wagen?—Nein, das iſt nicht Wilhelms Wagen; das iſt der Wagen ſeiner Mutter.

(See Arts. 4, 6, and 7.)

Wiſſen Sie die Adreſſe eines guten Zahnarztes?—O ja, ich weiß die Adreſſe eines amerikaniſchen Arztes.

Do you know the address of a good dentist?—O yes; I know the address of an American physician.

Haben Sie das Buch meines lieben Freundes?—Nein, ich habe es nicht; ich habe das Buch Ihres guten Bruders.

Wohnen Sie auf der rechten Seite des zweiten Stockes?—Nein, ich wohne auf der linken Seite des erſten Stockes.

Ihr Freund wohnt auf der rechten Seite der zweiten Etage, nicht wahr?—Jawohl, er wohnt dort.

Wo iſt Numero 32, bitte?—Auf der anderen Seite der Breiten Straße.

Kennen Sie nicht die Tochter der amerikaniſchen Dame dort?—Nein, ich kenne ſie leider nicht.

Wünſchen Sie die Stimme meines neuen Phonographen zu hören?—Ja, laſſen Sie mich ſie hören.

Iſt die Backe des kleinen Knaben geſchwollen?—Ja, ſie iſt geſchwollen.

Iſt der Hut unſerer kleinen Schweſter nicht hübſch?—In der That, der Hut der jungen Dame iſt ſehr hübſch.

Kennen Sie den Namen des großen Herrn dort?—Nein, ich kenne den Namen des Herrn nicht.

Hat er nicht das Geld des hübſchen Fräuleins gefunden?—Ja, er hat es gefunden.

Was iſt Mitleid?—Die Stimme jedes guten Herzens.

(See Arts. 5, 8, and 9.)

Wollen wir eine Droſchke erſter Klaſſe nehmen?—Ja gewiß, eine Droſchke zweiter Klaſſe iſt nicht bequem.

Shall we take a cab of the first class?—Yes, certainly: a cab of the second class is not comfortable.

Wie komme ich zur Voßſtraße?—Gehen Sie gerade aus, nachher linker Hand bis zum Wilhelmsplatz.

Können Sie mir nicht ſagen, wie ich zum neuen Theater komme?—Gehen Sie links bis zur nächſten Ecke, nachher rechter Hand.

Iſt es weit bis zum engliſchen Hotel?—O keineswegs, nehmen Sie eine Droſchke erſter Klaſſe.

Wollen wir einen Spaziergang machen?—Nein, ich habe morgens keine Zeit; ich gehe vor abends nicht aus dem Hauſe.

Schlafen Sie des Morgens immer ſehr lange?—Nein, nur wenn ich des Abends ſpät zu Bett gegangen bin.

Trinken Sie des Morgens Kaffee?—Ja, ich trinke morgens, nachmittags und abends Kaffee.

Haben Sie ſchon die deutſche Zeitung geleſen?—Nein, ich leſe vormittags keine Zeitung, ich habe keine Zeit dazu.

Was thun Sie den ganzen Tag?—Des Morgens mache ich einen Spaziergang, vormittags ſtudiere ich fleißig, nachmittags leſe ich die Zeitung und abends höre ich ein gutes Konzert oder gehe in ein Theater.

(See Art. 10.)

Sie können innerhalb einer halben Stunde dort ſein.

You can be there within half an hour.

Beſuchen Sie Ihre Frau Mutter oft in Hamburg?—Ja, ich fahre innerhalb eines Monats einmal zu ihr.

Wann kommen Sie zurück?—Ich bin innerhalb eines Tages wieder hier.

Wo iſt ihr Freund?—Ich weiß nicht; er iſt innerhalb des Hauſes.

Der Zahn muß heraus trotz der geſchwollenen Backe.

The tooth must come out in spite of the swollen cheek.

Wie geht es mit der deutschen Sprache?—Nicht sehr gut; ich habe trotz des guten Unterrichts noch nicht viel gelernt.

Wollen Sie nicht den hübschen Hut kaufen? Er ist nicht teuer. —Nein, ich will ihn nicht nehmen trotz des billigen Preises.

Haben Sie keinen Hunger? Es ist schon spät.—Ja, aber ich kann trotz meines großen Hungers jetzt noch nicht essen, ich muß zuerst noch Verschiedenes kaufen.

Können wir nicht anstatt eines Wagens die Straßenbahn benutzen?

Can we not use the street car instead of a carriage?

Hat der Engländer Ihnen schon Ihr Geld gegeben?—Nein, aber er hat mir anstatt des Geldes seinen neuen Wagen gegeben.

Haben Sie einen Stock gekauft?—Nein, ich habe statt des Stockes einen schönen Hut gekauft.

Wollen wir, anstatt ins Konzert zu gehen, einen Spaziergang machen?—Nein, wir wollen, statt einen Spaziergang zu machen, unsere deutsche Lektion lernen.

(See Art. 11.)

An der Ecke der Straße.—Am Wilhelmsplatz.

At the corner of the street.—On the Wilhelmsplatz.

Wo ist die nächste Haltestelle der Straßenbahn, bitte?—An der Ecke der nächsten Straße.

Wo ist mein Bruder Ihnen heute nachmittag begegnet?—Er ist mir am neuen Theater begegnet.

Wo wollen Sie auf mich warten?—Ich warte an meinem Hotel auf Sie.

Ihre Frau Mutter wohnt am Park, nicht wahr?—Nein, sie wohnt nicht mehr am Park, sie wohnt in der Voßstraße.

Wohnt sie in der Nähe des Wilhelmsplatzes?—Nein, sie wohnt am anderen Ende der Straße, an der Ecke der Königgrätzer Straße.

Wohin wollen Sie gehen?—Ich gehe nur bis an die nächste Ecke.

Wollen Sie mich bis an den Wilhelmsplatz begleiten?—Nein, so weit gehe ich nicht, aber bis ans neue Theater begleite ich Sie gern.

Gehen Sie schon nach Hause?—Ja.—Gestatten Sie mir, daß ich Sie bis an Ihr Haus begleite?—Gewiß, gern.

Wohin gehen Sie?—Ich gehe nur bis auf die Straße; ich komme gleich zurück.

Haben Sie die junge Dame nach Hause begleitet?—Ja, ich habe sie bis in das Haus ihrer Mutter geführt.

Wie weit reisen Sie?—O, nicht sehr weit; nur bis nach Hamburg.

Wohin wollen Sie jetzt gehen?—Ich habe einen weiten Weg zu machen; ich muß bis nach dem neuen Theater gehen.

Wollen Sie mich nicht begleiten?—Ja, aber nicht ganz bis zum neuen Theater; ich kann Sie bis zum Wilhelmsplatz begleiten, wenn es Ihnen lieb ist.

Wie komme ich nach der Voßstraße?—Gehen Sie gerade aus bis zur nächsten Ecke und nachher links.

Wie lange waren Sie gestern im Konzert?—Wir waren bis nach acht Uhr dort.

Wann ist er gestorben?—Ich weiß wirklich nicht; bis vor einem Monat hat er noch gelebt.

(See Art. 12.)

Zu wem wünschen Sie?—Zu Herrn Dr. Barnet.

Whom do you wish to see?—Dr. Barnet.

Wem haben Sie das Geld gegeben?—Ich habe es einem kleinen Knaben gegeben.

Wem giebt der Herr Lehrer Unterricht?—Er giebt mir und meiner Schwester deutschen Unterricht.

Wem müssen wir das Geld bezahlen?—Bezahlen Sie es dem Herrn dort.

Wem sind Sie soeben begegnet?—Ich bin soeben Ihrer gnädigen Frau Mutter begegnet.

Wem glauben Sie mehr, mir oder ihm?—Ich glaube Ihnen nicht und ihm auch nicht.

Wem danken wir für das Gute, was wir haben?—Dem HERRN.

Wem halfen Sie gestern?—Ich half Ihrem Freunde.

Zu wem wollen Sie gehen?—Ich will zum amerikanischen Konsul gehen.

Mit wem waren Sie gestern im Theater?—Mit meiner Schwester.

Wessen Adresse wünschen Sie zu finden?—Die Adresse eines Arztes.

Whose address do you wish to find?—The address of a physician.

Wessen Hut haben Sie?—Ich habe meinen Hut.

Wessen Zeitung hat Ihr Freund?—Er hat die Zeitung seines Bruders.

Wessen Geld haben Sie gefunden?—Ich habe kein Geld gefunden.

Wessen Wohnung hat Ihre Frau Mutter gemietet?—Sie hat die Wohnung Ihres Landsmannes Watkins gemietet.

Wessen Haus ist das?—Das ist das Haus des französischen Konsuls.

Wessen Stimme höre ich da?—Das ist Wilhelms Stimme.

(See Art. 13.)

Entschuldigen Sie, haben Sie ein Adreßbuch?—Jawohl.

Pardon (me), have you a directory?—Yes; (I have).

Entschuldigen Sie, bitte. Ich will zum amerikanischen Konsul; können Sie mir seine Adresse geben?—Das kann ich leider nicht, ich weiß die Adresse des Konsuls nicht.

Ich kann heute wirklich nicht zu Ihnen kommen; bitte, entschuldigen Sie mich.

Kommt Ihr Bruder auch nicht?—Nein, er hat mich gebeten auch ihn zu entschuldigen.

Bitte, entschuldigen Sie meine Frage; ich habe es nicht böse gemeint.

Verzeihen Sie, bin ich hier in der Voßstraße?—Jawohl.

Pardon (me); am I here in (the) Voss street?—Yes; quite so.

Verzeihen Sie, sind Sie nicht Herr Doktor Jones?—Jawohl, das ist mein Name. Mit wem habe ich das Vergnügen?—Mein Name ist Watkins aus New York.

Habe ich zu viel gesprochen? Wollen Sie mir verzeihen?—Gewiß, ich verzeihe Ihnen gern.

Verzeihen Sie dem Knaben seine laute Sprache; er ist noch sehr jung und weiß nicht, was er spricht.

Ich danke Ihnen verbindlichst.—Bitte recht sehr, keine Ursache.

Thank you, much obliged.—Not at all; you are quite welcome.

Entschuldigen Sie gütigst, wie komme ich nach der Voßstraße? —Gehen Sie nur gerade aus bis zur nächsten Ecke; nachher links.—Danke verbindlichst.—Bitte, keine Ursache.

Entschuldigen Sie, können Sie mir nicht sagen, wie spät es ist?—Jawohl, es ist halb vier Uhr.—Danke recht sehr.—Bitte recht sehr.

Bitte, wo finde ich eine Droschke erster Klasse?—Gehen Sie an die nächste Ecke, dort finden Sie eine Droschke.—Danke sehr.—Bitte sehr.

Verzeihen Sie, wo ist das neue Theater?—In der nächsten Straße, linker Hand.—Danke.—Bitte.

Verzeihen Sie, was ist der Name der nächsten Straße?—Voßstraße.—Danke.—Bitte.

Bitte verzeihen Sie, wann kommt der nächste Zug von Hamburg?—Um dreiviertel drei Uhr.—Ich danke Ihnen sehr.—Keine Ursache.

Darf ich Ihnen noch etwas Kaffee geben?—Nein, danke recht sehr.

Wünschen Sie keine Sahne zu Ihrem Kaffee?—Ja, bitte, ich nehme ein wenig Sahne, danke sehr.—Bitte sehr.

Wünschen Sie etwas Semmel und Butter?—Ja, wenn ich bitten darf.—Danke.—Bitte.

(See Art. **14.**)

Wie beliebt?—Ich verstehe nicht.

Sir?—I do not understand.

Belieben Sie noch etwas Kaffee?—Nein, danke sehr.

Belieben Sie eine Droschke, mein Herr?—Ja.—Erster oder zweiter Klasse?—Erster, selbstverständlich.

Wohin belieben Sie zu fahren?—Nach dem Park.

Belieben Sie etwas zu essen, gnädiges Fräulein?—Ja, bitte, ich bin recht hungrig.

Sie beliebten zu sagen, gnädige Frau? Ich habe nicht recht gut gehört, was Sie sagten.

Belieben Sie eine kleine Spazierfahrt zu machen?—Ja gewiß. —Beliebt es Ihnen heute nachmittag?—Nein, nachmittags habe ich keine Zeit, aber vormittags fahre ich gern mit Ihnen.—Ganz wie es Ihnen beliebt!

(See Art. 15.)

Der Zahn } **der Zahnarzt.** *the dentist.*
Der Arzt }

Die Straße } **die Straßenbahn.** *the street road.*
Die Bahn }

Die Adreſſe } **das Adreßbuch.** *the directory.*
Das Buch }

Was iſt die Adreſſe Ihres Zahnarztes?—Die Adreſſe meines Zahnarztes iſt Voßſtraße 32.

Haben Sie die Straßenbahn benutzt oder ſind Sie gegangen? —Wir haben die Bahn benutzt.

Was iſt die Adreſſe des Herrn Doktor Barnet?—Sie finden ſeinen Namen und ſeine Adreſſe auf der zweiten Seite des Adreßbuches.

Wollen Sie auf mich warten?—Ja, ich will an der nächſten Straßenecke auf Sie warten.

REVIEW AND CONVERSATION

Verzeihen Sie gütigſt. Können Sie mir ſagen, wie ich auf dem nächſten Wege nach der Hollmannſtraße komme?	Kindly pardon me. Can you tell me how I (can) get (*literally*, come) to Hollman street in the quicket way (*literally*, on the nearest way)?
Wollen Sie zu Fuß gehen?	Do you want to walk it (*literally*, go on foot)?
Ja, wenn es nicht zu weit iſt.	Yes, if it is not too far.
Es iſt ein langer Weg. Ich empfehle Ihnen, die Straßenbahn zu benutzen oder eine Droſchke zu nehmen.	It is a long way (off). I advise you to use the street car or to take a cab.
Wieviel koſtet eine Droſchke?	How much does a cab cost?
Der Preis einer Droſchke erſter Klaſſe iſt eine Mark für jede Viertelſtunde. Eine Droſchke zweiter Klaſſe iſt nicht ſo teuer, aber ſie iſt auch ſehr langſam.	The price of a first-class cab is one mark for every quarter of an hour. A second-class cab is not so costly, but it is (also) very slow.

REVIEW AND CONVERSATION—(Continued)

Das iſt mir zu teuer. Ich will die Straßenbahn nehmen. Wo iſt die nächſte Halteſtelle, bitte?

That is too expensive for me. I will take the street car. Where is the nearest stopping place, please?

An der nächſten Straßenecke; Ecke der Lindenſtraße.

At the next street corner; corner of (the) Linden street.

Ich danke Ihnen verbindlichſt.

I thank you; (I am) much obliged.

Bitte recht ſehr, keine Urſache.

Not at all, you are very welcome.

Entſchuldigen Sie, führt dieſe Bahn nach der Hollmannſtraße?

Excuse me, does this road lead to (the) Hollman street?

Jawohl, gerades Weges.

Yes, directly (*literally*, straightways).

Danke.

Thanks.

Bitte.

You are welcome.

***

Was wünſchen Sie, mein Herr?

What do you wish, sir.

Verzeihen Sie gütigſt. Bin ich hier recht bei Herrn Müller?

Kindly pardon me. Am I (right here) at Mr. Mueller's?

Nein, Herr Müller wohnt nicht mehr hier; er hat vor etwa einem Monat ſeine Wohnung gewechſelt.

No; Mr. Mueller does not live here any longer; he changed his apartments about a month ago.

Iſt das ſo? Können Sie mir ſagen, wo er jetzt wohnt?

Is that so? Can you tell me where he lives now.

Er wohnt in der Ritterſtraße; die Nummer des Hauſes weiß ich leider nicht. Sie finden aber ſeine Adreſſe im Adreßbuch.

He resides in (the) Ritter street; unfortunately, I do not know the number of the house. But you (can) find his address in the directory.

Sie haben kein Adreßbuch, nicht wahr?

You have no directory, have you?

Nein; aber im erſten Stock iſt ein Laden; dort finden Sie das Buch gewiß. Fragen Sie nur das Ladenmädchen, die Verkäuferin.

No; but on the first floor (*literally*, the first story) (there) is a store; there you (will) surely find the book. Just (nur) ask the shop maid, the salesgirl.

Ich danke Ihnen ſehr.

I thank you very (much).

O bitte ſehr. Hoffentlich finden Sie die gewünſchte Adreſſe.

O, you are very welcome. I hope you (will) find the address you wish (*literally*, the wished address).

***

Verzeihen Sie, ich wünſche die Adreſſe eines Freundes zu finden. Das Mädchen in der zweiten Etage hat mir geſagt, daß Sie ein Adreßbuch haben.

Pardon me, I wish to find the address of a friend. The girl on the second floor (has) told me that you have a directory.

REVIEW AND CONVERSATION—(Continued)

Jawohl. Was iſt der Name Ihres Freundes?

Wilhelm Müller. Das Mädchen ſagte mir, daß er jetzt in der Ritterſtraße wohnt. Sie konnte mir aber die Nummer nicht ſagen.

Hier finde ich auf der ſechſten Seite des Adreßbuches einen Herrn Wilhelm Müller, Ritterſtraße, Numero acht und dreißig; glauben Sie, daß er das iſt?

Ja, ich denke, das iſt er. Iſt es weit bis zur Ritterſtraße?

O nein, es iſt ganz nahe. Die nächſte Straße. Gehen Sie bis an die Ecke der Linden- und Hollmannſtraße und nachher rechts bis an die nächſte Ecke. Da iſt die Ritterſtraße.

Ich danke Ihnen von Herzen, mein Fräulein.

Bitte, recht gern geſchehen.

Adieu.

Adieu, mein Herr.

***

Iſt Herr Müller zu ſprechen?

Nein, Herr Müller iſt jetzt nicht zu Hauſe; er kommt erſt gegen 5 Uhr abends nach Hauſe. Aber es iſt jetzt ſchon halb fünf; wollen Sie nicht auf ihn warten?

Ja, recht gern, wenn Sie geſtatten.

Bitte, treten Sie näher und nehmen Sie Platz. Belieben Sie die Abendzeitung zu leſen?

Yes (quite so). What is your friend's name?

William Mueller. The girl told me that he now lives in (the) Ritter street. She could not, however, tell me the number.

Here I find on the sixth page of the directory a Mr. William Mueller, Ritter street, No. thirty-eight; do you believe that is he?

Yes; I think that is he. Is it far to (the) Ritter street?

O no; it is quite near. The next street. Go to the corner of (the) Linden and Hollman street and afterwards to the right up to the next corner. There is (the) Ritter street.

I thank you with (all my) heart, madam (*literally*, my young lady).

You are welcome. It has given me pleasure (*literally*, quite willingly it happened).

Good by.

Good by, sir.

***

Can Mr. Mueller be seen? (*literally*, Is Mr. Mueller to speak?)

No, Mr. Mueller is not at home now; he does not come home before about 5 o'clock in the evening (*literally*, he comes home but toward 5 o'clock in the evening). But it is half-past four already; don't you want to wait for him?

Yes, quite willingly, if you (will) permit.

Step in and take a seat, please. Do you wish to read the evening paper?

REVIEW AND CONVERSATION—(Continued)

Ja, danke sehr.
Bitte,

***

Ist es möglich?! Sie, mein lieber Fischer?
Ja, ich bin es, lieber Müller. Ich bin wieder einmal in Berlin.
Das ist ja ausgezeichnet. Geben Sie mir die Hand. Wann sind Sie gekommen?
Erst gestern abend. Ich komme geraden Weges von New York.
Das ist hübsch, daß Sie mich gleich besucht haben. Sie müssen selbstverständlich bei uns wohnen.

Sie sind sehr liebenswürdig; aber ich bin mit einem jungen Amerikaner gereist, und er hat mich gebeten mit ihm zusammen zu wohnen. Er ist ein junger Zahnarzt und will hier in Berlin noch etwas studieren.
Nun, wie sie wollen. Aber heute lasse ich Sie nicht so bald gehen. Sie müssen warten, bis meine Frau und mein Junge nach Hause kommen, und bei uns zu Abend essen.

Mit Vergnügen, lieber Freund.
Und nun erzählen Sie mir, wie es Ihnen in Amerika gegangen ist.
Ich kann sagen, daß es mir recht gut gegangen ist. Wie sie wissen, ging ich zu dem Bruder meiner Mutter. Er hat in New York ein großes Hotel. Ich war lange Zeit bei ihm, ging aber nachher nach Chicago. Dort kaufte ich zusammen mit einem anderen Deutschen ein kleines Restaurant, und es geht uns recht gut. Ich

Yes, thank you very much.
You are quite welcome.

***

Is it possible? You, my dear Fischer?
Yes, it is I, dear Mueller. I am in Berlin once again.
That is excellent indeed (ja). Give me your hand. When did you come?
Only last night. I come straight from New York.
It is fine that you have come to see me at once (*literally*, that you have visited me at once). You must, of course, stay with us.
You are very kind; but I have traveled with a young American and he has asked me to live (together) with him. He is a young dentist and wants to do some studying in Berlin.

Well, as you wish. But today I will (do) not let you go so soon. You must wait, until my wife and my youngster come home and (you must) have supper with us (*literally*, eat at evening with us).
With pleasure, dear friend.
And now tell me, how you fared in America.
I can say that I did very well. As you know I went to my mother's brother. He has a large hotel in New York. I was with him a long time, but went to Chicago afterwards. There, together with another German, I bought a small restaurant and we are doing quite well. I now want to take my

REVIEW AND CONVERSATION—(Continued)

will jetzt meine Mutter mit mir nehmen, und das ist der Grund, warum ich nach Berlin kam.

Sie wollen also wieder zurück?

O gewiß, so bald wie ich kann. Ich muß innerhalb eines Monats wieder zu Hause sein.

Also gefällt es Ihnen in Amerika?

O ja, es gefällt mir sehr gut dort.

***

Zu wem wollen Sie gehen?

Zu meinem Freunde Watkins. Ich will einmal fragen, wie es seinem Sohne geht.

War er krank?

Ja, er ist, als er mit seiner Schwester nach dem Theater fuhr, aus der Droschke herausgefallen. Seine Mutter hatte große Angst, aber es war nichts Schlimmes. Zwar muß er das Bett hüten, denn seine ganze linke Seite ist geschwollen; der Fuß, die Hand und die Backe.

Wo wohnt Ihr Freund Watkins?

In der Voßstraße, in der Nähe des Wilhelmsplatzes.

Wenn Sie gestatten, begleite ich Sie bis ans Ende der Straße.

Es ist mir sehr lieb, daß Sie mir Gesellschaft leisten wollen.—Sehen Sie einmal dort das schöne neue Haus am Ende der Straße. Wissen Sie, wessen Haus das ist?

Das will ich meinen! Es ist das Haus eines Herrn Müller. Mein Bruder wohnt in dem Hause, und ich bin auf dem Wege zu ihm.

mother with me, and that is the reason why I have come to Berlin.

Then you will (go) back again?

O certainly, as soon as I can. I must be home again within a month.

Then you like (it) in America?

O yes; I like (it) there very much.

***

To whom do you want to go?

To my friend Watkins. I want to ask (once) how his son is.

Was he ill?

Yes; he fell out of the cab, as he was driving to the theater with his sister. His mother was greatly frightened (*literally*, had great fear), but there was nothing serious. Nevertheless he must keep to his bed (*literally*, guard his bed), for his whole left side is swollen; his foot, his hand, and his cheek.

Where does your friend Watkins live?

In (the) Voss street near the Wilhelmsplatz.

If you (will) allow me, I (will) accompany you as far as to the end of the street.

I am glad that you will keep me company.—Just look (once) at the beautiful new house there at the end of the street. Do you know whose house that is?

I should say so! (*literally*, That I want to mean). It is the house of a Mr. Mueller. My brother lives in that house, and I am on my way to (see) him.

REVIEW AND CONVERSATION—(Continued)

So hier ſind wir bei meinem Bruder. Kommen Sie mit mir zu ihm. Sie haben nachher noch viel Zeit Ihren Freund Watkins zu beſuchen.	So; here we are at my brother's. Come with me to him. You still have plenty of time yet to visit your friend Watkins afterwards.
Nun gut, eine halbe Stunde habe ich ſchon noch Zeit.	Very well, then; I can, perhaps, spare half an hour's time, (*literally*, half an hour I have already time yet).
Das iſt recht, treten Sie näher. Ich will Sie führen. Eine Treppe hoch rechts.	That's right, step in. I will lead you. One flight up to the right.

COMMON PHRASES

die Angſt	the fear, anxiety
mir iſt Angſt	I am in fear, I am afraid
Angſt machen (with dat.) *for instance*, ich mache ihm Angſt, er macht mir Angſt, ꝛc.	to put to fear, *for instance*, I put him to fear, he puts me to fear, etc.
die Frage	the question
eine Frage thun	to ask a question
der Freund	the friend
ein Freund von etwas ſein, *for instance*, ich bin kein Freund vom Gehen	to be fond of something, *for instance*, I am not fond of walking
Wer da?—Gut Freund!	Who goes there?—A friend!
(nicht) gut Freund ſein mit (dat.), *for instance*, ſind Sie nicht gut Freund mit dem Doktor?	(not) to be on good terms with, *for instance*, are you not on good terms with the doctor?
der Fuß	the foot
auf großem Fuße leben	to live in great style
das Geld	the money
kleines Geld	change
etwas zu Gelde machen	to make money of something, to turn into cash
nicht bei Gelde ſein	to be out of cash, to be hard up
Geld wechſeln	to make change
der Hals	the throat, the neck
um den Hals fallen	to embrace (*literally*, to fall around the neck)
etwas auf dem Halſe haben	to be encumbered with

COMMON PHRASES—(Continued)

die Hand	the hand
Hand in Hand gehen	to go hand in hand
an die Hand gehen (with dat.) *for instance*, er geht ſeinem Bruder an die Hand	to assist, *for instance*, he assists his brother
das Haus	the house
ein Haus machen; ein großes Haus machen	to live in great style
von Hauſe aus	radically, originally
das Herz	the heart
etwas auf dem Herzen haben	to have something at heart, to be troubled about something
ſprechen wie es (dat. of pers. pronoun) ums Herz iſt, *for instance*, er ſpricht, wie es ihm ums Herz iſt; wir ſprechen, wie es uns ums Herz iſt, ꝛc.	to speak from the heart, *for instance*, he speaks from his heart, we speak from our heart, etc. (*literally*, we speak as it is around our heart)
zu Herzen gehen (with dat.), *for instance*, es geht ſeinem Freunde ſehr zu Herzen	to affect, *for instance*, it affects his friend very much (*literally* it goes his friend very much to heart
kein Herz zu (dat.) haben, *for instance*, wir haben kein Herz zu dem jungen Arzte	to have no confidence in, *for instance*, we have no confidence in the young physician
zu Herzen nehmen	to take to heart
der Hunger	the hunger
Hungers ſterben; vor Hunger ſterben	to starve to death
das Mitleid	the pity, sympathy
Mitleid haben mit (dat.)	to have pity on, to pity
aus Mitleid	for pity's sake
der Mittag	the noon
zu Mittag eſſen	to dine
vormittags	A. M.
nachmittags	P. M.
der Name	the name
dem Namen nach kennen	to know by name
ein Herr Namens	a gentleman named . . . . .
der Platz	the place, room
Platz machen, *for instance*, bitte, mein Herr, machen Sie ein wenig Platz	to make way, to stand out of the way, *for instance*, please, sir, stand out of the way a little
die Sprache	the language
eine gute, ſchlechte Sprache führen	to use good, bad language

COMMON PHRASES—(Continued)

nicht mit der Sprache herauswollen	to refuse to confess
heraus mit der Sprache!	out with it! speak out!
der Tag	the day
Tag für Tag	day by day
von Tage zu Tage	from day to day
auf den Tag	to the day
einen Tag um den anderen	every other day
eines Tages	once upon a day, one day
bei Tage	in the daytime
den ganzen Tag	all day long
heutzutage	now-a-days
den ganzen lieben langen Tag	the whole livelong day
der Weg	the way, road
auf halbem Wege	half ways
im Wege sein	to be in the way
in den Weg kommen (with dative), *for instance*, er kommt mir nicht mehr in den Weg	to come across, *for instance*, he does not come across me any more
der Weg geht links, rechts ab	the road branches off to the left, right
seinen Weg gehen, *for instance*, ich gehe meinen Weg, gehen Sie Ihren	to go one's way, *for instance*, I go my way, go you yours
aus dem Wege gehen (with dat.), *for instance*, gehen Sie mir aus dem Wege!	to go out of the way, *for instance*, go out of my way!
die Zeit	the time
zur Zeit	at present, at the time
von der Zeit an	from that time on
Zeit meines Lebens	all my life-time
auf Zeitlebens	for life.
auf Zeit	on credit
die Zeit ist aus	time's up
eine Zeit lang	for a time, for a while
der Zug	the train, the pull
in einem Zuge	at one stretch
im Zuge sein	to be going
auf dem Zuge haben (with acc.), *for instance*, ich habe ihn auf dem Zuge	to have a spite against, *for instance*, I have a spite against him
gehen	to go
es geht nicht	it will not do
es geht auf sechs (Uhr)	it is drawing toward six (o'clock)

COMMON PHRASES—(Continued)

können	to be able
ich kann nicht dafür	it is not my fault
ſagen	to say
geſagt, gethan	no sooner said than done
was Sie nicht ſagen!	you don't say so!
ſprechen	to speak
(nicht) gut zu ſprechen ſein	to be well (ill) humored
nicht gut zu ſprechen ſein auf (with acc.), *for instance*, er iſt nicht gut auf ſeinen Landsmann zu ſprechen	to be angry with, *for instance*, he is angry with his countryman

LESSON XI

PHONOGRAPH RECORD

VOCABULARY

ablegen,[16] *to take off.*
alle, *all.*
(angenehm),[17] *agreeable.*
annehmen,[16] *to accept, to assume.*
auf—hinaus, *out on.*
(bekommen), *to agree with.*
(bereits), *already.*
beſtellen, *to order.*
das Bier(e), *the beer.*
braten, *to fry, to roast.*
er brät, *he fries, roasts.*
briet, *fried, roasted* (imp.).
(gebraten), *fried, roasted* (past part.).
bringen, *to bring.*
brachte, *brought* (imp.).
(gebracht), *brought* (past part.).
(der Bruder), *the brother.*
die Brüder, *the brothers.*
damit, *with it, with them, therewith.*
dann, *then.*
draußen, *outside.*
einige, *some, a few.*
einladen,[16] *to invite.*
lud ein, *invited* (imp.).
(eingeladen),[16] *invited* (past part.).
(die Einladung,en),[8] *the invitation.*
eintreten, *to step in, to enter.*
(die Entſchuldigung,en),[8] *the excuse, pardon.*
(eſſen), *to eat.*
(er ißt), *he eats.*
aß, *ate.*
(gegeſſen), *eaten.*
das Fenſter, *the window.*
das Fleiſch (no plural), *the flesh, meat.*
friſch, *fresh.*
gar nichts, *nothing at all, not a bit, not a thing.*
(gar nicht), *not at all.*
(gar kein), *none at all.*
(ganz und gar nicht), *not by any means.*
(das) Geflügel, *poultry.*
(das) Gemüſe, *vegetables.*
das Glas, *the glass.*
die Gläſer, *the glasses.*
grün, *green.*

For notice of copyright, see page immediately following the title page

VOCABULARY—(Continued)

(gütig), *kind.*
das Hammelrippchen, *the mutton-chop.*
heiß, *hot.*
das Hühnchen, *the chicken.*
(der) Kalbsbraten, *roast of veal.*
kalt, *cold.*
die Karte(n),* *the card.*
(die Speisekarte,n), *the bill of fare.*
der Käse, *the cheese.*
der Kellner, *the waiter.*
der Kuchen, *the cake.*
(Kaffeekuchen), *coffee-cake.*
der Löffel, *the spoon.*
man, *one, a man, somebody, you, they, people, men.*
das Messer, *the knife.*
(das Mittagessen), *the dinner.*
(die Mutter), *the mother.*
die Mütter, *the mothers.*
das Paar(e), *the pair, couple.*
(recht),[11] *agreeable.*
der Salat(e), *the salad.*
scharf, *sharp.*
schmecken,[10] *to taste.*
schneiden, *to cut.*
schnitt, *cut* (imp.).
(geschnitten), *cut* (past part.).
(sehr wohl), *very well.*
sofort, sogleich, } *at once, right away, immediately.*
der Spargel, *the asparagus.*
speisen, *to dine, to take one's meals.*
(das Speisezimmer), *the dining-room.*
das Stückchen, *the (small) piece.*
stumpf, *dull.*
die Suppe(n),* *the soup.*
die Tasse(n),* *the cup.*
tausendmal, *a thousand times.*
der Teller, *the plate.*
(die Tochter), *the daughter.*
die Töchter, *the daughters.*
die Torte(n),* *the tart, cake.*
(das Geld,er), *the money.*
(das Trinkgeld,er), *the drink money, tip.*
der Überzieher, *the overcoat.*
(um), *for.*
vergessen, *to forget.*
er vergißt, *he forgets.*
vergaß, *forgot.*
(vergessen), *forgotten.*
(viele), *many.*
vorgehen,[10] *to happen, to be doing.*
während,[10] *during, while* (conj.).
was für ein,[12] *what kind of? what?*
das Wasser, *the water.*
der Wein(e), *the wine.*

PHRASES AND SENTENCES

Es iſt bereits ein Uhr. Geſtatten Sie mir, Sie zum Mittageſſen einzuladen.[16]	It is already one o'clock. Permit me to invite you to dinner.
Sie ſind ſehr gütig. Ich nehme[16] Ihre Einladung dankbar an.[16] Wo ſpeiſen Sie?	You are very kind. I thankfully accept your invitation. Where do you dine?
Im Hotel Royal, an der nächſten Ecke.	At the Hotel Royal, on the next corner.
***	***
Bitte, treten[16] Sie ein.[16] Legen[16] Sie Ihren Hut und Überzieher ab.[16] Wenn es Ihnen recht[17] iſt, nehmen[16] wir an einem Fenſter Platz. Die[1] Fenſter[4] der[1] Speiſezimmer[4] gehen auf die Straße hinaus, ſo daß wir während[16] des Eſſens ſehen können, was draußen vorgeht.[16]	Please step in. Take off your hat and overcoat. If agreeable to you we (will) take seats at a window. The windows of the dining-rooms face the street, so that we can see what happens outside while we are eating (*literally*, during the eating).
Ganz wie Sie wünſchen.	Just as you wish.
Kellner, die Speiſekarte!	Waiter, the bill of fare!
Was wünſchen Sie zu eſſen, Herr Jones?	What do you wish to eat, Mr. Jones.
Bitte, beſtellen Sie, was Ihnen beliebt.	Order what you like, please.
Nun gut. Alſo, Kellner, bringen Sie uns zwei Teller[4] heiße[16] Suppe.	Very well, then. Waiter, bring us two plates of hot soup.
Sehr wohl.	Very well.
***	***
Sie haben unſere[4] Löffel[4] vergeſſen, Kellner.	You have forgotten our spoons, waiter.
Ich bitte tauſendmal um Entſchuldigung. Ich bringe[16] ſie ſofort.	I ask a thousand pardons. I (shall) bring them at once.
Was für[13] Fleiſch belieben Sie?	What kind of meat would you like?

PHRASES AND SENTENCES—(Continued)

Ich nehme" etwas Kalbsbraten. Und Sie, Herr Jones?	I (will) take some roast veal. And you, Mr. Jones?
Ein Paar gebratene" Hammelrippchen,' wenn ich bitten darf.	A couple of fried (broiled) mutton-chops, if you please (*literally*, if I may ask).
Belieben Sie Geflügel?	Do you care for poultry?
Ja, bringen Sie uns zwei halbe' Hühnchen.' Haben Sie frisch geschnittenen' Spargel?	Yes; bring us two half chickens. Have you fresh-cut asparagus?
Gewiß, wir haben alle' frischen' Gemüse.'	Certainly; we have every kind of fresh vegetables.
Gut, dann nehmen wir etwas Spargel, etwas grünen' Salat und zwei Glas" Wein."	Very well, then we (will) take some asparagus, some green salad, and two glasses of wine.
Keinen Wein für mich, bitte.	No wine for me, please.
Ein Glas von" unserem guten, deutschen Bier dann?	A glass of our good German beer, then?
Nein, ich danke. Ich bitte um ein Glas kaltes" Wasser.	No; thank you. I (will) take a glass of cold water (*literally*, I ask for a glass of cold water).
Wie schmeckt" Ihnen Ihr Hühnchen?	How do you like your chicken?
O danke, ausgezeichnet. Die' Messer' sind aber so stumpf,' daß man" damit gar nichts schneiden kann.	O, it is excellent, thanks. But the knives are so dull that one cannot cut anything with them.
Kellner, haben Sie keine' scharfen' Messer?	Waiter, have you no sharp knives?
Jawohl, ich bringe Ihnen sogleich zwei Paar" andere' Messer.	Yes, we have; I (will) bring you four other knives immediately.
Wünschen Sie Käse?' Die' deutschen Käse sind sehr gut.'	Would you like some cheese? The German cheeses are very good.

PHRASES AND SENTENCES–(Continued)

Nein, ich danke. Käse bekommt mir nicht gut. Ich nehme eine Tasse Kaffee," ein Stückchen Torte" und einige kleine" Kaffeekuchen."	No, thank you. Cheese does not agree with me very well. I (will) take a cup of coffee, a piece of tart, and a few small coffee-cakes.

REMARKS

1. The declension of the definite article is given in the following table. As you will see, the plural is the same for all genders.

	SINGULAR			PLURAL		
	Masc.	*Fem.*	*Neuter.*	*Masc.*	*Fem.*	*Neuter.*
Nominative,	der,	die,	das.		die,	
Genitive,	des,	der,	des,		der,	
Dative,	dem,	der,	dem,		den,	
Accusative,	den,	die,	das.		die.	

2. The plural endings of the possessive pronouns and „kein" are as follows for all genders:

Nominative,	e.
Genitive,	er.
Dative,	en.
Accusative,	e.

Examples:

	SINGULAR	
Nominative,		
unser Löffel,	meine Tochter,	ihr Messer.
Genitive,		
unseres Löffels,	meiner Tochter,	ihres Messers.
Dative,		
unserem Löffel,	meiner Tochter,	ihrem Messer.
Accusative,		
unseren Löffel,	meine Tochter,	ihr Messer.

PLURAL

Nominative,		
unſere Löffel,	meine Töchter,	ihre Meſſer.
Genitive,		
unſerer Löffel,	meiner Töchter,	ihrer Meſſer.
Dative,		
unſeren Löffeln,	meinen Töchtern,	ihren Meſſern.
Accusative,		
unſere Löffel,	meine Töchter,	ihre Meſſer.

3. „Alle," "all," has the same endings as the possessive pronouns. It may be considered as the plural of „jeder, jede, jedes."

4. There are four distinct classes of nouns, according to the manner in which their plurals are formed.

The *first class* has the nominative plural like the nominative singular, *sometimes* modifying the stem vowel.

The *second class* forms the nominative plural by adding **e** to the nominative singular, *usually* modifying the stem vowel.

The *third class* forms the nominative plural by adding **er** to the nominative singular, and *always* modifies the stem vowel.

The *fourth class* forms the nominative plural by adding **n** or **en** to the nominative singular, *never* modifying the stem vowel.

It is thus seen that in German no universal rule exists for the formation of the plural of nouns. Moreover, it is impossible, except with nouns of the first class, and a few other cases which will be pointed out when necessary, to tell from the nominative singular, to what class a noun belongs. Thus, the only alternative is to acquire the proper forms by habit, and to aid you in this, we shall always give in the Vocabularies yet to follow both the nominative singular and plural of every noun, except of nouns belonging to the first class. *Always try to remember both forms together. In memorizing always pronounce both together.* Also mark the following universal rule:

In all cases, the nominative, genitive, and accusative of the plural are alike, but the dative adds **n**, *if the nominative does not already end in* **n**.

We have said above that it is possible only with nouns of the first class, to tell from the nominative singular, to which class they belong. This is so by virtue of the fact that only nouns with certain endings, and a few others easily remembered, belong to this class; they are:

(*a*) All masculine and neuter nouns ending in **el, em, en, er, chen, lein, ſel.** The last three endings are those of so-called *diminutives*, formed from other nouns by adding these endings. Thus, „das Stück," "the piece"; „das Stückchen," "the little piece"; „die Frau," "the woman"; „das Fräulein," "the miss" (*literally*, "the little woman"). All diminutives are neuters, although the nouns from which they are derived may not be.

To this class belong also all infinitives used as neuter nouns, because of their ending in **en**. (See Lesson IX, Art. **10.**)

Among the words you have learned so far is one noun ending in **el** that does not follow the rule because it is a foreign word,

das Hotel, die Hotels.

(*b*) One masculine noun ending in **e**, viz., „der Käſe"; plural, „die Käſe."

(*c*) All neuter nouns having the prefix **Ge** and ending **e**.

(*d*) Two feminine nouns: „die Mutter," "the mother"; plural, „die Mutter"; „die Tochter," "the daughter"; plural, „die Töchter."

You will notice that the last named two nouns modify the stem vowel in the plural. There are other nouns belonging to this class that do the same thing. Of these you have so far learned the following only: „der Bruder," "the brother"; plural, „die Brüder"; „der Laden," "the store;" plural, „die Läden."

Examples:

	Singular	Plural
Nominative,	der Teller,	die Teller.
Genitive,	des Tellers,	der Teller.
Dative,	dem Teller,	den Tellern.
Accusative,	den Teller,	die Teller.
Nominative,	das Fenſter,	die Fenſter.
Genitive,	des Fenſters,	der Fenſter.
Dative,	dem Fenſter,	den Fenſtern.
Accusative,	das Fenſter,	die Fenſter.
Nominative,	das Stückchen,	die Stückchen.
Genitive,	des Stückchens,	der Stückchen.
Dative,	dem Stückchen,	den Stückchen.
Accusative,	das Stückchen,	die Stückchen.
Nominative,	das Gemüſe,	die Gemüſe.
Genitive,	des Gemüſes,	der Gemüſe.
Dative,	dem Gemüſe,	den Gemüſen.
Accusative,	das Gemüſe,	die Gemüſe.
Nominative,	der Bruder,	die Brüder.
Genitive,	des Bruders,	der Brüder.
Dative,	dem Bruder,	den Brüdern.
Accusative,	den Bruder,	die Brüder.

Other examples will be found in the Drill.

5. We have said at the beginning of Art. **4** that besides nouns of the first class there are others, from the nominative singular of which the nominative plural can be determined. One group of these are feminine nouns of more than one syllable. They belong to the fourth class, except „die Mutter" and „die Tochter," which as has been said before, belong to the first class, and nouns ending in **nis** and **ſal,** which belong to the second class. Thus,

die Einladung, plural: die Einladungen.
die Entſchuldigung, plural: die Entſchuldigungen.
die Karte, plural: die Karten.
die Suppe, plural: die Suppen.
die Taſſe, plural: die Taſſen.

Since two of these examples end in **ung** it may be well to state that all nouns ending in **ung** are feminine.

6. Remember that the adjective, when used *predicatively* is not declined (see Lesson III, Art. **5**). Thus:

Die Käſe ſind gut, *the cheeses are good.*

7. The adjective, when used *attributively* and preceded by the definite article, a possessive pronoun, „kein," or „alle," has the ending **en** in all cases of the plural. Thus:

SINGULAR

Nominative,	
das ſcharfe Meſſer,	ein (kein, ſein) ſcharfes Meſſer.
Genitive,	
des ſcharfen Meſſers,	eines (keines, ſeines) ſcharfen Meſſers.
Dative,	
dem ſcharfen Meſſer,	einem (keinem, ſeinem) ſcharfen Meſſer.
Accusative,	
das ſcharfe Meſſer,	ein (kein, ſein) ſcharfes Meſſer.

PLURAL

Nominative,	die, (keine, ſeine)	ſcharfen	Meſſer.
Genitive,	der, (keiner, ſeiner)		Meſſer.
Dative,	den, (keinen, ſeinen)		Meſſern.
Accusative,	die, (keine, ſeine)		Meſſer.

8. The adjective, when used attributively without a preceding article, pronoun, etc., takes, in the plural, the endings given in Art. **2**. Thus:

SINGULAR	PLURAL
friſches Gemüſe,	friſche Gemüſe.
friſchen (see Art. **11**, 2, *b*) Gemüſes,	friſcher Gemüſe.
friſchem Gemüſe,	friſchen Gemüſen.
friſches Gemüſe,	friſche Gemüſe.

Adjectives used as nouns follow the rules for adjectives used attributively, the noun being implied. (Compare previous lessons on this subject.) Thus:

Der Deutſche (Mann), die Deutſchen (Männer).

9. When an adjective is preceded by an indeclinable word, as an adverb, by an adverbial expression, or by a numeral, it takes the endings it would have if standing alone; in other words, such adverbial expressions do not have any influence on the endings of the adjective.

Examples:

	some green salad.	*very fine girls.*
Nominative,	etwas grüner Salat;	ſehr ſchöne Mädchen.
Genitive,	etwas grünen (see Art. **12**, 2) Salats;	ſehr ſchöner Mädchen.
Dative,	mit etwas grünem Salat;	ſehr ſchönen Mädchen.
Accusative,	geben Sie mir etwas grünen Salat;	ſehr ſchöne Mädchen.

	two half chickens.
Nominative,	zwei halbe Hühnchen.
Genitive,	von zwei halben Hühnchen (See Art. **12**, 3)
Dative,	zwei halben Hühnchen.
Accusative,	zwei halbe Hühnchen.

friſch geſchnittenes Brot, *fresh-cut bread.*
ein wenig kalter Kaffee, *a little cold coffee.*
genug deutſches Geld, *enough German money.*
etwas mehr heiße Suppe, *some more hot soup.*

10. When the adjective is preceded by another adjective or other declinable word, except those referred to under Art. **7**, such as „viele," „einige," each has the ending it would if standing alone. Thus:

die vielen kleinen Kuchen, *the many small cakes.*
but viele kleine Kuchen, *many small cakes.*

11. Nouns denoting measure, weight, etc., when preceded by a numeral, are generally used in the singular when masculine or neuter; and in the plural when feminine. „Mark" is an important exception, which, although feminine, is used in the singular. Thus:

der Fuß (masc.); plural, Füße.
zwei, drei, vier . . . . Fuß hoch, *two feet high.*
das Glas (neuter); plural, Gläser.
zwei, drei, vier . . . . Glas Waſſer, *two glasses of water.*
die Taſſe (fem.); plural, Taſſen.
zwei, drei, vier . . . . Taſſen Kaffee, *two cups of coffee.*

but

die Mark (fem.).
ein, zwei, drei, vier . . . . Mark, *two marks.*

12. When we wish to name a certain quantity of something by measure or weight, we use in English the preposition "of" after the noun denoting the measure. Generally no preposition is used in German and three cases must be distinguished.

1. When the name of the material measured stands alone (that is, without an adjective), it is placed, without inflection, after the noun denoting the measure, no matter in what case, singular or plural, the latter stands. Thus:

SINGULAR

Nominative,
ein Teller Suppe, *a plate of soup.*
eine Taſſe Kaffee, *a cup of coffee.*
ein Glas Waſſer, *a glass of water.*

Genitive,
der Preis **eines Glaſes** Bier, *the price of a glass of beer.*
der Preis **einer Taſſe** Kaffee, *the price of a cup of coffee.*

Dative,
Ich lade Sie zu **einem Glaſe** Wein ein. *I invite you to a glass of wine.*
ein Stückchen Kuchen mit **einer Taſſe** Kaffee, *a piece of cake with a cup of coffee.*

Accusative,
Bringen Sie mir **einen Teller** Suppe. *Bring me a plate of soup.*
Geben Sie ihm **eine Taſſe** Kaffee. *Give him a cup of coffee.*
Ich eſſe gern **ein Stückchen** Kuchen. *I like to eat a piece of cake.*

PLURAL

Nominative, { vier Teller Suppe, *four plates of soup.*
drei Taſſen Kaffee, *three cups of coffee.*
zwei Glas Bier, *two glasses of beer.*

2. When the noun denoting the material to be measured is modified by an adjective alone, two constructions are admissible:

(*a*) It may be put in the same case with the noun denoting measure. Thus:

SINGULAR

Nominative, Ein Glas kalter Wein koſtete uns zwei Mark.
A glass of cold wine cost us two marks.

Genitive, Der Preis eines Glaſes kalten (see under (*b*) below) Weines war zwei Mark.
The price of a glass of cold wine was two marks.

Dative, mit einem Glaſe kaltem Weine.
with a glass of cold wine.

Accusative, Geben Sie mir ein Glas kalten Wein.
Give me a glass of cold wine.

PLURAL

Nominative, Wie teuer ſind ein Paar hübſche Zimmer?
How expensive are two pretty rooms?

Genitive, Was iſt der Preis eines Paares hübſcher Zimmer in Ihrem Hotel?
What is the price of two (a pair of) pretty rooms in your hotel?

Dative, Er wohnt in einem Paar hübſchen Zimmern.
He lives in a suite of two (a pair of) pretty rooms.

Accusative, Was bezahlen Sie für ein Paar hübſche Zimmer?
What do you pay for two pretty rooms?

(*b*) The noun denoting material, with its modifying adjective, may be put in the genitive case no matter what the case of the noun denoting measure may be. Attention is here called to a peculiarity in the declension of adjectives.

In Lesson X, Art. **5**, it is stated that in the genitive case an adjective without a preceding article or possessive pronoun takes the ending **es** before a masculine or neuter noun. It is also very common to form the genitive of an adjective before such nouns, by annexing **en**. The genitive is frequently thus formed when the adjective modifies a noun denoting a certain measure of something. For example,

ein Glas kalten Weines. (masc.)
but ein Teller heißer Suppe. (fem.)

It is well to say here that this construction sounds more or less affected. It is used more in poetical than in conversational language.

3. When the noun denoting the material is preceded by the definite article, or by a possessive or other pronoun, whether modified by an adjective or not, either the genitive case must be used, or the preposition „von," "of," as in English, the latter being preferable. „Von" governs the dative case.

Examples:

Er gab mir eine Taſſe **des** guten Kaffees;
or Er gab mir eine Taſſe **von dem** guten Kaffee.

Geben Sie uns zwei Paar Ihrer (ſchönen) Teller;
or Geben Sie uns zwei Paar **von Ihren** (ſchönen) Tellern.

The preposition „von" is used instead of the genitive in other cases also; as, for instance, when a noun is preceded by a numeral. Thus: „der Preis eines Zimmers"; or, „der Preis **von** zwei Zimmern."

Also when the material measured is referred to by a pronoun. Thus:

Ihre Teller ſind hübſch; geben Sie mir ein Paar von ihnen.

Your plates are pretty; give me two (a pair) of them.

Instead of „von" with a personal pronoun following, it is better to use „davon," "of it, of them, of that," especially when the pronoun stands in the singular. Thus:

Der Wein iſt gut. Ich will ein Glas davon trinken.

The wine is good. I will drink a glass of it.

13. „Was für ein," „was für," are interrogative pronouns, and as such may be used to introduce an indirect question (see Lesson VI, Art. 8). These combinations are also used in exclamations (see examples below). The last word in the combination „was für ein" being the indefinite article, an adjective following it takes the endings that it would if the indefinite article preceded it alone. Thus:

Was für ein ſchöner Hut!—*What a beautiful hat!*
Was für eine hübſche Frau!—*What a pretty woman!*

Before nouns denoting substances, and the like, the indefinite article is generally omitted; an adjective then following takes endings as if standing alone; and „was für" then acts as an adverbial expression (see Art. 9). The same is the case in the plural, which is „was für" simply, since there is, of course, no plural of the indefinite article. Examples:

Was für Fleiſch wünſchen Sie?
What kind of meat do you want?
Was für ſchönes Fleiſch!
What fine meat!
Was für große Fenſter!
What large windows!

14. „Man" is an *indefinite pronoun*. It has only a nominative singular and has many meanings, its nearest English equivalent being "one." Thus:

Man kann damit gar nichts ſchneiden.
One cannot cut anything with them.

„Man," although a nominative singular in German, is used impersonally as "they" or "people" is used in English. Thus:

Man ſagt, daß das Leben in New York ſehr teuer iſt.
They say, or *people say, that it is very expensive to live in New York.*

„Man ſagt" is used for the English passive construction "it is said." Thus,

Man ſagt, daß es in Toronto jetzt ſehr kalt iſt.
It is said that it is now very cold in Toronto.

We shall see this interesting little word again when we deal with the passive voice.

15. In this lesson you meet for the first time *separable verbs*, so called because, under certain conditions, the prefix or first part of the verb is separated from the rest. Mark the following rules relating to these verbs:

1. *In the inseparated forms the accent lies on the prefix.*

This is important, as it gives the clue as to whether a verb is separable or not; for there are verbs that, with different meanings, are both separable and inseparable.

2. *In the simple tenses, that is, in the present and imperfect, and in the imperative, the prefix is separated from the verb and put at the end of the clause, except when the clause is made dependent on another by a subordinating conjunction or an interrogative pronoun, in which case the whole verb is thrown to the end of the sentence.*

Examples: Independent clause,

Was geht (ging) draußen vor?
What happens (happened) outside.

Dependent clause.

Wir können (konnten) sehen, **was** draußen vorgeht (vorging).
We can (could) see what happens (happened) outside.

Coordinate clause,

Er dankt (dankte) Ihnen **und** nimmt (nahm) Ihre Einladung an.
He thanks (thanked) you and accepts (accepted) your invitation.

3. *The syllable* **ge** *used to form the past participle* (see Lesson IX, Art. 1) *is placed between the prefix and the verb.* Thus,

Er **hat** meine Einladung angenommen.
*He **has** accepted my invitation.*

4. *Whenever the infinitive of a separable verb is dependent on another verb that requires* zu *between them, this* „zu" *is placed between the prefix and the verb.* Thus,

Geſtatten Sie mir, Sie einzuladen.
Permit me to invite you.
Ich bat ihn, ſeinen Überzieher abzulegen.
I asked him to take off his overcoat.

16. The preposition „während" governs the genitive case. It may also be a subordinating conjunction and is then rendered by "while." For example:

während des Eſſens, *while we eat* (literally, *during the eating*).
Er ſprach zu mir. Ich legte meinen Überzieher ab.
Er ſprach zu mir, während ich meinen Überzieher ablegte.
He spoke to me while I was taking off my overcoat.

17. The adjectives „recht," „angenehm," „unangenehm," are used with the dative in idiomatic phrases similar to those given in previous lessons (see Lesson VIII, Art. **11**, and Lesson IX, Art. **6**). Thus,

Es iſt mir, Ihnen, etc. recht. *It suits me, you, etc.*
Es iſt mir, Ihnen, etc. angenehm. *It is agreeable to me, you, etc.*
Es iſt mir, Ihnen, etc. unangenehm. *It is disagreeable to me, you, etc.*

18. The verb „ſchmecken" may be used exactly as the English "to taste," transitively or intransitively. There are, however, several niceties to be observed. „Schmecken" used transitively means "to taste" in the sense of "to perceive the flavor of by the sense of taste," as in English. The English meaning of "to taste" in the sense of "to test by taking something into the mouth for the purpose of discovering its flavor, quality, etc.," is rendered in German by „koſten" rather than by „ſchmecken."

Examples:

Ich ſchmecke die Sahne in meinem Kaffee nicht.
I do not taste the cream in my coffee;

but,

Bitte, koſten Sie einmal meinen or von meinem guten Wein.
Please taste my (or *of my*) *good wine.*

When used intransitively „ſchmecken" has the meaning of the English "to taste" in the sense of "to have a peculiar flavor." Thus,

Der Wein ſchmeckt **mir** gut.
I like the wine (literally, *the wine tastes good to me*).

Conversely, the English "to like" should always be rendered by „ſchmecken" in a case like the above; that is, when the "liking" concerns something to eat or drink or smoke. (Read again the last paragraph of Lesson VIII, Art. **10**.)

19. You will have noticed that in many instances Germans use the simple present tense where the English employ the auxiliary "will" or "shall." Do not imitate the English in this respect, but use the simple present tense.

DRILL

(See Arts. **1** and **2**, Lesson IX.)

beſtellen, *to order,*	**beſtellte,** *ordered,*	**beſtellt.** *ordered.*
ich beſtelle,	ich beſtellte,	ich habe beſtellt.
er beſtellt,	er beſtellte,	er hat beſtellt.
ſie beſtellt,	ſie beſtellte,	ſie hat beſtellt.
es beſtellt,	es beſtellte,	es hat beſtellt.
wir beſtellen,	wir beſtellten,	wir haben beſtellt.
Sie beſtellen,	Sie beſtellten,	Sie haben beſtellt.
ſie beſtellen,	ſie beſtellten,	ſie haben beſtellt.

Complete the conjugation of the following verbs in the manner illustrated above:

ſchmecken,	ſchmeckte,	geſchmeckt.
ſpeiſen,	ſpeiſte,	geſpeiſt.

braten, *to fry,*	**briet,** *fried,*	**gebraten.** *fried.*
ich brate,	ich briet,	ich habe gebraten.
er brät,	er briet,	er hat gebraten.
ſie brät,	ſie briet,	ſie hat gebraten.
es brät,	es briet,	es hat gebraten.
wir braten,	wir brieten,	wir haben gebraten.
Sie braten,	Sie brieten,	Sie haben gebraten.
ſie braten,	ſie brieten,	ſie haben gebraten.

Complete the conjugation of the following verbs in the manner illustrated above:

bringen,	brachte,	gebracht.
denken,	dachte,	gedacht.
ſchneiden,	ſchnitt,	geſchnitten.

vergeſſen,	er vergißt,	vergaß,	vergeſſen.
eſſen,	er ißt,	aß,	gegeſſen.
leſen,	er lieſt,	las,	geleſen.

(See Arts. 1 to 6.)

Die Meſſer ſind ſtumpf.

The knives are dull.

Sind Ihre Meſſer ſtumpf?—Ja, meine Meſſer ſind ganz ſtumpf.

Meine Meſſer ſind ſcharf. Ihre nicht?—Nein, meine Meſſer ſind nicht ſcharf.

Sind unſere Käſe nicht gut?—Ja, Ihre Käſe ſind gut.

Sind alle Mädchen hübſch?—Nein, nicht alle Mädchen ſind hübſch.

Sind die Spargel friſch?—Ja, ſie ſind friſch geſchnitten.

Sind Ihre Töchter heute nachmittag zu Hauſe?—Nein, meine Töchter gehen heute nachmittag in den Park.

Die Fenſter der Speiſezimmer gehen auf die Straße hinaus.
The windows of the dining-rooms face the street.

Sind die Fenſter Ihrer Hotelzimmer klein oder groß?—Die Fenſter meiner Zimmer ſind ſehr groß.

Iſt die Ausſprache der Engländer gut?—Ja, ihre Ausſprache iſt recht gut, aber nicht ſo gut wie die Ausſprache der Amerikaner.

Iſt der Wagen der Fräulein Brown ſchon beſtellt?—Nein, der Wagen der Fräulein iſt noch nicht beſtellt.

Iſt das Zimmer Ihrer Töchter ſo groß wie Ihr Zimmer?—Nein, das Zimmer meiner Töchter iſt nicht ſo groß wie mein Zimmer.

Gefallen Ihnen die Überzieher der Engländer?—Nein, die Überzieher der Engländer gefallen mir nicht ſo gut wie die Überzieher der Amerikaner.

Haben Sie ſchon das Haus meiner Brüder geſehen?—Nein, ich habe es noch nicht geſehen.

Haben Sie den Mädchen etwas gegeben?—Nein, ich habe ihnen nichts gegeben.
Did you give the girls something?—No; I did not give them anything.

Bitte, ſagen Sie den Brüdern Ihres Freundes, daß wir auf ſie warten.

Wollen Sie mich gütigſt Ihren Fräulein Töchtern empfehlen?—Ja, mit Vergnügen.

Wo ſind die Kellner?—Sie ſind ſoeben mit allen Tellern, Löffeln und Meſſern aus dem Zimmer gegangen.

Finden Sie nicht, daß es in den Zimmern Ihrer Wohnung ſehr kalt iſt?—Ja, es iſt kalt in unſeren Zimmern.

Sind die Amerikaner nicht mehr in Berlin?—Nein, ſie ſind nach New York zu ihren Müttern gereiſt.

Sind Sie ſchon in allen Theatern geweſen?—Nein, ich war erſt in einem Theater, dem neuen an der Breiten Straße.

Sie haben unſere Löffel vergeſſen, Kellner.
You have forgotten our spoons, waiter.

Ich bitte um Entſchuldigung; können Sie mir nicht ſagen, wo ich die Brüder meines Freundes Watkins finden kann?—Nein, ich weiß nicht, wo Sie ſie finden können.

Haben Sie schon alle unsere Theater besucht?—Nein, ich habe bis jetzt erst ein Theater besucht, und zwar das neue an der Breiten Straße.

Kennen Sie die Töchter des amerikanischen Konsuls?—Nein, ich habe noch nicht das Vergnügen gehabt, sie kennen zu lernen, aber seine Brüder kenne ich gut.

Belieben Sie Geflügel?—Nein, bringen Sie uns etwas Gemüse.

Bitte, bringen Sie uns zwei Messer und zwei Löffel.

Es ist kalt heute; haben Sie keinen Überzieher?—Ja, ich habe zwei Überzieher, aber leider sind sie zu Hause.

Haben Sie die zwei Engländer gesehen?—Ja, ich habe sie gesehen. Wer sind sie?—Ich ken..e sie nicht.

Sie studieren deutsch und französisch, nicht wahr?—Ja.—Haben Sie einen oder zwei Lehrer?—Ich habe zwei Lehrer, einen für das Deutsche und einen für das Französische.

(See Arts. **7**, **8**, and **9**.)

Kellner, haben Sie keine scharfen Messer?—Jawohl, ich bringe Ihnen sogleich andere Messer.

Waiter, have you no sharp knives?—Yes, we have; I (will) bring you other knives right away.

Haben Sie keinen frischen Spargel?—Gewiß, wir haben alle frischen Gemüse.

Haben Sie unsere großen Theater schon besucht?—Jawohl, ich habe bereits alle großen Theater besucht.

Kennen Sie die kleinen Mädchen dort?—Ja, ich kenne sie sehr gut.—Wer sind sie?—Das sind die kleinen Töchter meines Landsmanns Watkins.

Sind Sie schon in den großen Speisezimmern des englischen Hotels gewesen?—Ja, ich war schon einmal dort.

Kellner, haben Sie frisches Gemüse?—Jawohl, wir haben frisch geschnittenen Spargel und frischen grünen Salat.

Belieben Sie Geflügel?—Ja, bringen Sie uns zwei halbe Hühnchen mit etwas grünem Salat.

Wünschen Sie noch etwas Suppe?—Ja, bitte, geben Sie mir noch etwas heiße Suppe.

Haben Sie guten Käſe?—Jawohl, wir haben deutſchen, franzöſiſchen und engliſchen Käſe.—Dann geben Sie mir etwas franzöſiſchen Käſe.

(See Art. **10.**)

Wünſchen Sie Kaffee, mein Herr?—Ja, geben Sie mir etwas Kaffee und einige kleine Kaffeekuchen.

Do you wish coffee, sir?—Yes; give me some coffee and a few small coffee cakes.

Giebt es in Berlin viele gute Hotels?—O ja, es giebt viele gute Hotels hier.

Haben Sie viele gute Theater hier?—Jawohl, wir haben fünfzehn ausgezeichnete Theater in Berlin.

Wieviel Theater haben Sie ſchon beſucht?—Noch nicht ſehr viele; ich habe bis jetzt nur einige gute Theater beſucht.

Wie viele Zimmer haben Sie in Ihrer Wohnung?—Wir haben zwei große, helle Zimmer und drei kleine.

Sehen Sie die vielen großen Wagen dort?—Ja, ich ſehe ſie.

Kennen Sie die zwei kleinen, hübſchen Mädchen dort mit dem Fräulein?—Nein, wer ſind ſie?—Das ſind die zwei kleinen Töchter meines Bruders Wilhelm.

(See Arts. **11** and **12.**)

Trinken Sie nicht ein Glas Wein?—Nein, ich danke, ich bitte um ein Glas Waſſer.

Won't you drink a glass of wine?—No, thank you; I will take a glass of water (literally, *I ask for a glass of water*).

Eine Taſſe Kaffee trinken Sie aber, nicht wahr?—Ja, wenn ich bitten darf, recht gern.

Nehmen Sie nicht ein Stückchen Torte?—Nein, danke recht ſehr. Torte bekommt mir nicht.

Darf ich Sie zu einer Taſſe Kaffee einladen?—Gewiß, ich bin Ihnen ſehr dankbar.

Was koſtet ein Glas Bier in Berlin?—Der Preis eines Glaſes Bier iſt eine halbe Mark.

Wie hoch, denken Sie, ſind die Fenſter dort?—Die Fenſter ſind etwa fünfzehn Fuß hoch.

Kellner, bringen Sie uns zwei Teller Suppe und zwei Glas Wasser.

Wünschen Sie noch etwas?—Ja, ein Paar gebratene Hammelrippchen und etwas frischen, grünen Salat.

Wünschen Sie Bier oder Wein?—Nein, ich bitte um ein Glas kaltes Wasser.

Was wünschen Sie, mein Herr?—Ich wünsche ein Paar hübsche Zimmer zu mieten.—Ich habe ein Paar hübscher, heller Zimmer im ersten Stock. Wollen Sie sie sehen?—Ja, lassen Sie mich sie sehen.—Nun, wie gefallen Ihnen die Zimmer?—Recht gut; sie haben ein Paar schöne, große Fenster. Gehen sie auf die Straße hinaus?—Jawohl.—Gut, ich will das Paar Zimmer mieten; was kosten sie?—Ich kann sie Ihnen für dreißig Mark den Monat geben.—Das ist ja schrecklich teuer für ein Paar kleiner, möblierter Zimmer.

Ich bin sehr durstig; wollen Sie mir, bitte, ein Glas kalten Wassers geben?—Gewiß gern; aber darf ich Ihnen nicht ein Glas guten Weines geben?

Er gab uns zwei Glas von seinem guten Wein.

Geben Sie mir noch eine Tasse von Ihrem ausgezeichneten Kaffee.

Wünschen Sie noch ein Stückchen von dem schönen Kalbsbraten?—Ja, bitte.

Darf ich Ihnen noch ein wenig von dem grünen Salat geben?—Nein, ich danke, ich kann wirklich nichts mehr essen.

Ist das Gemüse frisch?—Jawohl.—Dann geben Sie uns zwei Teller davon.

Gefallen Ihnen die Teller?—Ja, sehr; ich will ein Paar davon kaufen.

(See Art. 13.)

Was für Fleisch wünschen Sie?—Ich nehme etwas Kalbsbraten.

What kind of meat would you like?—I (will) take some roast veal.

Was für Gemüse darf ich Ihnen bringen?—Bringen Sie mir etwas frisch geschnittenen Spargel und etwas grünen Salat.

Was für Wein haben Sie?—Wir haben einen sehr schönen französischen Wein.—Gut, bringen Sie uns zwei Glas davon.

Was für Geflügel wollen wir essen?—Lassen Sie uns jeder ein halbes Hühnchen nehmen.

Was für Käse nehmen Sie, Herr Jones?—Ich danke, ich nehme gar keinen Käse; Käse bekommt mir nicht gut.

Ich wünsche einen Hut zu kaufen.—Was für einen (Hut) wünschen Sie, einen hohen oder einen runden?—Ich wünsche einen hohen.

Was für einen Stock wollen Sie kaufen?—Ich will einen hübschen, dünnen Stock kaufen, aber er darf nicht zu teuer sein.—Was für einen Preis wollen Sie bezahlen?—O, etwa zwei oder drei Mark.

Was für schöne Teller das sind! Wo haben Sie sie gekauft?—In einem Laden an der Breiten Straße.

Sie sprechen sehr gut deutsch; was für einen Lehrer haben Sie?—Ich habe einen sehr guten Lehrer; sein Name ist Herr Phonograph.

Was für eine große Tochter Sie haben! Was ist ihr Name?—Ihr Name ist May.

Sehen Sie einmal, was für ein großes Haus das ist! Wissen Sie, wessen Haus es ist?—Nein, ich weiß nicht, was für ein Haus das ist.

Was für kleine Mädchen sind das dort?—Ich weiß nicht, was für kleine Mädchen das sind.

Was für schöner Kuchen! Bitte geben Sie mir noch ein Stückchen davon.

Was für schönes Gemüse! Ich kann gar nicht genug davon essen.

Was für ein hübscher Wagen!—Ja, der Wagen ist sehr hübsch.

(See Art. 14.)

Die Messer sind so stumpf, daß man gar nichts damit schneiden kann.

The knives are so dull that one can cut nothing at all with them.

Wollen wir nicht fahren? Der Weg ist weit.—Nein, lassen Sie uns zu Fuß gehen; man kann nicht immer fahren, das kostet zu viel Geld.

Man hat mir oft gesagt, daß die Deutschen sehr bequem sind.

Man sagt, daß der amerikanische Konsul sehr krank ist.

Man hat mir erzählt, daß Sie heute noch nach Hamburg fahren wollen; iſt das ſo?—Jawohl, ich muß heute noch reiſen.
Man muß nicht immer alles glauben, was man hört.
Wenn man nichts zu ſagen hat, muß man ſchweigen.
Man darf nicht immer ſagen, was man denkt.
Man lebt nur einmal; man ſtirbt nur einmal.
Man muß für alles Gute dankbar ſein.
Man muß wirklich lachen, wenn man ſo etwas Komiſches hört.

(See Art. 15.)

ablegen, *to take off,*	**legte ab,** *took off,*	**abgelegt.** *taken off.*
ich lege ab,	ich legte ab,	ich habe abgelegt.
er legt ab,	er legte ab,	er hat abgelegt.
ſie legt ab,	ſie legte ab,	ſie hat abgelegt.
es legt ab,	es legte ab,	es hat abgelegt.
wir legen ab,	wir legten ab,	wir haben abgelegt.
Sie legen ab,	Sie legten ab,	Sie haben abgelegt.
ſie legen ab,	ſie legten ab,	ſie haben abgelegt.
abzulegen,		legen Sie ab.

annehmen, *to accept,*	**nahm an,** *accepted,*	**angenommen.** *accepted.*
ich nehme an,	ich nahm an,	ich habe angenommen.
er nimmt an,	er nahm an,	er hat angenommen.
ſie nimmt an,	ſie nahm an,	ſie hat angenommen.
es nimmt an,	es nahm an,	es hat angenommen.
wir nehmen an,	wir nahmen an,	wir haben angenommen.
Sie nehmen an,	Sie nahmen an,	Sie haben angenommen.
ſie nehmen an,	ſie nahmen an,	ſie haben angenommen.
anzunehmen,		nehmen Sie an.

einladen, *to invite,*	**lud ein,** *invited,*	**ich habe eingeladen.** *I have invited.*
	vorgehen. *to happen.*	
es geht vor,	es ging vor,	es iſt vorgegangen.

Geſtatten Sie mir, Sie einzuladen.
Allow me to invite you.

Kommen Sie und frühſtücken Sie mit mir; ich lade Sie ein.—Ich danke Ihnen ſehr, aber ich habe bereits gefrühſtückt.

Ich muß zu meinem Bruder gehen, er hat mich zum Eſſen eingeladen.

Ladet Ihr Bruder Sie oft zum Eſſen ein?—O ja, ſehr oft, ich eſſe oft bei ihm zu Mittag.

Als ich geſtern meine Schweſter beſuchte, lud ſie mich zum Kaffee ein.

Wo ſind Ihre Fräulein Töchter? Wir luden ſie geſtern ein, eine Spazierfahrt mit uns zu machen, aber ſie ſind nicht gekommen.

Warum haben Sie mich nicht auch eingeladen?—Ich bin Ihnen leider nicht begegnet, lieber Freund; aber ich lade Sie jetzt ein, wenn Sie Zeit haben.—Nein, ich danke, ich habe heute keine Zeit, aber laden Sie meinen Bruder ein; er hat viel Zeit.

Ich nehme Ihre Einladung dankbar an.
I thankfully accept your invitation.

Nehmen Sie ſeine Einladung an?—Ja, ich nehme ſie mit Vergnügen an.

Warum nehmen Sie die Einladung nicht an?—Ich kann ſie leider nicht annehmen, ich habe keine Zeit.

Sagen Sie mir, warum Sie die Einladung nicht annehmen.—Ich kann ſie nicht annehmen, denn ich habe keine Zeit.

Er nahm meine Einladung nicht an.—Warum nicht?—Ich weiß nicht, warum er ſie nicht annahm.

Haben meine Brüder Ihre Einladung angenommen?—Ja, ſie haben ſie dankbar angenommen.

Ich bat ihn, eine kleine Summe Geld anzunehmen, aber er that es nicht.

Ich bitte Sie, nehmen Sie das Geld an!—Nein, das kann ich nicht thun.

Bitte, treten Sie ein.
Please, step in.

Bitte, treten Sie ein, und nehmen Sie Platz.—Danke.

Wollen wir nicht eintreten? Es iſt kalt hier draußen.—Jawohl, laſſen Sie uns eintreten.

Als ich eintrat, sah ich, daß er nicht in seinem Zimmer war.

Ich bat ihn einzutreten, aber er wollte nicht.

Warum treten Sie nicht ein?—Sie müssen mich entschuldigen, aber ich habe wirklich keine Zeit.

Ich weiß nicht, warum Sie nicht eintreten.

Warum tritt Ihr Herr Bruder nicht ein?—Er bittet tausendmal um Entschuldigung; unsere Schwester hat ihn eingeladen, und er muß sogleich gehen, wenn er nicht zu spät kommen will.

Warum ist Ihr Freund nicht eingetreten?—Er hatte leider keine Zeit.

Legen Sie Ihren Hut und Überzieher ab.
Take off your hat and overcoat.

Wollen Sie nicht Ihren Hut ablegen?—Jawohl, danke sehr.

Als ich eintrat, legte ich meinen Hut und Überzieher ab.

Als ich eintrat, bat mich die gnädige Frau meinen Hut und Stock abzulegen und Platz zu nehmen.

Legen Sie nicht Ihren Hut ab?—Nein, ich muß gleich wieder gehen, ich wollte Ihnen nur sagen, daß ich heute abend nicht kommen kann.

Haben Sie Ihren Hut abgelegt?—Jawohl, ich habe ihn im Speisezimmer abgelegt.

Was geht draußen vor?
What is going on outside?

Es ist so laut draußen auf der Straße, wissen Sie was vorgeht?—Nein, aber die Fenster gehen auf die Straße hinaus, wir können einmal sehen, was es giebt.

Was giebt es Neues?—O, nichts Besonderes; es geht nicht viel vor.

Woher kommen Sie so plötzlich? Was ist vorgegangen?

Was geht hier vor?

(See Art. **16.**)

Wir können während des Essens sehen, was auf der Straße vorgeht.
We can see what is going on in the street while we are eating.

Während des Essens dürfen kleine Mädchen nicht sprechen.

Er hat mir während des Fahrens erzählt, daß seine zwei Töchter heute abend nach Berlin kommen.

Kommen Sie, lassen Sie uns etwas frühstücken; während des Frühstücks können wir dann zusammen sprechen.

Sie sind gestern während des Konzerts nach Hause gegangen, nicht wahr?—Ja, ich hatte versprochen, schon um acht Uhr zu Hause zu sein.

Erzählen Sie mir etwas, während ich meinen Kaffee trinke.

Legen Sie Ihren Hut ab, und nehmen Sie Platz, während ich meiner Mutter sage, daß Sie hier sind.

Nehmen Sie heute keinen Unterricht?—Nein, mein Lehrer ist gestern, während er mir eine Lektion gab, plötzlich krank geworden.

(See Art. **17.**)

Wenn es Ihnen recht ist, nehmen wir an einem Fenster Platz.

If agreeable to you, (or, if it suits you,) we (will) take a seat near a window.

Ist es Ihnen recht, wenn ich Sie heute abend besuche?—Ganz gewiß, mir ist es immer recht, wenn Sie kommen.

Ist es Ihrem Freunde nicht recht, daß wir seinen Bruder eingeladen haben und ihn nicht?—Nein, es ist ihm ganz und gar nicht recht.

Ich gestatte mir, Sie zum Abendbrot einzuladen; hoffentlich ist es ihnen recht?—O ja, gewiß, mir ist es nicht nur recht, sondern ich nehme Ihre Einladung dankbar an.

Meiner Mutter war es gar nicht recht, daß Sie gestern abend nicht gekommen sind.—Ich muß tausendmal um Entschuldigung bitten. Sagen Sie der gnädigen Frau, daß es mir leider nicht möglich war zu kommen; mein Bruder ist krank, und ich mußte zu ihm gehen.

Guten Tag. Es ist mir lieb, daß Sie da sind. Hoffentlich ist Ihnen unsere Einladung recht gewesen?—Das will ich meinen; eine Einladung von Ihnen ist mir immer recht.

(See Art. **18.**)

Wie schmeckt Ihnen Ihr Hühnchen?—O danke, ausgezeichnet.

How do you like your chicken?—O thanks, very much indeed.

Kellner, das ist ja heißes Wasser, man schmeckt ja den Kaffee gar nicht.

Schmecken Sie die Sahne in Ihrem Kaffee, Herr Jones? Ich nicht.—Nein, ich auch nicht.

Wollen Sie nicht von dem grünen Salat kosten?—Ja, danke.

Kosten Sie einmal meinen Wein; er ist ausgezeichnet.

Nun, wie schmeckt der Wein?—Er schmeckt wirklich ausgezeichnet.

Wie schmecken Ihnen die Hammelrippchen?—Nicht besonders gut; sie sind zu sehr gebraten.—Mein Kalbsbraten schmeckt mir ausgezeichnet.

Wie gefallen Ihnen die Töchter meines Freundes?—Sehr gut, in der That. Die Mädchen sind wirklich sehr hübsch.

Wie gefällt Ihnen Berlin?—Gut, ausgezeichnet.

Sind Sie gern in Berlin?—Das will ich meinen!

Essen Sie gern Käse?—Ja, ich esse ihn gern, aber ich darf ihn nicht essen; er bekommt mir nicht.

REVIEW AND CONVERSATION

Haben Sie noch keinen Hunger?	Are you not hungry yet?
Ja, in der That; ich habe großen Hunger; es ist ja auch bereits zwei Uhr.	Yes, indeed; I am very hungry; and no wonder (ja auch), it is already two o'clock.
Wo speisen wir heute?	Where shall we dine today?
Das Hotel Royal ist an der nächsten Ecke; wenn es Ihnen recht ist, gehen wir einmal dahin.	The Hotel Royal is on the next corner; if agreeable we (will) go there (once).
Ist es nicht sehr teuer dort?	Is it not very expensive there?
Ja, es ist teuer, aber das Essen ist auch ausgezeichnet. Selbstverständlich lade ich Sie ein.	Yes, it is expensive, but the meals are (*literally*, the eating is) excellent, too. Of course, I invite you.
Sie sind zu gütig, Herr Doktor; das kann ich wirklich nicht annehmen.	You are too kind, Doctor; really I cannot accept that.
Warum nicht? Es ist mir ein besonderes Vergnügen.	Why not? It affords me particular pleasure.
Nun gut, ich nehme Ihre Einladung dankbar an, aber Sie müssen mir versprechen, heute mit mir zu Abend zu essen.	Very well, then; I thankfully accept your invitation, but you must promise to take supper with me.
Gern. Also lassen Sie uns gehen.	Gladly. Now then, let us go.

REVIEW AND CONVERSATION—(Continued)

So, da ſind wir. Geſtatten Sie, daß ich Sie führe. Die Speiſezimmer ſind rechter Hand im erſten Stock. Bitte, treten Sie ein.

So; here we are. Permit me to show you the way (*literally*, that I guide you). The dining-rooms are on the first floor to the right. Please step in.

Bitte, nach Ihnen, Herr Doktor.

After you, Doctor.

Wo wollen wir Platz nehmen?

Where shall we sit (*literally*, take seats)?

An einem Fenſter, wenn es Ihnen recht iſt.

At a window, if agreeable to you.

Gewiß, mir iſt es ſehr recht. Ich ſehe auch gern, was draußen auf der Straße vorgeht. Wir müſſen aber dann in das nächſte, zweite Zimmer gehen; die Fenſter in dem erſten Zimmer gehen nicht auf die Straße hinaus.

Certainly; it suits me. I, also, like to see what happens outside on the street. But, then, we must go into the next, the second room; the windows in the first room do not face the street.

Hier iſt ein ſehr hübſcher Platz. Legen Sie Ihren Überzieher ab.

Here is a very pretty place. Take off your overcoat.

Kellner, was giebt es heute Gutes zu eſſen?

Waiter, what is there good to eat today?

Ich bringe Ihnen ſofort die Speiſekarte.

I (will) bring you the bill of fare immediately.

Alſo, mein lieber Herr Jones, was belieben Sie? Es giebt hier alles, was Sie nur wünſchen.

Now then, my dear Mr. Jones, what do you wish? Here is everything you may desire (*literally*, there is here all that you only wish).

Bitte, beſtellen Sie für mich, Herr Doktor.

Order for me, please, Doctor.

Nun gut. Alſo, Kellner, bringen Sie uns zuerſt zwei Teller gute Suppe. Was für Suppe haben Sie?

Very well. Waiter, bring us first of all two plates of good soup. What kind of soup have you?

Ich kann Ihnen Spargelſuppe ſehr empfehlen.

I can recommend asparagus soup very highly.

Gut, bringen Sie uns zwei Teller Spargelſuppe, aber heiß muß ſie ſein.

Very well; bring us two plates of asparagus soup, but it must be hot.

Selbſtverſtändlich.

Of course.

***

Wie ſchmeckt Ihnen die Suppe?

How do you like that soup?

Sehr gut.

Very well indeed.

REVIEW AND CONVERSATION—(Continued)

Was für Fleiſch darf ich Ihnen bringen? Wir haben ausgezeichneten Kalbsbraten.

What kind of meat shall (dare) I bring you? We have some excellent roast veal.

Bringen Sie uns zuerſt ein Paar Hammelrippchen, recht gut gebraten, und dann etwas von Ihrem Kalbsbraten. Was für Gemüſe haben Sie?

Bring us first a couple of mutton chops, quite well done (broiled, fried), and then some of your roast veal. What kind of vegetables have you?

Wir haben ſehr ſchönen, friſch geſchnittenen Spargel.

We have some very fine, fresh-cut, asparagus.

Nein, ich danke. Spargelſuppe und noch einmal Spargel; das iſt zu viel. Bringen Sie uns ein wenig grünen Salat.

No, thanks. Asparagus soup and asparagus again (once more); that is too much. Bring us a little green salad.

Sehr wohl.

Very well.

Trinken Sie ein Glas Wein oder Bier, Herr Jones?

Will you drink a glass of wine or beer, Mr. Jones?

Nein; ich muß danken.

No, I must decline (thank).

O, ich verſtehe; die Amerikaner trinken ja keinen Wein oder Bier.

O, I understand; Americans do not drink any wine or beer; I ought to have known (ja).

O doch, man trinkt bei uns auch Wein; aber mir bekommt er nicht.

O yes; people in our country (*literally*, with us) drink wine, too; but it does not agree with me.

Nun, wie Sie wollen. Kellner, ein Glas Wein für mich.

Well, as you wish. Waiter, a glass of wine for me.

Und für mich ein Glas kaltes Waſſer.

And for me a glass of cold water.

Ich glaube nicht, Herr Jones, daß ſehr kaltes Waſſer gerade gut für Sie iſt.

I do not believe, Mr. Jones, that very cold water is exactly good for you.

***

Belieben Sie etwas Geflügel?

Would you like some poultry?

Jawohl. Wir nehmen zwei halbe Hühnchen. Hoffentlich eſſen Sie gern Geflügel?

We would. We (will) take two half chickens. I hope you like poultry?

O ja, ſehr gern.

O yes, very much.

Kellner, Ihre Meſſer ſind ſtumpf, ſie ſchneiden ganz und gar nicht; bitte, bringen Sie uns ſcharfe.

Waiter, your knives are dull, they do not cut at all; please, bring us some sharp ones.

Ich bringe Ihnen ſogleich andere Meſſer.

I (will) bring you other knives immediately.

***

Nehmen Sie Käſe, Herr Jones?

Will you take some cheese, Mr. Jones?

REVIEW AND CONVERSATION—(Continued)

Ja, bitte; ein Stückchen Käſe eſſe ich ſehr gern.

Was für Käſe haben Sie?

Wir haben deutſche, franzöſiſche und engliſche Käſe.

Geben Sie uns zwei Stückchen engliſchen Käſe, etwas Butter und zwei andere Meſſer.

***

Und nun wollen wir noch eine Taſſe guten, heißen Kaffees trinken, nicht wahr?

Ja, bitte.

Etwas Kuchen, oder ein oder zwei Stückchen Torte?

Ja, ich nehme einige von den kleinen Kaffeekuchen.

Sie haben uns keine Kaffeelöffel gebracht, Kellner.

Ich bitte tauſendmal um Entſchuldigung; ich habe ſie ganz vergeſſen; ich bringe ſie aber ſofort.

***

Nun, Herr Jones, hat es Ihnen geſchmeckt?

Ausgezeichnet, in der That. Ich bin Ihnen ſehr dankbar, daß Sie mich eingeladen haben. Das Mittageſſen war wirklich ganz beſonders gut.

Wenn es Ihnen recht iſt, gehen wir jetzt. Ich will nur erſt dem Kellner ein Trinkgeld geben. So, ich bin bereit. Wohin gehen Sie jetzt?

Ich will nach dem Wilhelmsplatz.

Wenn es Ihnen recht iſt, begleite ich Sie ein Stückchen Weges. Wir können während des Gehens noch ein wenig ſprechen.

Yes, please; I like a little cheese very much.

What kind of cheese have you?

We have German, French, and English cheeses.

Give us two pieces of English cheese, some butter, and two other knives.

***

And now we will take (yet) a cup of good, hot coffee, shall we not?

Yes; please.

Some cake, or one or two pieces of tart?

Yes; I (will) take a few of those small coffee-cakes.

You did not bring us any coffee-spoons, waiter.

I ask a thousand pardons; I quite forgot them; but I (will) bring them immediately.

***

Well, Mr. Jones, (how) did you like it?

It was excellent, indeed. I am very grateful to you for inviting me. The dinner was really (quite) exceptionally good.

If you please, we (will) go now. I only want to give the waiter a tip first. Now, I am ready. Where are you going now?

I want to go to the Wilhelmsplatz.

If agreeable to you, I (will) accompany you part (*literally*, a little piece) of the way. We can talk a little longer (noch) while we are walking.

COMMON PHRASES

das Fleiſch	the flesh, the meat
den Weg alles Fleiſches gehen	to go the way of all flesh, to die
das Glas	the glass
er hat zu tief ins Glas geſehen	he has been too familiar with the bottle
das Vergnügen	the pleasure
Vergnügen an etwas finden	to take delight in something
belieben	to wish, to please
nach Ihrem Belieben	as you please
bekommen	to receive, to get
ich habe, er hat etc. mich, uns, ihn etc. nicht zu ſehen bekommen	I, he, etc. did not get a sight of me, us, him, etc.
beſtellen	to order, to put in order
ich beſtelle mein Haus	I manage my domestic affairs
bringen	to bring
nach Hauſe bringen	to conduct home
auf die Seite bringen	to put out of the way, to conceal
das bringt mich auf etwas	that makes me think of something, that suggests something to me
ums Leben bringen	to kill
um den guten Namen bringen	to defame, to slander
etwas zur Sprache bringen	to broach a subject
es weit bringen, *for instance*, er hat es in ſeinem Leben weit gebracht	to succeed, to attain eminence, *for instance*, he succeeded well in his lifetime
laſſen	to let
kommen laſſen	to send for
machen laſſen	to have made
mein, ſein, etc. Thun und Laſſen	my, his, etc. actions
ich habe mir ſagen laſſen	I have been told
treten	to step
ich trete auf Ihre Seite	I take your side
mit Füßen treten	to trample under foot
wiſſen	to know
zu wiſſen thun	to inform, to give notice
alle	all
alles, nur nicht	all but . . .
allezeit	always
alle ſein, *for instance*, der Wein iſt alle, das Geld iſt alle	to be spent, *for instance*, the wine is all gone, the money is all spent

COMMON PHRASES–(Continued)

andere	other
eins um das Andere	by turns, alternately
das ist (ganz) etwas anderes	that is a different thing altogether
böse	sore, angry
es nicht böse meinen	to intend no harm
böse sein (with dat.), *for instance*, sind Sie mir böse?	to be angry with, *for instance*, are you angry with me?
frisch	fresh
von frischem	afresh, anew
grün	green
er ist mir nicht grün	he bears a grudge against me
gut	good
etwas im guten sagen (with dat.)	to tell a thing in a friendly manner to somebody
etwas zu gute kommen lassen (with dat.)	to give the benefit of something to somebody
gut sein für (with acc.)	to go security for
seien Sie so gut und sagen Sie mir	be so kind as to tell me
lassen Sie es gut sein	let it pass
heiß	hot
was ich nicht weiß, macht mich nicht heiß	what I don't know gives me no concern
hell	light, bright
am hellen Tage	in broad daylight
hoch	high
es ist hohe Zeit	it is high time
es ist hoher Tag	it is broad day
das ist mir zu hoch	that is above my reach
nahe; näher	near; nearer
kommen Sie mir nicht zu nahe!	stand off!
das geht mir (sehr) nahe	I am (very much) touched by it
immer näher und näher kommen	to gain rapidly upon someone

GERMAN SCRIPT

19. In writing you may use Roman script, but we recommend that you familiarize yourself with the German script as soon as possible. For this purpose the alphabet is given below in German script with the equivalent characters in German type.

PHONOGRAPH EXERCISE—(Continued)

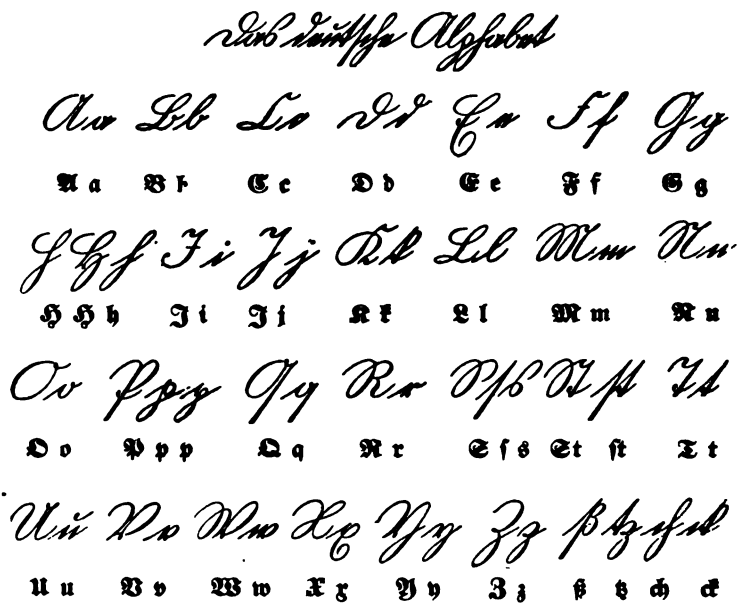

PHONOGRAPH EXERCISE NO. 11

1. Wünschen Sie Butter oder Käse? Bitte, bringen Sie mir, bringen Sie
Ihrer Überzieher oder meinen Regenschirm, Ihren Hut oder Ihren?
2. Danke, mir geht es recht gut, und Ihnen?
3. Ich komme leider nicht sogleich, doch es mir besonders gut geht.
Ich habe einen bösen Zahn und eine geschwollene Backe.
4. Warum gehen Sie nicht zu einem Zahnarzt?
5. Ich kenne keinen. Wollen Sie so gut sein mir
einen Namen Ihres Arztes zu geben?
6. Gewiß, mit Vergnügen. Sein Name ist N. N.

PHONOGRAPH EXERCISE—(Continued)

7. Wohnt er weit von hier?
8. Nein, —— —— ganz nahe; an —— Ecke —— Hollmannstraße.
9. Muß ich die Straßenbahn benutzen, oder kann ich bis dahin zu Fuß gehen?
10. Ich empfehle ——, —— Droschke —— Klasse zu nehmen.
11. Wohnt der Herr Doktor in der ersten Etage, oder eine Treppe hoch?
12. . . . . .
13. Wohnt er rechter Hand oder links?
14. . . . . .
15. Ich danke Ihnen verbindlichst.
16. Bitte, keine Ursache.

***

17. Kellner, geben Sie mir die Speisekarte.
18. Sehr wohl. Was darf ich Ihnen bringen?
19. Bestellen Sie mir . . . . . .
20. Belieben Sie etwas zu trinken?
21. . . . . .

***

22. Meine Brüder haben mich gebeten, Sie zu einer Spazierfahrt einzuladen; haben Sie Zeit? Wollen Sie die Einladung annehmen?
23. . . . . .
24. Ist es heute auch so kalt draußen wie gestern abend?
25. . . . . .
26. Ich habe Sie und Ihre Fräulein Töchter im Theater gesehen. Wie hat es Ihnen gefallen?
27. . . . . .
28. Ich bin auch dort gewesen. War es nicht schrecklich komisch, als der lange Engländer in das Zimmer trat und mit der Verkäuferin sprach? Mußten Sie nicht auch fortwährend lachen?
29. . . . . .

LESSON XII

PHONOGRAPH RECORD

VOCABULARY

anbieten,[16] *to offer.*
bot an, *offered* (imp.).
angeboten, *offered* (past part.).
anſehen (trans.), *to look at, upon.*
(ausſehen) (intrans.), *to look.*
der Baum,[3] *the tree.*
die Bäume, *the trees.*
beide,[17] *both, two.*
(beſehen),[18] *to look at, to inspect.*
beſetzen, *to occupy.*
bleiben, *to stay, to remain.*
blieb, *stayed, remained* (imp.).
(geblieben), *stayed, remained* (past. part.).
die Cigarre(n), *the cigar(s).*
damit[11] (conj.), *in order that, so that.*
daran, *thereon, thereat, on it, at it, about it.*
derjenige (diejenige, dasjenige), *that one, the one (of).*
dieſer (dieſe, dieſes),[4] *this, this one.*
(dürfen), *to dare, to be allowed, may.*
(ich, er darf), *I, he may.*
durfte, *was allowed.*
(gedurft), *been allowed.*
durch, *through.*
einſchlagen, *to strike in, to beat in;* **(einen Weg—),** *to take a road (or route).*
er ſchlägt ein, *he takes.*
ſchlug ein, *took.*
(eingeſchlagen), *taken.*
enthalten, *to contain.*
(er enthält), *he contains.*
(enthielt), *contained* (imp.).
(enthalten), *contained* (past part.).
faſt, *almost.*
(der Freund, e),[3] *the friend(s).*
(der Fuß),[3] *the foot.*
die Füße, *the feet.*
der Gaſt,[3] *the guest.*
die Gäſte, *the guests.*
das Gebäude,[3] *the building.*
das Gemälde,[3] *the painting.*
das Geſchäft(e), *the business(es).*
(das Haus), *the house.*
die Häuſer, *the houses.*
(das Geſchäftshaus), *the business building, warehouse.*
(grüßen),[18] *to salute, to greet.*
heißen,[15] *to be called, to bear a name.*
hieß, *was called, bore a name.*

VOCABULARY—(Continued)

geheißen, *been called, borne a name.*
hereinkommen, *to come in, to enter.*
(der Hut),[3] *the hat.*
die Hüte, *the hats.*
der Inhaber, *the owner, the proprietor.*
jener (jene, jenes),[4] *that, that one.*
(kennen), *to know.*
kannte, *knew.*
(gekannt), *known.*
(der Laden),[1] *the store.*
die Läden, *the stores.*
lieber, *rather.*
liegen, *to lie.*
lag, *lay.*
gelegen, *lain.*
der Maler,[1] *the painter.*
(die Mittagszeit), *the noon time, dinner time.*
(müssen), *to be obliged, must.*
(ich, er muß), *I, he must.*
mußte, *was obliged.*
(gemußt), *been obliged.*
naß, *wet.*
plaudern, *to chat.*
rauchen, *to smoke.*
der Regen, *the rain.*
die Sammlung(en), *the collection(s).*
(die Gemäldesammlung), *the collection of paintings.*
der Schirm(e),[2] *the screen(s), shade(s), shelter(s).*
(der Regenschirm),[3] *the umbrella.*
selbe, *same.*
(derselbe, dieselbe, dasselbe),[4] *the same.*
sitzen, *to sit.*
saß, *sat* (imp.).
gesessen, *sat* (past part.).
(der Sohn),[3] *the son.*
die Söhne, *the sons.*
(der Stock),[3] *the cane.*
die Stöcke, *the canes.*
der Tisch(e),[3] *the table(s).*
tot, *dead.*
treffen,[14] *to meet, to hit.*
traf, *met* (imp.).
getroffen, *met* (past part.).
(zusammentreffen),[14] *to meet.*
(traf zusammen), *met* (imp.).
(zusammengetroffen), *met* (past part.).
der Vater,[1] *the father.*
die Väter, *the fathers.*
der Verein(e),[3] *the association(s).*
(das Vereinshaus), *the association hall.*
voll, *full.*
vorhin, *a (little) while ago.*
vorschlagen, *to suggest, to propose.*
vorstellen,[15] *to introduce.*
welcher (welche, welches),[6,7] *that, which.*
weiterführen, *to carry on.*

PHRASES AND SENTENCES

NOTE.—Consider the following conversation to be a continuation of that given in the Phrases and Sentences of the preceding lesson.

Laſſen Sie uns noch ein wenig ſitzen bleiben* und plaudern. Rauchen Sie? Darf ich Ihnen eine Cigarre anbieten?"

Let us remain seated a little while longer and chat. Do you smoke? May I offer you a cigar?

Ja, danke ſehr. Was für' Gebäude* ſind das* dort* auf der anderen Seite der Straße?

Yes, thank you very much. What buildings are those on the other side of the street?

Jenes* an der Ecke mit den großen Fenſtern iſt ein Geſchäftshaus. Es enthält zwei große Läden,' denjenigen* von Albert Meier und den* von Johann Meier.

That one on the corner with the large windows is a warehouse. It contains two large stores; Albert Meier's and John Meier's.

Sind die Inhaber Brüder?

Are the proprietors brothers?

Nein, aber deren* Väter' waren es;* dieſe* ſind beide" tot, und die Söhne* führen die Geſchäfte* weiter.

No; but their fathers were; the latter are both dead and the sons are carrying on the business.

Und was' iſt das zweite Haus von der Ecke?

And what is the second house from the corner?

Meinen Sie das"* mit den ſchönen großen Bäumen?*

Do you mean the one with the fine large trees?

Ja.

Yes.

Das* iſt das Vereinshaus Berliner Maler;' es enthält eine Sammlung von Gemälden.' Sie müſſen dieſelben* einmal anſehen.

That is the association hall of Berlin painters; it contains a collection of paintings. You must look at them some time.

Das* will ich thun.

I will.

***

Es* ſind recht viele Gäſte* in dieſem* Reſtaurant; faſt alle Tiſche* ſind beſetzt. Iſt es hier immer ſo voll?

There are a good (recht) many guests in this restaurant; nearly all the tables are occupied. Is it always so full here?

PHRASES AND SENTENCES—(Continued)

Ja, um die Mittagszeit—bis etwa drei Uhr.	Yes, during dinner time—until about three o'clock.
Wer' iſt jener* Herr an dem nächſten Tiſche links, den* Sie vorhin grüßten,[11] als wir hereinkamen?	Who is that gentleman at the next table on the left, whom you saluted a little while ago, as we were entering?
Er heißt[11] Anton Winterfeld. Der Herr, welcher* mit ihm am ſelben Tiſche ſitzt, iſt ſein Bruder, und die beiden[11] jungen Mädchen, die* am zweiten Tiſche Platz genommen haben, ſind deſſen* Töchter.	His name is Anton Winterfeld. The gentleman who is sitting at the same table with him is his brother, and the two young girls who have taken seats at the second table are the brother's daughters.
Sind es* Freunde* von Ihnen?	Are they friends of yours?
Nein, das gerade nicht, aber ich bin oft mit ihnen zuſammengetroffen.[14] Wenn Sie es wünſchen, ſtelle ich Sie dem Herrn vor.[15]	No; not exactly that, but I have often met them. If you wish, I will introduce you to the gentleman.
O nein, es liegt mir nichts daran,[15] ihn kennen zu lernen.* Wir wollen lieber gehen.	O no; I do not care to make his acquaintance. We better be going (*literally*, we will rather go).
Wie Sie wollen. Kellner, geben Sie uns unſere Hüte,* Stöcke* und Überzieher.	As you like. Waiter, give us our hats, canes, and overcoats.
Es ſieht nach Regen aus, und wir haben keine Regenſchirme.* Ich ſchlage vor, eine Droſchke zu nehmen, damit[11] wir keine naſſen Füße* bekommen.	It looks like rain, and we have no umbrellas. I propose taking a cab, lest we get our feet wet (*literally*, that we get no wet feet).
Welchen* Weg wollen wir einſchlagen?	What route shall we take?
Laſſen Sie uns durch[16] die Friedrichſtraße fahren.	Let us drive through (the) Frederick Street.

REMARKS

1. In this lesson we have a few more nouns belonging to the first class (see Lesson XI, Art. 4), two of which modify the vowel in the plural. Always try to remember both the nominative singular and plural together, that you may indelibly fix them in your memory, for there is no rule to guide you as to whether or not the vowel is modified.

2. A few more examples are given of nouns belonging to the first class by virtue of the prefix **Ge** and the ending **e**. Notice that the noun „Geſchäft" does not belong to this class, because it lacks the ending **e**, although it has the prefix **Ge**.

3. Most nouns in this lesson, however, belong to the second class. You will notice that all of these have but one syllable and are masculines. As a matter of fact most masculine monosyllables belong to this class, but by no means all.

4. In this lesson the five demonstrative pronouns are introduced. They are:

dieſer, dieſe, dieſes or dies, *this, this one.*
jener, jene, jenes, *that, that one.*
derjenige, diejenige, dasjenige, *that one, the one.*
derſelbe, dieſelbe, dasſelbe, *the same; he, she, it.*
der, die, das, *that, that one; he, she, it.*

„Dieſer" and „jener" are inflected in the same way as the definite article, thus:

	Singular			Plural		
	Masc.	*Fem.*	*Neuter.*	*Masc.*	*Fem.*	*Neuter.*
Nominative,	dieſer,	dieſe,	dieſes or dies.		dieſe.	
Genitive,	dieſes,	dieſer,	dieſes.		dieſer.	
Dative,	dieſem,	dieſer,	dieſem.		dieſen.	
Accusative,	dieſen,	dieſe,	dieſes or dies.		dieſe.	
Nominative,	jener,	jene,	jenes.		jene.	
Genitive,	jenes,	jener,	jenes.		jener.	
Dative,	jenem,	jener,	jenem.		jenen.	
Accusative,	jenen,	jene,	jenes.		jene.	

„Derjenige" and „derſelbe" are combinations of the definite article and the adjectives „jenig—" and „ſelb—" respectively, and are inflected accordingly, thus:

	Singular			Plural		
	Masc.	*Fem.*	*Neuter.*	*Masc.*	*Fem.*	*Neuter.*
Nom.,	derjenige,	diejenige,	dasjenige.	diejenigen.		
Gen.,	desjenigen,	derjenigen,	desjenigen.	derjenigen.		
Dat.,	demjenigen,	derjenigen,	demjenigen.	denjenigen.		
Acc.,	denjenigen,	diejenige,	dasjenige.	diejenigen.		
Nom.,	derſelbe,	dieſelbe,	dasſelbe.	dieſelben.		
Gen.,	desſelben,	derſelben,	desſelben.	derſelben.		
Dat.,	demſelben,	derſelben,	demſelben.	denſelben.		
Acc.,	denſelben,	dieſelbe,	dasſelbe.	dieſelben.		

When not followed by a relative pronoun, as in this lesson, „derſelbe, dieſelbe, dasſelbe" is used for the personal pronoun; „er, ſie, es" for the sake of euphony. Thus,

Sie müſſen **dieſelben** (ſie) anſehen.—*You must look at them.*

5. Two uses of the short form „der, die, das" of the demonstrative pronoun must be distinguished. When used like the definite article before a noun, it is inflected in the same way as the definite article and is distinguished from it only by greater emphasis. It is then rendered in English by *that*. Thus,

Der Hut iſt hübſch, ſagen Sie?—*That hat is pretty, do you say?*

Der Preis **des** Hutes iſt mir doch zu hoch.—*The price of that hat is too high for me, I must say* (doch).

Mit **dem** Hut kann ich doch nicht auf die Straße gehen.—*With that hat I certainly cannot go on the street.*

Nein, **den** Hut will ich nicht; er iſt nicht hübſch.—*No, that hat I do not want; it is not pretty.*

Compare also Lesson IV, Arts. **1** and **8**.

When used alone the inflection of this pronoun is as follows:

	Singular			Plural		
	Masc.	*Fem.*	*Neuter.*	*Masc.*	*Fem.*	*Neuter.*
Nominative,	der,	die,	das.		die.	
Genitive,	deſſen,	deren,	deſſen.		deren.	
Dative,	dem,	der,	dem.		denen.	
Accusative,	den,	die,	das.		die.	

This pronoun is often used in the second of two coordinate sentences having the same subject or object. It is then rendered in English by "he, she, it," or by a relative pronoun. For example,

Es war einmal ein großer Herr, **der** hatte viel Geld.—*Once upon a time there was a grand gentleman; he had a great deal of money.*

Ich ſah geſtern zwei Mädchen, **die** waren jung und hübſch.—*I saw two girls yesterday; they were young and pretty.*

In der Straße begegnete ihm ein kleines Mädchen, **dem** gab er zu eſſen und zu trinken.—*In the street he met a little girl; he gave her food and drink* (literally, *to eat and to drink*).

„Der, die, das" often stands for „derjenige, diejenige, dasjenige"; it is called the abridged form of the latter pronoun. Thus,

Das Gebäude enthält zwei Läden, **denjenigen** von Albert Meier und **den** (denjenigen) von Johann Meier.—*The building contains two stores, that of Albert Meier and that of John Meier.*

„Der, die, das" also often stands for „dieſer, dieſe, dieſes," and for „jener, jene, jenes." Thus,

Der (dieſer) Hut gefällt mir, der (jener) aber nicht.—*I like this hat, but not that one.*

Haben Sie meinen Regenſchirm oder den (jenen) Ihres Freundes?—*Have you my umbrella or that of your friend?*

The genitive case, singular and plural, of „der, die, das" is often used instead of the possessive pronouns in order to avoid ambiguity. It then represents „derſelbe, dieſelbe, dasſelbe," and always has reference to the person last named. Thus,

Ich habe geſtern Wilhelm, ſeinen Bruder und deſſen Freund geſehen. — *Yesterday, I saw William, his brother, and his (brother's) friend.*

„ſeinen Freund" would have been ambiguous here as it would not tell whose friend was meant.

Ich begegnete ſoeben Herrn Doktor Barnet, ſeiner Frau, ihren Töchtern und deren Freunden (und den Freunden derſelben.)— *I just met Dr. Barnet, his wife, their daughters, and the friends of the latter* (literally, *of them*).

„und ihren Freunden" would have been ambiguous, since one could not tell whether the friends were those of the doctor and his wife or of their daughters.

6. There are two *relative pronouns* in German, viz., „welcher, welche, welches," and „der, die, das." „Der, die, das" is declined like the demonstrative pronoun, thus:

	SINGULAR		PLURAL	
Nominative,				
der,	die,	das;	die,	*who, which, that.*
Genitive,				
deſſen,	deren,	deſſen;	deren,	*of whom, whose, of which.*
Dative,				
dem,	der,	dem;	denen,	*to whom, to which.*
Accusative,				
den,	die,	das;	die,	*whom, which, that.*

The inflection of „welcher, welche, welches" is as follows; the genitive is rarely used, being supplied by the genitive of „der, die, das," thus:

	SINGULAR		PLURAL	
Nominative,				
welcher,	welche,	welches;	welche,	*who, which, that.*
Genitive,				
welches,	welcher,	welches;	(welcher),	*of whom, whose, of which.*
deſſen,	deren,	deſſen;	deren,	
Dative,				
welchem,	welcher,	welchem;	welchen,	*to whom, to which.*
Accusative,				
welchen,	welche,	welches;	welche,	*whom, which, that.*

The relative pronouns always agree in gender and number, but not necessarily in case, with the noun to which they refer. Thus,

der Herr, **welcher** ſitzt, *the gentleman who sits.*

die jungen Mädchen, welche Platz genommen **haben**, *the young girls who have taken seats.*

der Herr, **den** Sie vorhin gegrüßt haben, *the gentleman whom you saluted a while ago.*

A relative pronoun has the same effect on the position of the verb in the dependent sentence as a subordinating conjunction, or an interrogative pronoun, in an indirect question (see Lesson V, Art. **4**, and Lesson VI, Art. **8**). Thus,

{Sie **haben** den Herrn gegrüßt.
{der Herr, den Sie gegrüßt **haben**.

{Die Mädchen **ſitzen** am nächſten Tiſche.
{die Mädchen, welche am nächſten Tiſche **ſitzen**.

7. Besides the *interrogative pronouns* with which you have already become acquainted, viz., „**wer, was,**" and „**was für ein**" (see Lesson X, Art. **12**, and Lesson XI, Art. **12**,) there is a third one in German which is the same in form as the relative pronoun „**welcher, welche, welches**"; it is inflected in the same way and its genitive is not rarely, but regularly, used. It differs from the other interrogative pronouns in that it is usually accompanied by a noun. Thus,

Welchen Weg wollen wir einſchlagen?—*What road shall we take?*

Compare Lesson VI, Art. **8**.

8. After a number of German verbs the infinitive without „zu" is often used in the sense of the English present participle in *ing*. Examples:

Der Herr Doktor hatte auf ſeinem Tiſche ein **Adreßbuch liegen**. —*The doctor had a directory lying on his table.*

Laſſen Sie uns noch ein wenig ſitzen **bleiben**.—*Let us remain seated* (literally, *remain sitting*) *a little while longer.*

Ich ſah ihn am Fenſter ſitzen.—*I saw him sitting at the window.*

Wir fanden im Park einen Knaben ſchlafen.—*We found a boy sleeping in the park.*

Phrases of similar construction are „ſchlafen gehen," "to go to sleep, to go to bed," and „kennen lernen," "to make an acquaintance."

9. Compare Lesson IV, Arts. **8**, and **10.**

10. The preposition „durch" governs the accusative.

11. „Damit" is a subordinating conjunction (see Lesson V, Art. **4**).

12. „Grüßen" is a transitive verb and differs but slightly in meaning from „begrüßen," which was given in Lesson IX. The former means "to salute" by lifting the hat, bowing, or by letter from a distance, while the latter implies a salutation of longer duration, a chat, for instance, the shaking of hands, etc. The prefix „be" always implies a continuation of the action expressed by the verb without the prefix. Thus, „ſehen," "to see," changed into „beſehen," means "to see continually," that is, "to inspect, to look close."

13. The intransitive verb „heißen" has no English equivalent and must be rendered either by "to be called," or, better, by the corresponding idiomatic English phrase, as illustrated below.

ich heiße, *my name is.*

er, ſie, es heißt, *his, her, its name is, etc.*

Wie heiße ich? Wie heißt er? Wie heißen Sie? *What is my, his, your name?*

14. „Treffen" is a transitive verb, while „zuſammentreffen" is intransitive and requires the preposition „mit" with the dative case. The former is conjugated with the auxiliary „haben," the latter with „ſein." Thus,

Ich **habe ihn** getroffen.
Ich **bin mit ihm** zuſammengetroffen. } *I have met him.*

15. For transitive verbs generally followed by both a direct and indirect object, compare Lesson VIII, Art. **9**, and Lesson IX, Art. **4**.

16. „Es liegt mir, ihm, ihr, etc. daran" is an idiomatic phrase similar to „es ist mir lieb," „es ist mir recht," with which phrases you are acquainted. It is generally used with one of the adverbs „viel, etwas, nichts," and is to be rendered in English by "to be anxious" when the phrase is used affirmatively and by "to care" when used negatively or interrogatively. Thus,

Es liegt mir viel daran, heute meinen Bruder zu sprechen.—*I am very anxious to see my brother today.*

Liegt Ihnen viel daran, heute ins Konzert zu gehen?—*Do you care much to go to the concert tonight?*

Es liegt mir nichts daran, ihn kennen zu lernen.—*I do not care to make his acquaintance.*

For other idiomatic phrases using this verb see Common Phrases.

17. „Beide" is inflected like an adjective. When preceded by the definite article, „die beiden" is to be translated into English by "the two," when standing alone it is rendered by "both." "Two" alone is translated in German by „zwei." Examples:

zwei Brüder, *two brothers.*
beide Brüder, *both brothers.*
die beiden Brüder, *the two brothers.*

„Beide" is not used in the same way as the English "both"; for example: "I know both his brother and sister." The "both" in such a sentence must be rendered in German simply by „und," "and"; or, if one wishes to be more emphatic, by „und auch," "and also"; but if one wishes to be still more emphatic, by „nicht nur—sondern auch," "not only—but also," or by „sowohl—als auch," "as well as," "both —and" (*literally*, "as well—as also"). Thus,

Ich kenne ſeinen Bruder **und** ſeine Schweſter.

Ich kenne ſeinen Bruder **und auch** ſeine Schweſter.

Ich kenne ſeinen Bruder **und** ſeine Schweſter **auch**.

Ich kenne **nicht nur** ſeinen Bruder **ſondern auch** ſeine Schweſter.

Ich kenne **ſowohl** ſeinen Bruder **als auch** ſeine Schweſter.

DRILL

(See Lesson IX, Arts. 1, 2, and 3.)

beſetzen, *to occupy,*	**beſetzte,** *occupied,*	**beſetzt.** *occupied.*
ich beſetze,	ich beſetzte,	ich habe beſetzt.
er beſetzt,	er beſetzte,	er hat beſetzt.
ſie beſetzt,	ſie beſetzte,	ſie hat beſetzt.
es beſetzt,	es beſetzte,	es hat beſetzt.
wir beſetzen,	wir beſetzten,	wir haben beſetzt.
Sie beſetzen,	Sie beſetzten,	Sie haben beſetzt.
ſie beſetzen,	ſie beſetzten,	ſie haben beſetzt.

Complete the conjugation of the following verbs in the same manner as above:

grüßen, plaudern, rauchen.

müſſen, *to be obliged, must,*	**mußte,** *was obliged,*	**gemußt.** *been obliged.*
ich muß,	ich mußte,	ich habe gemußt.
er muß,	er mußte,	er hat gemußt.
ſie muß,	ſie mußte,	ſie hat gemußt.
es muß,	es mußte,	es hat gemußt.
wir müſſen,	wir mußten,	wir haben gemußt.
Sie müſſen,	Sie mußten,	Sie haben gemußt.
ſie müſſen,	ſie mußten,	ſie haben gemußt.

Complete the conjugation of the following verbs in the same manner as above:

dürfen, ich, er darf, durfte, gedurft.
wiſſen, ich, er weiß, wußte, gewußt.

vorſtellen, *to introduce,*	**ſtellte vor,** *introduced,*	**vorgeſtellt.** *introduced.*
ich ſtelle vor,	ich ſtellte vor,	ich habe vorgeſtellt.
er ſtellt vor,	er ſtellte vor,	er hat vorgeſtellt.
ſie ſtellt vor,	ſie ſtellte vor,	ſie hat vorgeſtellt.
es ſtellt vor,	es ſtellte vor,	es hat vorgeſtellt.
wir ſtellen vor,	wir ſtellten vor,	wir haben vorgeſtellt.
Sie ſtellen vor,	Sie ſtellten vor,	Sie haben vorgeſtellt.
ſie ſtellen vor.	ſie ſtellten vor,	ſie haben vorgeſtellt.

Complete the conjugation of the following verb in the same manner as above:

weiterführen.

bleiben, *to remain,*	**blieb,** *remained,*	**geblieben.** *remained.*
ich bleibe,	ich blieb,	ich bin geblieben.
er bleibt,	er blieb,	er iſt geblieben.
ſie bleibt,	ſie blieb,	ſie iſt geblieben.
es bleibt,	es blieb,	es iſt geblieben.
wir bleiben,	wir blieben,	wir ſind geblieben.
Sie bleiben,	Sie blieben,	Sie ſind geblieben.
ſie bleiben,	ſie blieben,	ſie ſind geblieben.

heißen, *to be called,*	**hieß,** *was called,*	**geheißen.** *been called.*
ich heiße,	ich hieß,	ich habe geheißen.
er heißt,	er hieß,	er hat geheißen.
ſie heißt,	ſie hieß,	ſie hat geheißen.
es heißt,	es hieß,	es hat geheißen.
wir heißen,	wir hießen,	wir haben geheißen.
Sie heißen,	Sie hießen,	Sie haben geheißen.
ſie heißen.	ſie hießen,	ſie haben geheißen.

enthalten, *to contain,*	**enthielt,** *contained,*	**enthalten.** *contained.*
ich enthalte,	ich enthielt,	ich habe enthalten.
er enthält,	er enthielt,	er hat enthalten.
ſie enthält,	ſie enthielt,	ſie hat enthalten.
es enthält,	es enthielt,	es hat enthalten.
wir enthalten,	wir enthielten,	wir haben enthalten.
Sie enthalten,	Sie enthielten,	Sie haben enthalten.
ſie enthalten,	ſie enthielten,	ſie haben enthalten.

Complete the conjugation of the following verbs in the same manner as above:

laſſen, er läßt,	ließ,	gelaſſen.
verlaſſen, er verläßt,	verließ,	verlaſſen.
ſchlafen, er ſchläft,	ſchlief,	geſchlafen.
gefallen, er gefällt,	gefiel,	gefallen.
fallen, er fällt,	fiel,	(bin) gefallen.

liegen, *to lie,*	**lag,** *lay,*	**gelegen.** *lain.*
ich liege,	ich lag,	ich habe gelegen.
er liegt,	er lag,	er hat gelegen.
ſie liegt,	ſie lag,	ſie hat gelegen.
es liegt,	es lag,	es hat gelegen.
wir liegen,	wir lagen,	wir haben gelegen.
Sie liegen,	Sie lagen,	Sie haben gelegen.
ſie liegen,	ſie lagen,	ſie haben gelegen.

Complete the conjugation of the following verbs in the same manner as above:

ſitzen,	ſaß,	geſeſſen.
anſehen, er ſieht an,	ſah an,	angeſehen.
ausſehen, er ſieht aus,	ſah aus,	ausgeſehen.

treffen, *to meet,*	**traf,** *met,*	**getroffen.** *met.*
ich treffe,	ich traf,	ich habe getroffen.
er trifft,	er traf,	er hat getroffen.
ſie trifft,	ſie traf,	ſie hat getroffen.
es trifft,	es traf,	es hat getroffen.
wir treffen,	wir trafen,	wir haben getroffen.
Sie treffen,	Sie trafen,	Sie haben getroffen.
ſie treffen,	ſie trafen,	ſie haben getroffen.

Complete the conjugation of the following verbs in the same manner as above:

ſterben,	ſtarb,	(bin) geſtorben.
zuſammentreffen,	traf zuſammen,	(bin) zuſammengetroffen.

anbieten, *to offer,*	**bot an,** *offered,*	**angeboten.** *offered.*
ich biete an,	ich bot an,	ich habe angeboten.
er bietet an,	er bot an,	er hat angeboten.
ſie bietet an,	ſie bot an,	ſie hat angeboten.
es bietet an,	es bot an,	es hat angeboten.
wir bieten an,	wir boten an,	wir haben angeboten.
Sie bieten an,	Sie boten an,	Sie haben angeboten.
ſie bieten an,	ſie boten an,	ſie haben angeboten.

vorſchlagen, *to suggest,*	**ſchlug vor,** *suggested,*	**vorgeſchlagen.** *suggested.*
ich ſchlage vor	ich ſchlug vor,	ich habe vorgeſchlagen.
er ſchlägt vor,	er ſchlug vor,	er hat vorgeſchlagen.
ſie ſchlägt vor,	ſie ſchlug vor,	ſie hat vorgeſchlagen.
es ſchlägt vor,	es ſchlug vor,	es hat vorgeſchlagen.
wir ſchlagen vor,	wir ſchlugen vor,	wir haben vorgeſchlagen.
Sie ſchlagen vor,	Sie ſchlugen vor,	Sie haben vorgeſchlagen.
ſie ſchlagen vor,	ſie ſchlugen vor,	ſie haben vorgeſchlagen.

Complete the conjugation of the verb „**einſchlagen**" in the same manner as above.

kennen, *to know,*	**kannte,** *knew,*	**gekannt.** *known.*
ich kenne,	ich kannte,	ich habe gekannt.
er kennt,	er kannte,	er hat gekannt.
ſie kennt,	ſie kannte,	ſie hat gekannt.
es kennt,	es kannte,	es hat gekannt.
wir kennen,	wir kannten,	wir haben gekannt.
Sie kennen,	Sie kannten,	Sie haben gekannt.
ſie kennen,	ſie kannten,	ſie haben gekannt.

(See Lesson VIII, Art. 8, Lesson X, Art. 6, Lesson XI, Art. 4, Lesson XII, Arts. 1 and 2.)

der Vater, *the father,*	**die Väter.** *the fathers.*
des Vaters,	der Väter.
dem Vater,	den Vätern.
den Vater,	die Väter.

Complete the declension of the following nouns in the same manner as above:

der Inhaber,	die Inhaber;	der Bruder,	die Brüder.
der Maler,	die Maler;	der Laden,	die Läden.
die Mutter,	die Mütter;	die Tochter,	die Töchter.

das Gebäude, *the building,*	**die Gebäude.** *the buildings.*
des Gebäudes,	der Gebäude.
dem Gebäude,	den Gebäuden.
das Gebäude,	die Gebäude.

Complete the declension of the following nouns in the same manner as above:

das Gemälde, die Gemälde. das Gemüſe, die Gemüſe.

(See Art. 3.)

der Baum, *the tree,*	**die Bäume.** *the trees.*
des Baumes,	der Bäume.
dem Baume,	den Bäumen.
den Baum,	die Bäume.

Complete the declension of the following nouns in the same manner as above:

der Arzt,	die Ärzte;	der Hut,	die Hüte.
der Fuß,	die Füße;	der Platz,	die Plätze.
der Gast,	die Gäste;	der Sohn,	die Söhne.
der (Spazier)gang,	die (Spazier)gänge;	der Stock,	die Stöcke.
der Grund,	die Gründe;	der Zahn,	die Zähne.
der Hals,	die Hälse;	der Zug,	die Züge.
	die Hand, die Hände.		
der Freund,	die Freunde;	der Schirm,	die Schirme.
der Tag,	die Tage;	der Tisch,	die Tische.
der (Mit)tag,	die (Mit)tage;	der Weg,	die Wege.
der (Vormit)tag,	die (Vormit)tage;	der Wein,	die Weine.
der (Nachmit)tag,	die (Nachmit)tage;	der Preis,	die Preise.

das Bier, die Biere; das Paar, die Paare.

das Geschäft,	die Geschäfte;	der Monat,	die Monate.
das Konzert,	die Konzerte;	der Verein,	die Vereine.

(See Art. 4.)

Dieses Haus ist ein Geschäftshaus, jenes ist ein Vereinshaus.

This house is a warehouse, that (one) is an association hall.

Ich wünsche einen Hut zu kaufen; was sind Ihre Preise?—Dieser Hut hier kostet zehn Mark und jener dort fünfzehn Mark.

Wollen Sie diesen Hut kaufen oder jenen?—Ich nehme diesen, er ist hübsch und billig.

Wie teuer sind jene Stöcke dort?—Dieser ist billig, er kostet nur zwei Mark; jener ist nicht ganz so billig, er kostet vier Mark.

Kennen Sie jenen Herrn dort?—Ja, ich kenne jenen Herrn gut, sein Name ist Anton Winterfeld.

Sind jene kleinen Mädchen die Töchter dieses Herrn?—Ja, sie sind seine Töchter.

Wer ist jene Dame, kennen Sie sie?—Nein, jene Dame kenne ich nicht.

Entschuldigen Sie, was ist die Nummer dieses Hauses, bitte?—Die Nummer dieses Hauses ist zwei und dreißig.

Ich wünsche die Nummer 38 zu finden; können Sie mir nicht sagen, wo sie ist?—Ja; sehen Sie jenes Haus an der Ecke?—Jawohl.—Die Nummer dieses Hauses ist 38.—Ich danke Ihnen verbindlichst.—Bitte recht sehr, keine Ursache.

Verzeihen Sie, fährt dieser Straßenbahnwagen nach dem Wilhelmsplatz? — Nein, mit diesem Wagen können Sie nur bis zur Friedrichstraße fahren; aber mit jenem dort an der nächsten Ecke kommen Sie zum Wilhelmsplatz.—Danke sehr. —Bitte.

Ich bitte um Entschuldigung, was ist der Name jener Straße? —Der Name jener Straße ist Hollmannstraße.

Wissen Sie, wer in jenem großen Hause wohnt?—Ja; in jenem Hause wohnt der amerikanische Konsul.

Wem haben Sie das Geld gegeben?—Ich habe es diesem kleinen Mädchen gegeben.

Sind Sie dieser Frau schon einmal begegnet?—Nein, ich bin ihr nicht begegnet.

Kennen Sie diese Frau?—Nein, diese kenne ich nicht, aber jene dort.

Wo sind Sie jener Frau begegnet?—In München.

Was ist der Preis dieser Wohnung?—Diese Wohnung kostet dreißig Mark monatlich.

Ich wünsche ein möbliertes Zimmer zu mieten. Was für Zimmer haben Sie?—Ich habe ein großes und ein kleines Zimmer; dieses ist das große und hat zwei Fenster; jenes ist das kleine und hat nur ein Fenster.—Ich will dieses Zimmer nehmen, das andere ist zu klein.

Was kosten diese Zimmer?—Dieses kostet 38 Mark den Monat und jenes nur 30 Mark.

Es sind viele Gäste in diesem Restaurant; ist es immer so voll hier?—Ja, dieses Restaurant ist fast immer so voll.

Haben Sie dies Buch schon gelesen?—Nein, ich habe dies Buch noch nicht gelesen.

Wessen Wagen ist dies?—Dies ist der Wagen jener Engländer.

Kann man diesen Mädchen glauben?—Ja, das können Sie.

Muß man diesen Kellnern ein Trinkgeld geben?—Ja, man giebt den Kellnern immer ein Trinkgeld.

Ich habe jenen Kellnern heute kein Trinkgeld gegeben; ich hatte kein kleines Geld (change).

Haben Sie jene Läden schon einmal besucht?—Nein, noch nicht.

Das Geschäftshaus enthält zwei Läden, denjenigen von Albert Meier und denjenigen von Johann Meier.

The warehouse contains two stores, that of Albert Meier and that of John Meier.

Habe ich meinen Hut oder denjenigen meines Bruders?—Ich glaube, Sie haben denjenigen Ihres Bruders.

Wollen Sie das Zimmer mit den zwei Fenstern oder dasjenige mit den drei Fenstern mieten?—Ich will dasjenige mit den drei Fenstern mieten; was kostet es?—38 Mark den Monat.—Und dasjenige mit den zwei Fenstern?—Das kostet nur 30 Mark.

Hat er den Wagen des Arztes oder denjenigen seines Freundes Watkins gekauft?—Er hat denjenigen seines Freundes gekauft.

Dieses Vereinshaus enthält eine Sammlung von Gemälden. Sie müssen dieselben einmal ansehen.

This association hall contains a collection of paintings. You must look at them sometime (once).

Unser Landsmann hat einen neuen Wagen gekauft; ich habe denselben heute vormittag angesehen.—Ist er hübsch?—Ja, in der That, sehr hübsch.

Wer ist jene Dame, kennen Sie sie?—Jawohl; wenn Sie wünschen, stelle ich Sie derselben vor.—Ja, bitte, wenn Sie so gut sein wollen.

Kennen Sie jenen Herrn?—Ich glaube, daß ich demselben schon einmal begegnet bin.—Das ist möglich, er ist oft hier; seinen Namen weiß ich aber auch nicht; ich habe denselben vergessen.

Was für einen hübschen Hut Sie haben. Wo haben Sie denselben gekauft?—Den Hut habe ich bei Albert Meier in der Hollmannstraße gekauft.

(See Art. 5.)

Es war einmal ein großer Herr, der hatte viel Geld.

There was once a grand gentleman, who had a great deal of money.

Ich sah gestern einen Herrn, der hatte einen großen, runden Hut.

Wir begegneten soeben einem kleinen Mädchen, das war sehr traurig.

Haben Sie keinen anderen Stock? Der gefällt mir nicht.

Geben Sie mir eine andere Suppe, die schmeckt mir nicht.

Ich will einen anderen Hut kaufen, der ist mir zu teuer.

Wollen Sie das Zimmer mit den zwei Fenstern oder das mit den drei Fenstern mieten?—Ich will das mit den drei Fenstern nehmen.

Hat er den Wagen seines Freundes oder den seines Arztes gekauft?—Er hat den seines Arztes gekauft.

Wünschen Sie ein gutes Buch zu lesen?—Ja; was für ein Buch ist es?—Das neue Buch von unserem Landsmann Jones. —O, d a s Buch habe ich schon gelesen.

Wollen Sie nicht diesen Stock kaufen?—D e n Stock? Nein; der ist mir zu teuer.

Wünschen Sie zu fahren, mein Herr?—Jawohl, aber nicht mit d e r Droschke. Ich nehme immer eine Droschke erster Klasse.

Sind die Inhaber Brüder?—Nein, aber deren Väter waren es.

Are the proprietors brothers?—No; but their fathers were.

Wer ist der Herr?—Das ist Herr Winterfeld.—Und wer ist der andere Herr?—Das ist sein Bruder, und die beiden Mädchen sind dessen Töchter.

Haben Sie meinen Bruder Johann nicht gesehen?—Nein, aber seinem Freunde und dessen Schwester bin ich soeben begegnet.

Kennen Sie Frau Berkley?—Nein, aber ich kenne ihren Bruder sehr gut und dessen Freund, Herrn Watkins.

Wir waren gestern im Theater und trafen dort Frau Doktor Barnet und deren Töchter, May und Mabel.

Kommen Sie doch heute abend zu uns. Ich habe Ihren Freund auch eingeladen; seine Mutter und deren Schwester, Frau Jones, kommen auch.

(See Art. 6.)

Wer ist der Herr, den Sie vorhin grüßten?—Das ist ein Freund von mir.

Who is the gentleman whom you saluted a while ago?—That is a friend of mine.

Wer sind die beiden jungen Mädchen, die am nächsten Tische sitzen?—Das sind die Töchter von meinem Freunde.

Haben Sie das Buch gelesen, das ich Ihnen gestern brachte?—Nein, ich habe es noch nicht gelesen.

Ist die Dame, die wir gestern abend gesehen haben, nicht die Mutter unseres Landsmannes Watkins?—Ja, ich glaube, sie ist es.

Ist der Hut, den ich mir gekauft habe, nicht hübsch?—O ja, er gefällt mir sehr gut.

Ist die junge Dame, die gestern im Theater vor uns saß, nicht die Tochter des Herrn Jones?—Ja, ich denke, daß sie es war.

Ist das nicht der Herr, der uns heute im Park begegnet ist?—Nein, das ist der Lehrer, der meinem Bruder deutschen Unterricht giebt.

Das große Haus, in dem der amerikanische Konsul wohnt, ist sehr hübsch, denken Sie nicht auch?—Das will ich meinen!

Ist der Amerikaner, dessen Wagen ich gekauft habe, noch in Berlin?—Nein, er ist vor einem Monat nach New York gereist.

Ist die Frau, deren kleine Tochter so krank war, heute wieder bei Ihnen gewesen, Herr Doktor?—Ja, sie war bei mir.

Wo ist das kleine Mädchen jetzt, dessen Mutter so plötzlich starb?—Sie ist bei dem Bruder ihrer Mutter.

Die Dame, der wir gestern begegneten, ist die Frau Ihres Freundes Watkins, nicht wahr?—Ja, kennen Sie sie nicht?—Nein, ich kenne sie leider nicht.

Wohnen die Engländer, deren Adresse Sie mir gaben, weit von hier?—Nein, nicht sehr weit.

Wo wohnen die beiden Amerikaner, denen Sie mich empfohlen haben?—Sie wohnen in der Friedrichstraße. Besuchen Sie dieselben recht bald!

Sind die Stöcke, die Sie in dem großen Laden gekauft haben, teuer?—Nein, sie sind nicht sehr teuer.

Der Herr, welcher am selben Tische mit ihm sitzt, ist sein Bruder.

The gentleman who is sitting at the same table with him is his brother.

Wer ist die Dame, welche soeben in das große Haus ging?—Ich weiß nicht, wer sie ist.

Kennen Sie das junge Mädchen, welches uns heute morgen die Zeitung gebracht hat?—Ja, sie ist die Tochter der Frau Müller, welche im ersten Stock wohnt.

Ist der Knabe, welchem wir soeben begegnet sind, nicht der Sohn unseres Freundes Watkins?—Ich weiß nicht; ich habe nicht gewußt, daß Herr Watkins schon einen so großen Sohn hat.

Was ist der Name der Straße, in welcher wir jetzt sind?—Hollmannstraße.

Was ist die Nummer des Hauses, in welchem unsere Freunde wohnen?—Numero 32.

Haben Sie schon meinen neuen Phonographen gesehen, welchen ich gestern nachmittag gekauft habe?—Nein, bitte, lassen Sie mich ihn sehen.

Ist die Straße, durch welche wir jetzt gehen, nicht die Friedrichstraße?—Ja, es ist die Friedrichstraße.

Hat Ihr Bruder das Buch gelesen, welches ich ihm vor etwa einem Monat gegeben habe?—Ich glaube nicht, daß er es schon gelesen hat.

Sind dies die Zimmer, welche Sie mieten wollen?—Ja, finden Sie sie nicht hübsch?—O ja, sie sind zwar sehr hübsch, aber etwas klein.

Wissen Sie, wer die jungen Mädchen waren, welche gestern im Konzert so viel lachten?—Nein, ich kenne sie nicht.

Wollen Sie so gut sein, mir die Adresse Ihrer Freunde zu geben, welchen Sie mich empfohlen haben?—Gewiß, mit Vergnügen.

(See Art. 7.)

Welchen Weg wollen wir einschlagen?

What route shall we take?

Welchen Hut wollen Sie nehmen, den hohen oder den runden?—Ich will den runden nehmen.

Welcher Stock gefällt Ihnen, der dünne oder der dicke?—Mir gefällt der dünne Stock.

Welches Zimmer wünschen Sie zu mieten, das kleine oder dasjenige mit den drei großen Fenstern?—Ich nehme das große Zimmer.

In welchem Theater waren Sie gestern abend?—Wir waren im neuen Theater.

Mit welcher Straßenbahn müssen wir fahren?—Wir müssen die Bahn benutzen, welche nach dem Wilhelmsplatz fährt.

Welcher Frau haben Sie das Geld gegeben?—Ich gab es der kranken Frau, die immer an der Straßenecke sitzt.

Innerhalb welcher Zeit können wir zurück sein?—Wir können innerhalb einer Stunde zurück sein.

Welchen Arzt wollen Sie sprechen?—Ich will den amerikanischen Zahnarzt sprechen.

In welchem Hause wohnt er?—Er wohnt in dem großen schönen Hause dort an der Ecke.

Aus welchem Grunde lachen Sie fortwährend?—Ich kann mir nicht helfen, das Gespräch ist zu komisch.

Wenn Sie gestatten, besuche ich Sie einmal; welche Abende sind Sie zu Hause?—Ich bin fast jeden Abend zu Hause.

An welchen Tagen ist der amerikanische Konsul zu sprechen, wissen Sie das?—Nein, ich weiß nicht, an welchen Tagen er zu sprechen ist.

(See Art. 8.)

Lassen Sie uns noch ein wenig sitzen bleiben und plaudern.

Let us remain seated a little while longer and chat.

Wenn man krank ist, muß man im Bette liegen bleiben.

Sitzen Sie bequem dort, gnädige Frau? Wenn nicht, mache ich Ihnen hier am Fenster Platz.—O nein, Herr Doktor, bleiben Sie sitzen, ich sitze hier ganz gut.

Was für ein Buch haben Sie da auf dem Tische liegen?—Das ist ein ganz neues Buch. Mein Bruder hat es mir heute morgen erst gebracht.

Haben Sie meinen Bruder gesprochen?—Nein, gesprochen habe ich ihn nicht, aber ich sah ihn vor etwa einer halben Stunde in einen Laden gehen.

Ist unser Freund noch krank?—Ich glaube, es geht ihm schon wieder ganz gut; ich sah ihn gestern am Fenster sitzen.

Kennen Sie Herrn Müller?—Ja, ich habe ihn vor etwa einem Monat in München kennen gelernt.

Wann gehen Sie schlafen?—Ich gehe immer um 10 Uhr schlafen.

(See Art. 9.)

Das ist das Vereinshaus Berliner Maler.

This is the association hall of Berlin painters.

Sind dies nicht die kleinen Mädchen, welchen wir gestern die Kuchen gegeben haben?—Ja, ich glaube, daß sie es sind.

Ist das nicht unser Freund Jones?—In der That, er ist es.

Sind Sie nicht Herr Doktor Jones?—Jawohl, ich bin es.

Sind das die neuen Hüte?—Ja, das sind sie; sind sie nicht hübsch?—Das kann ich nicht gerade sagen, mir gefallen sie nicht.

(See Art. 10.)

Lassen Sie uns durch die Friedrichstraße fahren.

Let us drive through (the) Frederick Street.

Sind Sie schon einmal durch unseren Park gefahren?—Nein, noch nicht.

Waren Sie schon in der neuen Wohnung unseres Freundes?—Ja, ich war gestern dort; er führte mich durch alle Zimmer; sie sind sehr hübsch und ausgezeichnet möbliert.

Gehen Sie gern abends durch die Straßen?—Ja, wenn es nicht zu kalt ist.

(See Art. 11.)

Ich schlage vor, eine Droschke zu nehmen, damit wir keine nassen Füße bekommen.

I propose that we take a cab, lest we wet our feet (literally, *that we get no wet feet*).

Bitte, geben Sie mir etwas Geld, damit ich etwas zu essen kaufen kann; ich bin hungrig.

Haben Sie dem Jungen unsere Adresse gegeben, damit er uns finden kann?—Ja, ich gab sie ihm.

Legen Sie Ihren Überzieher ab, damit Sie keine Erkältung bekommen, wenn Sie nachher wieder auf die Straße gehen.

Gehen Sie mir doch aus dem Wege, damit ich auch etwas sehen kann!

Lassen Sie uns eine Droschke nehmen, damit wir noch bei Tage nach Hause kommen.

Studieren Sie recht fleißig, damit Sie recht bald deutsch mit uns plaudern können.

Gehen wir nicht zu langsam, damit wir unseren Zug nicht versäumen.

(See Art. **12.**)

Wer ist der Herr, den Sie vorhin grüßten?

Who is the gentleman whom you saluted a while ago?

Wollen Sie schon nach Hause?—Ja.—Bitte, grüßen Sie Ihre liebe Frau von mir und Ihre Fräulein Töchter.

Dort kommen zwei junge Mädchen, die ich kenne; wir müssen sie grüßen.

Sie haben die Dame nicht gegrüßt, welche uns soeben begegnete; kennen Sie sie nicht?—In der That, das habe ich versäumt. Es thut mir sehr leid.

Wollen Sie nicht warten, bis mein Sohn nach Hause kommt, und ihn begrüßen?—Ich kann leider nicht so lange bleiben; bitte, grüßen Sie ihn von mir.

Haben Sie schon die neuen Gäste begrüßt, die soeben gekommen sind?—Nein, ich habe sie noch nicht begrüßt; ich will es aber sofort thun.

Haben Sie heute nachmittag Zeit? Ich will einmal die neuen Gemälde besehen, die mein Freund gestern gekauft hat. Gehen Sie mit mir!—Mit Vergnügen; ich wollte dieselben heute auch ansehen.

Besehen Sie einmal dieses Gemälde gründlich; finden Sie nicht, daß es sehr schön ist?—Ja, in der That. Der Maler, welcher das gemacht hat, versteht sein Geschäft.

(See Arts. **13, 14,** and **15.**)

Wie heißt der Herr, dem Sie mich vorhin vorstellten? Ich habe seinen Namen nicht verstanden.—Er heißt Anton Winterfeld.

What is the name of the gentleman, to whom you introduced me a while ago? I did not understand his name.—His name is Anton Winterfeld.

Wie heißen Sie?—Ich heiße Johann Müller.—Ein sehr schöner Name, in der That!—O, schmeicheln Sie mir nicht! Ich weiß ganz gut, daß mein Name nicht besonders schön ist.

Wie heißt Ihr kleiner Sohn?—Er heißt Wilhelm; er ist ein lieber, guter Junge.

Wissen Sie nicht mehr, wie ich heiße?—Nein, ich weiß leider nicht mehr, wie Sie heißen. Ich habe Ihren Namen ganz und gar vergessen.

Können Sie mir nicht sagen, wie der Herr heißt, den ich gestern nach dem neuen Theater fragte?—Nein, ich kannte ihn nicht.

Wie hat das kleine Mädchen geheißen, das Ihnen die Zeitung anbot?—Das weiß ich nicht.

Gestatten Sie mir, das ich Sie vorstelle: Herr Watkins aus New York; Herr Doktor Jones aus Boston, Fräulein Jones.

Wünschen Sie, daß ich Sie meinem Freunde vorstelle?—Ja, gewiß.

Wollen Sie nicht so gut sein und mich der Dame vorstellen?—Mit Vergnügen. Entschuldigen Sie, daß ich es nicht schon gethan habe.

Bitte, stellen Sie mich doch Ihren lieben Gästen vor.

Haben Sie Ihren Freund schon meiner Mutter vorgestellt?—Nein, noch nicht.—Nun, so kommen Sie, damit ich ihn vorstelle.

Wie heißt der Arzt, den wir vor etwa einem Monat in München trafen?—Sein Name war Müller, glaube ich.

Treffen Sie oft mit unserem Freunde zusammen?—Welchen Freund meinen Sie?—Nun, den Herrn, den Ihr Bruder uns in München vorgestellt hat.—O, Herrn Meier meinen Sie?—Ja, das war sein Name.—Nein, ich treffe ihn nicht oft.

Ist Herr Winterfeld ein besonderer Freund von Ihnen?—Nein, das gerade nicht, aber mein Bruder und ich sind oft mit ihm zusammengetroffen. Er kommt sehr oft von München nach Berlin, und da treffen wir ihn oft im Theater, im Konzert oder auf der Straße.

(See Art. 16.)

Es liegt mir nichts daran, den Herrn kennen zu lernen.

I do not care to make the gentleman's acquaintance.

Meiner Schwester liegt viel daran, daß Sie heute abend kommen; hoffentlich haben Sie Zeit, gnädiges Fräulein?—O ja, ich habe Zeit; ich komme ganz gewiß. Bitte, grüßen Sie Ihre Fräulein Schwester von mir, und sagen Sie ihr, daß ich für die Einladung sehr dankbar bin.

Liegt Ihnen viel daran, heute abend ins Konzert zu gehen? Es sieht nach Regen aus, und es ist recht kalt draußen.—Es liegt mir auch nicht viel daran. Wenn Sie nicht gern gehen wollen, bleiben wir zu Hause.

Es thut mir sehr leid, daß ich meinen Zug versäumen mußte. Es lag mir sehr viel daran, heute abend in München zu sein. Ich wollte dort meinen Bruder treffen.

Hat Ihnen viel daran gelegen den Engländer kennen zu lernen? —Nein, das kann ich wirklich nicht sagen. Der Herr hat mir nicht besonders gefallen.

(„liegen")

Was ist das für ein Buch, das dort auf dem Tische liegt?—Das ist nur ein Adreßbuch.

What kind of a book is that lying there on the table?—That is only a directory.

Man sagt, daß in Amerika das Geld auf der Straße liegt; ist das wahr?—O keineswegs. Glauben Sie doch das nicht!

Wo ist Ihr Freund heute?—Er ist krank; er liegt im Bette.

Sie haben lange geschlafen heute, lieber Freund.—Ja, ich habe bis um zehn Uhr im Bette gelegen.

Hat meine Schwester das Buch gefunden?—Ja, es lag im großen Zimmer auf dem Tische.

(See Art. 17.)

Ihre Väter sind beide tot, und die Söhne führen das Geschäft weiter.

Their fathers are both dead, and the sons carry on the business.

Kennen Sie die beiden jungen Mädchen, welche dort an dem nächsten Tische sitzen?—Ja, ich kenne sie; es sind die beiden Töchter meines Arztes.

Lebt Ihr Herr Vater noch?—Nein, Vater und Mutter sind beide tot.

Wie viele Brüder haben Sie?—Ich habe zwei Brüder.

Sind Ihre beiden Brüder hier in Berlin?—Nein, der eine ist in München und der andere in New York.

Welchen Stock wollen Sie kaufen, den dünnen oder den dicken? —Ich will sie beide nehmen.

Kennen Sie den Sohn des amerikanischen Konsuls?—O ja, ich kenne sowohl ihn als auch seine Schwester. Ich habe sie beide oft bei meinem Bruder getroffen.

(„lieber")

Wir wollen lieber gehen.

We had better be going.

Wollen wir noch ein wenig ſitzen bleiben und plaudern, oder wollen Sie lieber gehen?—Wenn es Ihnen recht iſt, gehen wir lieber; es iſt ſchon ſpät, und meine Mutter wartet auf mich. Sie geht immer um 10 Uhr ſchlafen.

Ich habe ein Glas Bier für Sie beſtellt; iſt es Ihnen recht, oder wollen Sie lieber ein Glas Wein trinken?—Ich trinke in der That lieber ein Glas Wein; aber, wenn Sie das Bier ſchon beſtellt haben, iſt es mir auch recht.

Wollen wir heute abend ins Theater gehen, oder wollen Ihre Freunde lieber ein gutes Konzert hören?—Nein, ich glaube, das ſie lieber ins Theater gehen.

(„ausſehen")

Es ſieht nach Regen aus.

It looks like rain.

Wie ſehen Sie aus! Sind Sie krank?—Nein, ich bin aber lange krank geweſen; ich habe faſt zwei Monate im Bette gelegen.

Haben Sie ſchon den neuen Gaſt geſehen? Wie ſieht er aus? —Er ſieht recht gut aus.

Sehen Sie mich einmal an! Wie gefällt Ihnen mein neuer Hut? Sieht er nicht hübſch aus?—In der That, er ſieht ſehr gut aus.

Ich traf ſoeben unſeren Freund Jones, der ſo lange krank war. Er ſieht gar nicht gut aus. Ich glaube, er lebt nicht mehr lange.

REVIEW AND CONVERSATION

NOTE.—Consider this conversation to take place between a young American and an older friend, who volunteers to act as guide and mentor.

Was! Sie ſind noch im Bette? Wiſſen Sie nicht, daß es bereits Mittagszeit iſt? Heraus mit Ihnen!

What! You are still in bed? Don't you know that it is nearly noon (time)? Out with you!

In der That, es iſt ſpät; ich habe lange geſchlafen. Aber ſo ſchlimm, wie Sie es machen, iſt es nicht; es iſt erſt zehn Uhr.

Indeed, it is late; I have slept long. But it is not so bad as you make it; it is but 10 o'clock.

Nun, ich denke, das iſt ſpät genug. Wie kann man nur ſo lange im Bette liegen bleiben!

Well, I (should) think that is late enough. How can one (only) stay in bed so long!

Nun, laſſen Sie es gut ſein. Ich komme ſofort. Warten Sie, bitte, im Speiſezimmer auf mich.

Well, let it pass. I am coming right away. Please wait for me in the dining-room.

***

Nun, da ſind Sie ja! Sind Sie bereit?

Well, here you are! Are you ready?

Ja, gleich; ich will nur noch eine Taſſe Kaffee trinken und eine Butterſemmel eſſen. Wir haben ja Zeit.

Yes; presently. I just (nur) want to take a cup of coffee and eat a buttered roll. Surely (ja) we have time.

Frühſtücken Sie immer ſo ſpät?

Do you always breakfast so late?

Nein, nicht immer; ich bin geſtern ſehr ſpät ſchlafen gegangen. Ich kaufte mir geſtern nachmittag ein neues Buch, und das habe ich geſtern abend noch geleſen.

No, not always; I went to bed late yesterday. I bought (me) a new book yesterday afternoon and read it last night.

***

So, wir können jetzt gehen, wenn es Ihnen recht iſt.

Now, then; we can go now, if agreeable to you.

Haben Sie einen Regenſchirm? Es ſieht etwas nach Regen aus.

Have you an umbrella? It looks somewhat like rain.

Iſt das ſo? Dann bleiben wir doch lieber zu Hauſe!

Is that so? We had better stay at home then, I think (doch)!

Haben Sie Angſt vor ein wenig Regen?

Are you afraid of a little rain?

Nein, aber ich habe ſchon eine kleine Erkältung, und da iſt es nicht gut, naſſe Füße zu bekommen.

No; but I already have a slight cold and, considering that, (da), it is not good to get wet feet.

O, kommen Sie nur; ich glaube nicht, daß es viel Regen giebt.

O, come along; I don't believe there will be (*literally*, there is) much rain.

REVIEW AND CONVERSATION—(Continued)

Alſo gut, gehen wir! Welchen Weg wollen wir einſchlagen?

Ich ſchlage vor, zuerſt durch die Wilhelmſtraße zu gehen. Es giebt dort verſchiedene große und hübſche Gebäude, die Sie anſehen müſſen. Dann wollen wir ein paar Läden beſuchen, in denen ich Verſchiedenes kaufen will. Nachher können wir in einem guten Reſtaurant zu Mittag eſſen, und nachmittags wollen wir zwei neue Gemälde beſehen, die heute im Vereinshaus Berliner Maler zu ſehen ſind. Iſt Ihnen das recht?

Gewiß, ganz nach Ihrem Belieben. Wollen Sie während des Spaziergangs rauchen? Darf ich Ihnen eine Cigarre anbieten, Herr Doktor?

Nein, danke recht ſehr. Man findet es bei uns nicht paſſend, auf der Straße zu rauchen.

Iſt das ſo? Dann will ich es auch nicht thun.

Hoffentlich ſind Sie mir nicht böſe, daß ich Ihnen das ſagte?

Nein, gewiß nicht; ich bin Ihnen dankbar.

***

Was für ein großes Gebäude iſt das dort an der Ecke?

Jenes mit den großen Fenſtern im erſten Stock meinen Sie?

Ja.

Das iſt ein Hotel; es enthält ſehr viele Zimmer, welche faſt immer alle beſetzt ſind. Die Gäſte kommen und gehen dort den ganzen lieben, langen Tag.

Very well, then, let us go! What route shall we take?

I suggest that we walk through (the) William Street first. There are several (*literally*, various) large, handsome buildings that you must look at. Then we will visit a couple of stores in which I wish to buy several things. Afterwards we can take dinner at a good restaurant and in the afternoon we will look at two new paintings which are to be seen today in the association hall of Berlin painters. Is that agreeable to you?

Certainly, just as you please. Will you smoke while we are walking? May I offer you a cigar, doctor?

No, thank you. With us it is not considered in good taste to smoke on the street.

Is that so? Then I will not do it, either.

I hope you are not angry with me for telling you that?

No, certainly not; I am grateful to you.

***

What large building is that on the corner yonder?

Do you mean that one with the large windows in the first story?

Yes.

That is a hotel; it contains a great (ſehr) many rooms, all of which are nearly always occupied. The guests come and go there all day long.

REVIEW AND CONVERSATION—(Continued)

Wie kommt es, daß gerade dieſes Hotel immer voll iſt? Dasjenige, in welchem wir wohnen, iſt nicht ſo beſucht.

How is it that just this hotel is always full? That one in which we live is not so patronized.

Ja, wiſſen Sie, die Lage des Hotels iſt ſehr bequem; es liegt in der Nähe aller großen Geſchäfte und Theater und der Straßenbahn.

Well, you know, the location of the hotel is very convenient; it is situated in the neighborhood of all large business places and theaters and the street cars.

Was ſind das für ſchöne grüne Bäume, welche wir dort am Ende der Straße ſehen können?

What beautiful, green trees are those that we can see at the end of the street?

Das iſt ein kleiner Park, in welchem man abends Konzerte hören kann; dieſelben ſind immer ſehr gut. Wir müſſen einmal zuſammen hineingehen. Man ſitzt dort an kleinen runden Tiſchen während des Konzerts, raucht ſeine Cigarre, plaudert ein wenig, trinkt ein oder zwei Glas Bier und geht etwa ſo um zehn Uhr nach Hauſe.

That is a small park, in which one may hear concerts in the evening; they are always very good. We must go there together sometime (**einmal**). People (**man**) sit there at small, round tables during the concert, smoke cigars, chat a little, drink a glass or two of beer, and go home at about 10 o'clock.

Das iſt wirklich eine ausgezeichnete Idee. Die Deutſchen wiſſen zu leben, das muß ich ſagen.—Wie heißt die Straße, in der wir jetzt ſind?

That is really an excellent idea. Germans know how to live, I must say.—What is the name of this street (*literally*, in which we are now)?

Das iſt die Friedrichſtraße, und dort iſt das Geſchäftshaus, in welchem die Läden ſind, die ich beſuchen will. Kommen Sie mit mir hinein. Der Laden links iſt derjenige von Johann Müller, und der rechts iſt der von Wilhelm Meier. In beiden Läden kauft man ſchöne Hüte, Stöcke und Überzieher. Die beiden Inhaber ſind keine guten Freunde, das können Sie mir glauben; beſonders der Meier iſt dem Müller gar nicht grün.

This is Frederick Street, and there is the warehouse in which are the stores that I desire to visit. Come in with me. The store on the left is John Mueller's, and that on the right, William Meier's. In both stores one can buy fine hats, canes, and overcoats. The two proprietors are not good friends, you may believe me; Meier, especially, bears a grudge against Mueller.

Aber Sie ſind gut Freund mit beiden, nicht wahr?

But you are on good terms with both (of them), are you not?

REVIEW AND CONVERSATION—(Continued)

O ja; ich kenne beide ſehr gut; ich kenne auch die Töchter des Herrn Müller und die beiden Söhne des Herrn Meier. Das Komiſche daran iſt, daß, während die Väter keine Freunde ſind, deren Töchter und Söhne ſehr gute Freunde ſind.

O yes; I know both (of them) very well; I also know the daughters of Mr. Mueller and the two sons of Mr. Meier. The comical (part) about it is, that, while the fathers are not friends, their daughters and sons are very good friends.

Nun, und die Mütter?

Well, and the mothers?

Die Mütter ſind leider beide tot, und wenn der Herr Meier und der Herr Müller auch einmal den Weg alles Fleiſches gegangen ſind, dann wollen die Söhne und die Töchter derſelben die Geſchäfte nicht weiterführen. Sie haben es auch nicht nötig. Ihre Väter haben ihr Haus gut beſtellt, und ſie haben Geld genug.

The mothers are both dead, unfortunately, and when Mr. Meier and Mr. Mueller (will) in due time (einmal) have also passed away, then their sons and daughters will not carry on the business. They stand in no need of it. Their fathers have managed their domestic affairs, and they have money enough.

(*After dinner in the picture gallery.*)

Wir wollen jetzt die beiden Gemälde anſehen, von welchen ich vorhin ſprach, nicht wahr?

We will now look at the two paintings of which I spoke a while ago, shall we?

Ja, wie Sie wollen. Muß man etwas dafür bezahlen?

Yes, as you wish. Must we (man) pay something for it?

O nein, ich habe eine beſondere Einladung von einem Freunde, der Maler iſt.

O no; I have a special invitation from a friend, who is (a) painter.

***

Treten Sie ein.

Step in.

Es iſt recht voll hier.

It is quite crowded here.

Ja, dieſe Gemäldeſammlung iſt immer gut beſucht. Gehen wir langſam, damit man uns nicht auf die Füße tritt. Sehen Sie, dort ſind die beiden Gemälde.

Yes, this collection of paintings is always well visited. Let us walk slowly, lest people (man) step on our feet (*literally*, step us on the feet). See, there are the two paintings.

Sie ſind wirklich ausgezeichnet; jenes rechts vom Fenſter beſonders. Wer iſt der Maler?

They are really excellent; especially that one at the right of the window. Who is the painter?

REVIEW AND CONVERSATION—(Continued)

Er heißt John Davis; ich lernte ihn vor einem Monat etwa kennen. Wir trafen im Englischen Hotel zusammen. Er ist ein junger Amerikaner, also ein Landsmann von Ihnen, und das ist der Grund, warum ich Sie bat, das Gemälde anzusehen.

His name is John Davis; I made his acquaintance about a month ago. We met at the English Hotel. He is a young American, and consequently (also) a countryman of yours, and that is the reason (why) I asked you to look at the painting.

Sie sind wirklich liebenswürdig. Können Sie mich dem Herrn einmal vorstellen?

You are really very kind. Can you not introduce me to the gentleman?

Mit Vergnügen, wenn Ihnen etwas daran liegt, ihn kennen zu lernen. Heute abend, wenn es Ihnen recht ist.

With pleasure, if you care to make his acquaintance. To-night, if agreeable to you.

Gut. Wo und um welche Zeit können wir ihn treffen?

Very well. Where and at what time can we meet him?

Ich will ihn einladen, um acht Uhr in meine Wohnung zu kommen.

I will invite him to come to my house at eight o'clock.

***

Hat Ihnen unser kleiner Spaziergang gefallen?

Did you enjoy our little walk?

Ja, sehr gut, in der That. Ich bin Ihnen von Herzen dankbar.

Yes, very much, indeed. I thank you heartily.

Keine Ursache. Also auf Wiedersehen heute abend, junger Freund.

Don't mention it. Au revoir then tonight, (my) young friend.

Adieu, Herr Doktor.

Good by, doctor.

COMMON PHRASES

der Gast	the guest
Gäste haben	to have company
zu Gaste bitten	to invite
das Geschäft	the business
Geschäfte machen in	to deal in . . . . .
gute Geschäfte machen	to do a good trade
der Tisch	the table
zu Tische bitten	to invite to dinner or supper
einen guten Tisch führen	to keep a good table, to live high
der Vater	the father
zu seinen Vätern gehen (poetical)	to die
ansehen (trans.)	to look upon, at
ich kann es nicht mit ansehen, daß	I cannot suffer, that . . .

COMMON PHRASES–(Continued)

man ſieht es ihm an, daß er . . ., *for instance*, Angſt hat	one may see by his appearance that he . . . , *for instance*, is afraid
das iſt ſchön anzuſehen	that is a fine sight
gerade anſehen (trans.), *for instance*, er ſah ihn gerade an	to look full in the face, *for instance*, he looked full in his face
groß anſehen (trans.), *for instance*, der Knabe ſah den Herrn groß an	to stare at, *for instance*, the boy stared at the gentleman
ausſehen (intrans.)	to look
er ſieht nicht ſo aus	he does not look it
wie ſieht es aus mit ihm?	how is it with him?
es ſieht ſchlimm mit ihm aus	he is in a bad way
bleiben	to remain, to stay
er bleibt ſehr lange	he stays away a long while
bleiben laſſen	to leave alone, to leave off
wenn es Ihnen nicht gefällt, ſo laſſen Sie es bleiben	if you don't like it you may leave it alone
einſchlagen	to strike in, to beat in, to drive in
ſchlagen Sie ein!	give me your hand on it!
einen Weg einſchlagen	to take a road, a route, a course
grüßen	to salute, to greet
grüßen Sie ihn von mir	remember me to him
grüßen laſſen (trans.), *for instance*, ich laſſe ihn grüßen	to send one's regards, *for instance*, I send him my regards
heißen	to be called, to bear a name
das heißt	that is to say, that is
liegen	to lie
liegen bleiben	to remain lying, to be left
liegen laſſen	to leave, to leave behind
auf dem Halſe liegen (with dative), *for instance*, er liegt mir ſchon lange auf dem Halſe	to importune, to annoy, *for instance*, he has been annoying me for a long time already
es liegt an ihm	it lies with him, it is his fault
es liegt viel daran	it is of great importance
es liegt nichts daran	it does not matter
wem liegt daran?	who cares about it?
woran liegt es?	what is the cause?
tot	dead
halb tot vor . . . , *for instance*, Hunger	half dead with . . . , *for instance*, hunger
tot machen	to kill

COMMON PHRASES—(Continued)

voll	full
aus vollem Halſe lachen	to laugh uproariously, to roar
(nicht) für voll anſehen (trans.). *for instance*, man kann einen Jungen nicht für voll anſehen	(not) to consider one a grown man, *for instance*, one cannot consider a youngster a grown man
vollauf (adv.)	abundantly
vollauf haben	to have enough and to spare
daran	thereon, thereat, on it, at it, about it
nahe daran	hard by, close to
er will nicht gern daran	he does not like the business
daran thut er wohl	he does the right thing doing this
daran denken	to think of it
nun komme ich daran	now it is my turn
daran müſſen	to be forced to submit *or* to do
er weiß nicht, wie er daran iſt	he does not know what to think of it
es iſt nichts daran	there is no truth in it
nicht daran wollen.	to refuse, to decline

LESSON XIII

PHONOGRAPH RECORD

VOCABULARY

NOTE.—By this time the student should be familiar with the conjugation of all strong verbs thus far occurring in the lessons. Many of these appear again with inseparable prefixes, such as **be, ent, er, ge, ver, zer;** or as separable verbs with other prefixes. In all cases, such compound verbs are conjugated in the same manner as the stem verb. Henceforth, we shall give in the Vocabulary only the infinitive of those compound verbs whose stems have appeared before. To test the fullness of his knowledge of the various verb-forms, it is recommended that the student, in studying this and following Vocabularies, mention to himself the third person singular of the present indicative, the imperfect indicative, the past participle and the auxiliary used therewith, of every verb. If in doubt, he should look up these forms in previous Vocabularies and Drills. With new verbs we shall add (**bin**) to the past participle, if the verb is conjugated with the auxiliary „ſein."

alt, *old, second hand.*
(beſtellen an), *to deliver to (a message, greetings).*
biſt, *(thou) art.*
(denn), *please, pray, tell me, why.*
dein, *thy.*
dich, *thee.*
dir, *to thee.*
du, *thou.*
erlauben, *to allow, to permit.*
euch (acc. and dat.), *you, to you.*
der Geburtstag(e), *the birthday(s).*
der Gruß, *the greeting.*
die Grüße, *the greetings, regards.*
haſt, *(thou) hast.*
hundert, *hundred.*
(das Hundert,e), *the hundred(s).*
das Jahr(e), *the year(s).*
das Kind(er), *the child, (children).*
klingeln, *to ring.*
klug, *smart, clever.*
mal, abbreviated form for **einmal**, *once;* also the verbal expression for the multiplication sign ×, *times.*
Mama, *mamma.*
die Million(en), *the million(s).*
morgen, *tomorrow.*

For notice of copyright, see page immediately following the title page

VOCABULARY—(Continued)

übermorgen, *day after tomorrow.*
nachſehen, *to look, to look up, to inquire.*
der Neffe(n), *the nephew(s).*
die Nichte(n), *the niece(s).*
der Onkel, *the uncle.*
Papa, *papa.*
prächtig, *magnificent, splendid(ly).*
das Rad, *the wheel.*
die Räder, *the wheels.*
(das Fahrrad), *the bicycle.*
(regnen), *to rain.*
(radfahren), *to ride a wheel.*
ſchenken, *to give, to present with.*
die Schule(n), *the school(s).*
ſollen, (ich ſoll), *I shall, am to, am told to.*
die Tante(n), *the aunt(s).*
tauſend, *thousand.*
(das Tauſend,e), *the thousand(s).*
treiben, *to drive, to do, to carry on, to be occupied with.*
der Thee (no plural), *the tea.*
vielmals, *many times.*
(wohl),[20] (adj. and adv.) *well.*
die Woche(n), *the week(s).*
(das Wohnzimmer), *the sitting room.*
zählen, *to count.*
zuhören, *to listen.*

PHRASES AND SENTENCES

Marie, es hat[4] geklingelt. Sieh[5] einmal[11] nach,[5] wer da iſt.

Mary, the bell has rung. See who is there.

***

Es iſt Ihr Neffe[1] Emil, gnädige Frau, und Ihre kleine Nichte Bertha.

It is your nephew Emile, madam, and your little niece, Bertha.

Führe[5] die Kinder ins Wohnzimmer.

Take the children to the sitting room.

***

Guten Tag, Tante Ada!

Good afternoon, Aunt Ada!

Das iſt hübſch von euch[5], daß ihr[5] eure[5] alte Tante einmal beſucht.

It is kind of you to visit your old aunt (*literally*, That is kind of you, that you once visit your old aunt).

Wir ſollen[11] ſchöne Grüße von Mama an dich[5] und Onkel

We are to bring best regards from mamma to you and

PHRASES AND SENTENCES—(Continued)

Paul beſtellen; ihr ſollt'" heute abend zu uns zum Thee kommen.	uncle Paul; and she wishes you to come and have tea with us tonight.
Danke vielmals. Wie geht es euch' denn?" Was treibt ihr' denn den ganzen Tag? Gehſt' du' ſchon in die Schule, Emil?	Many thanks. Why, how are you? What are you doing all day long; tell me. Are you going to school already, Emile?
Ja, und ich kann" ſchon ſehr viel.	Yes; and I already know a great deal.
Nicht möglich! Kannſt'" du' ſchon bis drei zählen?*	Impossible! Can you already count up to three?
Bis drei! Ich kann" bis hundert zählen. Hör' mal zu! Eins," zwei," drei," vier, fünf, ſechs, ſieben, acht, neun, zehn, elf, zwölf, dreizehn, vierzehn, fünfzehn, ſechzehn, ſiebzehn, achtzehn, neunzehn, zwanzig, einundzwanzig, zweiundzwanzig† . . . . . dreißig, vierzig, fünfzig, ſechzig, ſiebzig, achtzig, neunzig, hundert.	To three! I can count up to a hundred. Just listen now! One, two, three, four, five, six, seven, eight, nine, ten, eleven, twelve, thirteen, fourteen, fifteen, sixteen, seventeen, eighteen, nineteen, twenty, twenty-one, twenty-two . . thirty, forty, fifty, sixty, seventy, eighty, ninety, one hundred.
Das iſt ja prächtig! Haſt' du' auch ſchon gelernt, wie die Tage der Woche heißen?	Why, that is excellent! Have you also learned what are the names of the days in the week?
Ja. Montag, Dienstag, Mittwoch, Donnerstag, Freitag, Sonnabend, Sonntag.	Yes. Monday, Tuesday, Wednesday, Thursday, Friday, Saturday, Sunday.

* „Er kann nicht bis drei zählen" is said of a person that is stupid and dull. It is that phrase that the aunt of the two children has in mind, the hidden meaning bein ; lost on the boy however.

† In practicing this conversation without the phonograph, supply the missing numbers. See Art. 11, under Remarks.

PHRASES AND SENTENCES—(Continued)

Und wie viele Monate giebt es" im Jahr?

Zwölf. Januar, Februar, März, April, Mai, Juni, Juli, Auguſt, September, Oktober, November, Dezember.

Sieh' mal an'! Wie alt biſt' du' denn" jetzt?

Ich bin ſieben Jahre alt.

Wann haſt' du' denn" Geburtstag?

Am" dritten" März; übermorgen.

Ei, da ſoll" ich dir' wohl" etwas Schönes zum Geburtstag ſchenken?

Ach ja, Tante, bitte, ſei ſo gut und ſchenke mir doch" ein Fahrrad. Der Karl und der Erich haben ſo ſchöne Räder, und ich habe keins."

Du' biſt' aber auch" noch ſehr klein, mein Junge; aber ich will einmal deinen' Papa fragen; wenn er es erlaubt, ſchenke ich dir' eins." Und wann iſt denn" dein' Geburtstag, Bertha?

Meiner' iſt am fünfundzwanzigſten" April.

Wie gut du' das weißt.' Biſt' du' auch ſo klug wie der Emil?

Ja, ich kann ſchon das A B C ſagen.

And how many months are there in a year?

Twelve. January, February, March, April, May, June, July, August, September, October, November, December.

Well! Look at that! How old are you now?

I am seven years old.

When is your birthday, tell me?

On the third day of March; day after tomorrow.

So you want me to make you a nice present for your birthday, eh?

Yes, please, aunt, be so good as to give me a bicycle. Charles and Erich have such fine wheels, and I have none.

But you are very small yet, my boy; but I will ask your papa, if he is willing I will give you one. And when is your birthday, Bertha?

Mine is on the twenty-fifth of April.

How well you know it. Are you as clever as Emile?

Yes, I can already say the A B C.

PHRASES AND SENTENCES—(Continued)

Ei, das iſt aber ſchön! Sage' es doch einmal.	Well, that is fine indeed! Say it then.
A B C D E F G H I J K L M N O P Q R S T U V W Q R S T U V W X Y Z. O weh! kann's nicht lernen das A B C.	A B C D E F G H I J K L M N O P Q R S T U V W Q R S T U V W X Y Z. Alas! I can't learn the A B C.

For the benefit of our musically inclined students, we insert herewith Mozart's composition.

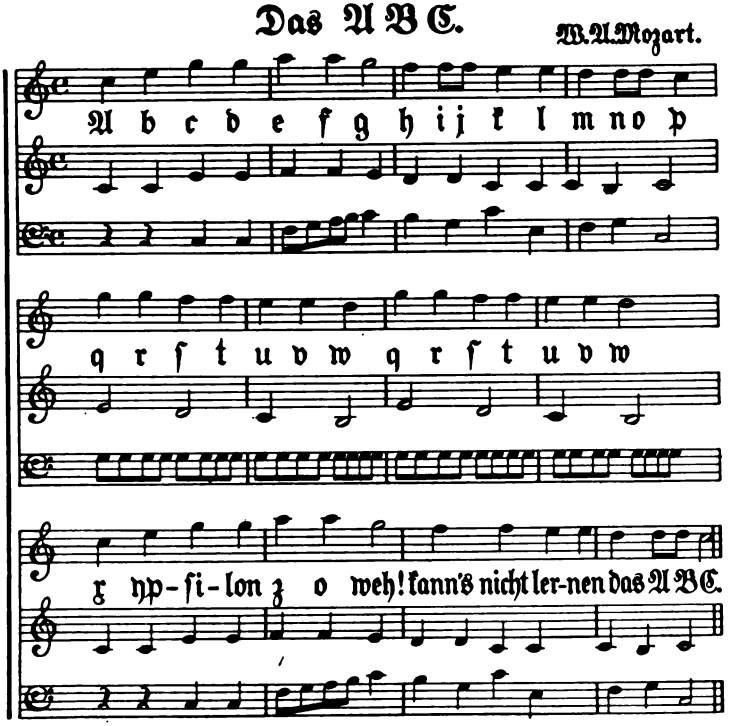

REMARKS

1. In Lesson VIII, Art. **8**, and Lesson X, Art. **6**, it was stated that a comparatively small number of nouns form the genitive and dative singular by adding the ending **n** or **en**. Since you are now acquainted with the various plural forms, you may observe the following rule:

All masculine nouns belonging to the fourth class have the genitive, dative, and accusative singular like the nominative plural.

Exceptions to the above rule are all nouns of foreign origin ending in **or**, and a few others. These, although belonging to the fourth class, form the genitive singular with **s**. Thus,

der Doktor,	die	Doktoren.
des Doktors,	der	
dem Doktor,	den	
den Doktor,	die	

The following two nouns, with which you are acquainted, are declined like „der Doktor" : „das Bett," "the bed"; „das Ende," "the end."

Feminine nouns, of course, have the same form in all cases of the singular. Lesson VIII, Art. **8**.

2. We have, so far, totally ignored the second person singular and plural. „Du," the personal pronoun of the second person singular, is much more frequently used than the equivalent English "thou." But, while it is often used for the English "you," the student must not fall into the error of calling everyone „du," whom in English he would address by "you." A stranger must always be addressed by „Sie," which, as you have been told, is really the third person plural. Man and wife address each other by „du," as do also brothers and sisters, parents and their children. Servants are often so addressed by their masters, although the custom is gradually dying out. Very intimate friends also, by mutual agreement, call each

other „du." The older of two friends is generally the one to propose and ask the consent of the younger to a „Brüderſchaft," "brothership," as such an agreement is called. The two friends afterwards address each other by their first names. The Lord is addressed by „Du."

The rules applying to the second person singular apply also to „ihr," the personal pronoun of the second person plural.

The declension of „du" and „ihr" is as follows:

Nominative,	du;	ihr.
Genitive,	deiner;	eurer.
Dative,	dir;	euch.
Accusative,	dich;	euch.

In letters, and in addressing the Lord, these pronouns, as well as „Dein" and „Euer" (see Art. 8 below), are capitalized, otherwise they are written with small initial letters.

3. That the student may better understand what is to follow about verbs in this and subsequent lessons, a number of grammatical terms are herewith explained, some of which have been used in previous lessons.

Tenses are the forms taken by a verb to point out the time in which the action indicated by the verb takes place. There are as many tenses in German as in English, viz., *present*, *past* (*imperfect*), *perfect*, *pluperfect*, *future*, *future perfect*. You have already become acquainted with the first three of these; the others will follow in due time.

Modes are verb-forms used to express action or being in a particular manner. There are four modes in German, *indicative*, *subjunctive*, *imperative*, and *conditional*. Since action, can be expressed as taking place in a particular manner at various times, there is a present indicative, a present subjunctive, a present imperative, a present conditional; an imperfect indicative, an imperfect subjunctive, etc. Thus far we have dealt only with the indicative and imperative modes.

A verbal noun is a form of a verb used as a noun. In German there is but one such form, viz., *the infinitive*.

A verbal adjective is a verb-form used as an adjective. There are two of these in German, *the present participle* and *the past participle;* the student is already acquainted with the latter.

4. *The second persons singular of the present and imperfect indicative of a verb have the ending* **ſt.**

1. *To form the second person singular of the present indicative take the third person singular and*

(*a*) *Substitute* **ſt** *for* **t** *in all verbs that have the ending* **t** or **et** *in the third person* (see Lesson III, Art. 8). *When the stem ends in an* **s***-sound this should be separated from the ending* **ſt** *by an* **e.** *This rule is, however, extensively disregarded in conversational language.*

(*b*) *Simply add* **ſt** *to the first or third person in all verbs that do not form the third person with* **t,** *but if the first or third person ends in an* **s***-sound, add only* **t.**

An exception to the above rules is the auxiliary „ſein," the second person singular of the present indicative being „du biſt."

2. *To form the second person singular of the imperfect simply add* **ſt** *to the first or third person, and* **eſt** *if the first or third person ends in* **d, t,** *or an* **s***-sound.*

Examples:

1 (*a*) *infinitive*	*third person singular*	*second person singular*
beſtellen,	er beſtellt,	du beſtellſt.
geſtatten,	er geſtattet,	du geſtatteſt.
haben,	er hat,	du haſt.
eſſen,	er ißt,	du iſſeſt.
wünſchen,	er wünſcht,	du wünſcheſt.

(*b*) *infinitive*	*first and third person singular*	*second person singular*
wollen,	ich, er will,	du willſt.
können,	ich, er kann,	du kannſt.
wiſſen,	ich, er weiß,	du weißt.
müſſen,	ich, er muß,	du mußt.

2 *infinitive*	*first and third person singular*	*second person singular*
beſtellen,	ich, er beſtellte,	du beſtellteſt.
geſtatten,	ich, er geſtattete,	du geſtatteteſt.
haben,	ich, er hatte,	du hatteſt.
nehmen,	ich, er nahm,	du nahmſt.
wiſſen,	ich, er wußte,	du wußteſt.
verſtehen,	ich, er verſtand,	du verſtandeſt.
bitten,	ich, er bat,	du bateſt.
leſen,	ich, er las,	du laſeſt.

5. *The second person plural of the present indicative is formed in all verbs by adding* **t** *to the stem, retaining the* **e** *of the infinitive ending* **en** *if the stem ends in* **d**, **t**, *or* **ſ**.

infinitive	*stem*	*second person plural*
beſtellen,	beſtell—	ihr beſtellt.
haben,	hab—	ihr habt.
dürfen,	dürf—	ihr dürft.
geſtatten,	geſtatt—	ihr geſtattet.
leſen,	leſ—	ihr leſet.

One exception to the above rule is „ſein," the second person plural of the present indicative being „ihr ſeid."

The second person plural of the imperfect indicative is formed by adding **t** *to the first person singular*, thus:

infinitive	*first person singular*	*second person plural*
beſtellen,	ich beſtellte,	ihr beſtelltet.
geſtatten,	ich geſtattete,	ihr geſtattetet.
haben,	ich hatte,	ihr hattet.
dürfen,	ich durfte,	ihr durftet.

6. *The second person singular of the present imperative is formed from the infinitive by dropping the final* **n**. In addition to this rule observe the following:

Verbs that have the stem vowel **e** *and change it to* **i** *in the second and third person singular of the present indicative also change it in the imperative and drop the entire ending* **en** *of the infinitive.*

Examples:

infinitive	*second person singular imperative*	
ſchenken,	ſchenke,	*give* (*thou*).
ſagen,	ſage,	*say* (*thou*).

infinitive	*third person singular present indicative*	*imperative*	
ſehen,	er ſieht,	ſieh,	*look* (*thou*).
geben,	er giebt,	gieb,	*give* (*thou*).

In ordinary conversation it is now customary to drop the **e** in a few other verbs also.

Examples:

infinitive	*second person singular imperative*	
kommen,	komme or komm,	*come* (*thou*).

The imperative being one of the simple verb forms the prefix of separable verbs is separated from the stem (see Lesson XI, Art. **14**).

Examples:

infinitive	*second person singular imperative*	
zuhören,	hör zu,	*listen* (*thou*).

Verbs, the stems of which end in **el**, generally drop the **e** of this stem-ending, when an **e** is attached to the stem. Thus,

klingeln, *to ring;* ich klingle, *I ring;* klingle, *ring.*
ſchmeicheln, *to flatter;* ich ſchmeichle, *I flatter;* ſchmeichle, *flatter.*

7. The second person plural of the present imperative is like the second person of the indicative (see Art. **5**). You will notice that the pronoun is not placed after the second person singular or plural of the imperative, while it always follows the verb in the first person plural, and the third person plural when used in address. Thus, „ſchenken wir, ſchenken Sie," but, „ſchenke. ſchenket," without the pronoun.

But when one wishes to be very emphatic, the pronoun follows the verb in the second person also. When „auch," "also," follows the imperative, the pronoun also generally follows the verb. For instance,

Ich kann es ihm nicht geben, gieb du es ihm!
I cannot give it to him, you give it to him!

Wenn du es erlaubst, lieber Freund, sage ich „du" zu dir. Sage du auch „du" zu mir, literally,
If thou allowest me, dear friend, I shall say "thou" to thee. Say thou also "thou" to me.

8. The possessive pronouns of the second person singular and plural are „dein" and „euer," respectively. They are declined like the other possessive pronouns, but the second **e** in „euer" is dropped in all cases where it adds an ending. Thus its declension is as follows:

SINGULAR

Nominative,	euer Vater,	eure Mutter,	euer Kind.
Genitive,	eures Vaters,	eurer Mutter,	eures Kindes.
Dative,	eurem Vater,	eurer Mutter,	eurem Kinde.
Accusative,	euren Vater,	eure Mutter,	euer Kind.

PLURAL

Nominative,	eure Väter,	Mütter,	Kinder.
Genitive,	eurer Väter,	Mütter,	Kinder.
Dative,	euren Vätern,	Müttern,	Kindern.
Accusative,	eure Väter,	Mütter,	Kinder.

9. In these lessons the possessive pronouns have so far been used only in connection with nouns, just as adjectives are used. Pronouns used in this manner are called *pronominal adjectives*. The possessive pronouns may, however, be also used alone; that is, as *pronouns proper*. Their English equivalents are "mine, thine, hers, its, ours, yours, theirs." For instance,

Meiner ist am fünfundzwanzigsten April.
Mine is on the twenty-fifth of April.

The „meiner" refers to and stands for „der Geburtstag" in this sentence. Notice the ending **er**. If used as a pronominal adjective „mein" would not have had this ending; thus, „mein Geburtstag."

Mark the following rule: The possessive pronouns proper have the same endings as the pronominal adjectives except in the nominative singular of the masculine form, where they have the ending **er**; and in the nominative and accusative singular of the neuter form, where they have the ending **es** or **s**. Thus, for instance,

Nominative, meiner, meine, meines or meins.
Accusative, meinen, meine, meines or meins.

The genitives and datives of the possessive pronouns proper are usually avoided, especially when far removed from the nouns for which they stand. The noun is then repeated with the pronominal adjective; or another form of the possessive pronoun proper may be used, of which we shall speak in a subsequent lesson.

10. The *indefinite article* „ein" and the *indefinite pronominal adjective* „kein," respectively, may be used, as shown in this lesson, as *indefinite pronouns proper*. Their English equivalents are "one" and "none, no one, not a one, not any." Their endings are the same as those of the possessive pronouns proper treated in Art. **9**. Thus,

Nominative,
einer, eine, eines, or eins. keiner, keine, keines, or keins.
Accusative,
einen, eine, eines, or eins. keinen, keine, keines, or keins.

For instance,

Der Karl und der Erich haben so schöne Räder, und ich habe keins.
Charles and Erich have such fine wheels and I have none.

Wenn es dein Papa erlaubt, schenke ich dir eins.
If your papa allows it, I will give you one.

The nature of the indefinite pronoun proper „ein" is most apparent when used in connection with an infinitive to show the case which the latter governs. For instance:

einem begegnen, *to meet someone.*

For other examples see Drill.

The indefinite pronoun „ein" provides the genitive, dative, and accusative singular of „man" (see Lesson XI, Art. **13**). This is especially the case, when the indefinite pronoun is followed by a relative. Then „ein" takes the place of „man" altogether, that is, also in the nominative case, and „man" cannot be used at all. For example,

Gehen Sie einem doch aus dem Wege!
Get out of one's (or, *people's*) *way, will you!*

Einer, der zu viel ſpricht, iſt nicht klug.
One who talks too much is not clever.

11. There are various kinds of numerals, with three of which—cardinals, ordinals, and iteratives—the student has already been acquainted in this and preceding lessons.

1. *The cardinals* are those numbers directly expressing how many units are to be considered, as „eins, zwei, drei," etc. Of the cardinals, „ein(s), zwei," and „drei" are fully declined. The other cardinals are capable of a dative form only.

With respect to „ein" and „eins" see Lesson V, Art. **1**, and Art. **10** of this lesson. Note also the following: „ein," undeclined, is used in forming other cardinals, as illustrated below:

einundzwanzig, *twenty-one.*
einunddreißig, *thirty-one.*
but: ein Hundert, one *hundred.*
ein Tauſend, one *thousand.*
eine Million, one *million.*

Notice, also, that **a** hundred, **a** thousand is usually given in German by „hundert" and „tauſend" without „ein," but **a** million by **eine** Million, that is with the article. Thus,

ein Hundert Kinder, one *hundred children.*
hundert Kinder, a *hundred children.*
ein Tauſend Mark, one *thousand marks.*
tauſend Mark, a *thousand marks.*

eine Million Mark { one / a } *million marks.*

It will be noticed that, while all other cardinals are written with small initial letters „Million" is written with a capital **M.** This is explained by the fact that „Million" and its multiples „Billion, Trillion" have fully retained their character as nouns, while the other cardinals have either wholly or partly lost it. It is for this reason, also, that combinations of numbers are written together in groups, except those with „Million." This word is a feminine noun and therefore requires „eine" instead of „ein" and the plural form „Millionen" after „zwei, drei," etc. For example,

zweihundert und zweiundvierzig Häuſer, 242 houses.
dreitauſend achthundert und neunundzwanzig Mark, 3,829 marks.
vier Millionen fünftauſend ſechshundert und vierzehn Mark, 4,005,614 marks.

„tauſend" and „hundert" are also sometimes used as nouns and are then capitalized and declined.

ein ganzes Hundert, *a whole hundred.*
viele Hunderte von Kindern, *many hundreds of children.*
Und Tauſende von Frauen und Kindern ſtarben in einem Tage. *And thousands of women and children died in a day.*

The declension of the numerals „zwei" and „drei" is as follows:

Nominative,	zwei,	drei.
Genitive,	zweier,	dreier.
Dative,	zweien,	dreien.
Accusative,	zwei,	drei.

The genitive forms are used attributively and pronominally; the dative forms only pronominally. Furthermore the genitive forms are rarely employed, the preposition „von" being

preferably used instead. This being the case, we have practically only the pronominal dative forms of these numerals to deal with. Thus,

Genitive used attributively:

Der Preis zweier Zimmer,
better, der Preis von zwei Zimmern, } *The price of two rooms.*

Genitive used pronominally:

Iſt dieſe Frau nicht Mutter von zwei Kindern?—Nein, ſie iſt die Mutter dreier, better, von dreien.

Is not this woman mother of two children?—No, she is mother of three.

Dative used pronominally:

Wie vielen Kindern ſind ſie begegnet?—Ich bin nur dreien begegnet.

How many children did you meet?—I met only three.

but

Ich bin nur drei Kindern begegnet. *I met only three children.*

As has been said, the other cardinals can *only* form a dative, so that the genitive *must be* expressed with „von." As in the case of „zwei" and „drei," the dative form with the ending **en** is used only when the numeral is used pronominally. The numeral „ſieben," already ending in **en**, remains the same in the dative case. Thus,

Wie vielen Kindern ſind Sie begegnet?—Ich bin dreizehnen begegnet.

How many children did you meet?—I met thirteen.

2. *The ordinals* are the numerals that show the order of anything in a series. They are formed by attaching to the cardinals below 20 the ending **te** and to 20 and those above the ending **ſte**, exceptions being „erſte," "first" and „dritte," "third." In combined forms only the last numeral is given the ending, as in English. Thus,

der fünfundzwanzigſte April, *the twenty-fifth of April.*

The ordinals are regularly declined like any other adjective.

3. *The iteratives* are the numerals that express repetition, as „einmal, zweimal, dreimal, viermal," etc., "*once, twice, thrice,* or *three times, four times,*" etc. The iteratives are formed by attaching to the ordinals the syllable „mal," "time." Other numerals will be given in a subsequent lesson.

12. Dates are given in German in two ways:

1. In ordinary conversation, or when relating an incident, the date is given by „am" "on the" with a following ordinal and the name of the month, which is indeclinable. The names of all months being masculine, the preposition „an" governing the dative because not answering the question *whereto,* the definite article takes the form „dem," which contracted with the preposition, gives „am"; the ordinal takes the ending **en.** See Lesson VIII, Art. **6** and Lesson X, Art. **11.**

2. In dating letters the accusative case is used, thus,

Scranton, den zweiundzwanzigsten Januar 1901.

The year is given in cardinal numbers, just as in English, and may or may not, in relating an incident, be preceded by „im Jahre." Thus,

Meine Schwester starb achtzehnhundert vierundsechzig.
My sister died in eighteen hundred and sixty-four.

Or,

Sie starb im Jahre achtzehnhundert vierundsechzig.
She died in the year eighteen hundred and sixty-four.

In German, "in" is *never* used alone before the number of the year, as it is in English. When the month is also given, the year either follows directly, which is the preferable form, or is preceded by the genitive „des Jahres."

Sein Vater starb am zweiten März 1896,
or, Sein Vater starb am zweiten März des Jahres 1896.

In dating letters the genitive „des Jahres" is invariably omitted.

13. The names of the days of the week are masculine and declinable. As in expressing dates, the preposition „an" is used contracted with the definite article into „am."

14. As in English, verbs are used impersonally with „es," "it," when denoting phenomena of nature. Thus,

es regnet, *it rains.*

The impersonal use of verbs is, however, far more extended in German than in English. We have already met one of the many idiomatic expressions employing impersonal verbs, viz.,

es giebt (with accusative), *there is.*
es gab, *there was.*

We have in this lesson another, viz.,

es klingelt, *the bell rings;* literally, *it rings.*
es klingelte, *the bell rang;* literally, *it rang.*

Most impersonal verbs form the perfect with the auxiliary „haben." Thus,

es hat gegeben, *there has been.*
es hat geklingelt, *the bell has rung;* literally, *it has rung.*

More impersonal verbs will be found in subsequent lessons.

15. The verb „ſollen" has various meanings. Like the English "shall" it denotes obligation and command. It does *not*, however, denote futurity as does "shall." We shall have occasion to refer to this in a subsequent lesson.

In this lesson „ſollen" appears with its two most frequent meanings, which are, at the same time, those most difficult to render in English. In the sentence „wir ſollen ſchöne Grüße von Mama beſtellen" it means "we are told to," "we are to." In the sentence, the children *have been told* to go to their aunt and deliver a message, their obligation to do so is expressed by „wir ſollen."

In the sentence „und ihr ſollt zum Thee kommen," „ſollen" implies the desire on the part of the one extending the invitation, that the one invited will come. Thus the above sentence is rendered by "she (mamma) wishes you and uncle Paul to come to tea."

In the same meaning „ſollen" appears in the sentence „da ſoll ich dir wohl etwas Schönes ſchenken?" The questioner

implies that the boy *wishes* her to make him a present. Thus we have rendered the sentence in English by "you want me to." Other meanings of „ſollen" will be given hereafter.

16. The verbs „kennen" and „können" are often confounded with each other by beginners, not alone on account of their similarity in spelling but also on account of their similarity in meaning. For „können," when used without a following infinitive, often means "to know," as in the sentence:

Ja; und ich kann ſchon ſehr viel.
Yes; and I **know** *a great deal already.*

but

Ja, ich kann ſchon das A B C ſagen.
Yes; I **can** *already say the A B C.*

„können" in the sense of "to know" is mostly used when followed by a noun. Thus "to know a language, a rule, lessons, games." Example:

Kannſt du ſchon deine Lektion, Emil?
Do you (dost thou) know your (thy) lesson already, Emile?

„Kennen" is also often confounded with „wiſſen." Both mean "to know," but there is this difference: „kennen" means "to be acquainted with," as you were told in previous lessons, while „wiſſen" means "to know," "to have knowledge of," as, for instance, of facts.

The English "to know how" is rendered in two ways in German. When it is equivalent in sense to "can" it is given by „können." Thus,

Können Sie fahren?
Do you know how to drive, or *can you drive?*

When not equivalent to "can" it is given, in German, either by „wiſſen" followed by an infinitive with „zu" or by „wiſſen" followed by „wie" and the impersonal pronoun „man." For instance,

Die Deutſchen wiſſen zu leben.
Die Deutſchen wiſſen, wie man lebt.
Germans know how to live.

The English construction must *never* be used. Thus you *cannot* say, „die Deutſchen wiſſen wie zu leben."

17. The word „denn," which you learned in Lesson VI as a coordinate conjunction, appears in this lesson as an adverb. It is equivalent to the English "then" put in the middle of a sentence for emphasis, also to such expressions as "pray, tell me, why, please." Thus, for example,

Sie ſagen, daß Ihr Freund nicht engliſch und auch nicht deutſch ſpricht; was für eine Sprache ſpricht er **denn?**
You say that your friend speaks neither English nor German; **then** *what language does he speak?*

The adverb „denn" also often assumes the meaning of "then" in the sense of "afterward, consequently, subsequently, so, of course." It is then frequently coupled with „auch." For example,

Er bat mich, ihm zu helfen, und ich half ihm **denn auch.**
He asked me to help him, and **so** *I helped him.*

18. The adverb „auch," which means "also," often has the effect of throwing into the sentence a sort of explanatory, sometimes apologetic, sense. This is particularly apparent in the sentence:

Du biſt aber auch noch ſehr klein, mein Junge.
But you are very little yet (you must admit), my boy.

The English rendering of such phrases must, of course, depend greatly on the tone of the conversation.

19. For the meaning of „doch" see Lesson IX, Art. **13.**

20. „Wohl" as adjective and adverb originally means "well" as in the phrase „leben Sie wohl" (see Lesson VIII, Art. **16**). Thus, also, in the sentence,

Ich bin nicht **wohl,** or mir iſt nicht **wohl.**
I am not **well;** *I am not feeling* **well.**

As an adverb „wohl" has various other meanings. Thus where it appears as in this lesson, it means "perhaps, may be, probably, possibly, I presume, I should say, I dare say."

Examples:

Wie ſehen Sie denn aus! Sie ſind **wohl** krank?
How you do look! **Perhaps** *you are ill?*

Warum hat der Engländer den Wagen nicht gekauft?—Er hat **wohl** nicht genug Geld gehabt.
Why did not the Englishman buy the carriage?—**Probably** *he did not have enough money.*

Ei, da ſoll ich dir **wohl** etwas Schönes ſchenken?
Ah, then **I presume** *you want me to give you a nice present?*

In questions „wohl" often means "I wonder." For example,

Wie ſpät iſt es **wohl** jetzt?
How late is it now, **I wonder?**

„wohl—aber" has the same meaning as „zwar—aber" (see Lesson VIII, Art. 17). For example,

Er ſpricht **wohl** etwas deutſch, aber nicht ſehr gut.
He speaks a little German, **it is true,** *but not very well.*

DRILL

(See Lesson VIII, Art. 8, Lesson X, Art. 6, Lesson XI, Arts. 4 and 5, Lesson XII, Arts. 1, 2, and 3.)

der Onkel, *the uncle,*	**die Onkel;** *the uncles;*	**der Gruß,** *the greeting,*	**die Grüße.** *the greetings.*
des Onkels,	der Onkel;	des Grußes,	der Grüße.
dem Onkel,	den Onkeln;	dem Gruße,	den Grüßen.
den Onkel,	die Onkel;	den Gruß,	die Grüße.

Complete the declension of the following nouns in the same manner as above:

der Abend, die Abende; der Geburtstag, die Geburtstage.
das Jahr, die Jahre; das Geſpräch, die Geſpräche.

das Kind, *the child,*	**die Kinder.** *the children.*
des Kindes,	der Kinder.
dem Kinde,	den Kindern.
das Kind,	die Kinder.

Complete the declension of the following nouns in the same manner as above:

das Blatt,	die Blätter.
das Buch,	die Bücher.
das Adreßbuch,	die Adreßbücher.
das Ei,	die Eier.
das Geld,	die Gelder.
das Trinkgeld,	die Trinkgelder.
das Haus,	die Häuſer.
das Geſchäftshaus,	die Geſchäftshäuſer.
das Rad,	die Räder.
das Fahrrad,	die Fahrräder.

(See Art. 1.)

der Neffe, *the nephew,*	**die Neffen.** *the nephews.*
des Neffen,	der Neffen.
dem Neffen,	den Neffen.
den Neffen,	die Neffen.

Complete the declension of the following nouns in the same manner as above:

der Deutſche, die Deutſchen; der Herr, die Herren.
der Junge, die Jungen; der Knabe, die Knaben.
der Phonograph, die Phonographen.

(See also Lesson XI, Art. 5.)

die Nichte, *the niece,*	**die Nichten.** *the nieces.*
der, der, die } Nichte,	der, den, die } Nichten.

Decline like „die Nichte" a number of the many feminine nouns with more than one syllable that you have learned; also „die Zeit," „die Bahn."

der Doktor, *the doctor,*	**die Doktoren.** *the doctors.*
des Doktors,	der
dem Doktor,	den } Doktoren.
den Doktor,	die

Decline like „der Doktor“:

das Bett, die Betten; das Ende, die Enden.

(See Arts. **2**, **3**, **4**, and **8**.)

ich gehe, *I go,*	**er geht,** *he goes,*	**du gehst.** *thou goest.*

Gehst du schon in die Schule, Emil?—Nein, ich gehe noch nicht in die Schule, aber mein großer Bruder geht in die Schule.

In welche Schule geht dein großer Bruder?—Er geht in die deutsche Schule.

Verstehst du deutsch?—Nein, ich verstehe nicht deutsch, aber mein Freund Paul versteht es.

Hast du viele Freunde in der Schule?—Ja, ich habe sehr viele Freunde.

Hast du heute nachmittag Zeit?—Ja, ich habe Zeit; warum fragst du?—Ich will eine Spazierfahrt machen; begleitest du mich?—Ja, wenn du es wünsch(e)st, begleite ich dich.

Was machst du da, Emil?—Ich sehe aus dem Fenster, Mama.

Warum antwortest du nicht, Wilhelm? Hörst du nicht?—Ja, Mama, ich komme schon.

Wann gehst du abends zu Bett?—Um zehn Uhr.

Wie lange schläfst du des Morgens?—Ich schlafe immer bis sieben Uhr.

Wann frühstückst du?—Um acht Uhr.

Was thust du nach deinem Frühstück?—Nach meinem Frühstück studiere ich.

Was studierst du?—Ich studiere deutsch.

Sprichst du schon etwas deutsch?—Ja, ich spreche es schon ein wenig.

Issest (ißt) du gern Kuchen?—Ja, ich esse gern Kuchen.

Wann reisest (reist) du nach Hamburg?—Morgen.

Schenkſt du mir etwas zum Geburtstag, Tante?—Ja, wenn du recht fleißig in der Schule lernſt, ſchenke ich dir etwas Schönes zu deinem Geburtstag.

ich weiß,	**er weiß,**	**du weißt.**
I know,	*he knows,*	*thou knowest.*

Kannſt du ſchon bis drei zählen?—Ja, ich kann bis hundert zählen.

Kannſt du deutſch verſtehen?—Ja, ich kann es ganz gut verſtehen?

Kannſt du ſchon leſen?—Nein, ich kann noch nicht leſen, aber meine große Schweſter kann leſen.

Mama, darf ich ein wenig auf die Straße gehen?—Nein, mein Junge, du darfſt nicht gehen, es iſt zu kalt draußen.

Willſt du nicht etwas eſſen, lieber Bruder?—Nein, ich danke dir, liebe Schweſter, ich bin gar nicht hungrig.

Willſt du nicht auf mich warten, Erich? Ich komme gleich.—Nein, Karl, ich kann nicht auf dich warten; ich muß ſofort nach Hauſe gehen.

Warum mußt du nach Hauſe gehen?—Meine Mama iſt nicht ganz wohl.

Weißt du, daß ich morgen Geburtstag habe?—Nein, das habe ich nicht gewußt.

Du mußt mir etwas Schönes ſchenken.—Gewiß, was willſt du haben?—Du kannſt mir ein ſchönes Buch ſchenken.

Wie alt biſt du, Emil?—Ich bin ſieben Jahre alt.
How old are you, Emile?—I am seven years old.

Biſt du heute in der Schule geweſen?—Nein, wir haben heute keine Schule gehabt.

Biſt du auch immer recht fleißig?—Ja, Tante, ich bin ein fleißiger Junge.

Willſt du etwas eſſen? Biſt du hungrig?—Ja, ich habe großen Hunger.

Wo biſt du geweſen?—Ich bin bis zu Hauſe geweſen.

Du biſt doch nicht krank?—O nein, ich bin nicht krank. Warum glaubſt du, daß ich krank bin?—Du ſiehſt ſo krank aus.

ſein,	**ich, er war,**	**du warſt.**
to be,	*I, he was,*	*thou wast.*

Wo warſt du geſtern, lieber Freund? Ich wollte dich beſuchen, aber du warſt nicht zu Hauſe.—Ich war im Theater.

Sagteſt du nicht geſtern morgen, daß du nicht gern ins Theater gehſt?—Ja, das habe ich zwar geſagt, aber ich traf am Nachmittag meinen Onkel aus Bremen, und er bat mich mit ihm ins Theater zu gehen.

Du wollteſt mich einmal deinem Onkel vorſtellen; warum ſagteſt du mir nicht, daß er hier war?—Du mußt mich entſchuldigen, lieber Karl. Mein Onkel kam ganz plötzlich und reiſte nach dem Theater gleich wieder nach Hauſe.

Sprachſt du nicht vorhin mit jener alten Dame dort?—Ja; ſie ſagte mir, daß du ihr Neffe biſt.—Wußteſt du das nicht?—Nein, ich wußte es nicht.—Konnteſt du verſtehen, was ſie ſprach?—Ja, aber nicht ſehr gut; ſie ſpricht nicht ſehr deutlich; ich glaube, die alte Dame hat keine Zähne mehr.

Bateſt du mich nicht am letzten Montag um mein neues Buch?—Ja; du laſeſt in dem Buche, als ich dich beſuchte. Kannſt du es mir heute geben?—Ja, ich bringe es dir heute abend nach deiner Wohnung.

(See Arts. 2, 5, and 8.)

Das iſt hübſch von euch, daß ihr eure alte Tante einmal beſucht.

It is kind of you to call upon your old aunt (literally, *That is kind of you, that you visit your old aunt once*).

Woher kommt ihr?—Wir kommen von Hauſe.

Seid ihr heute nicht in der Schule geweſen?—Nein, es iſt ja Sonnabend heute.

Habt ihr am Sonnabend keine Schule?—Nein, wir haben am Sonnabend keine Schule.

In welche Schule geht ihr?—Wir gehen in die deutſche Schule.

Wieviele Stunden habt ihr Schule jeden Tag?—Am Montag, Dienstag, und Freitag haben wir Schule vormittags von acht bis zwölf und nachmittags von zwei bis drei Uhr; am Mittwoch und Donnerstag haben wir nur vormittags Schule.

Wie alt ſeid ihr?—Ich bin acht Jahre alt, und die Bertha iſt ſieben Jahre alt.

Könnt ihr schon bis hundert zählen?—Ja, wir können bis hundert zählen.

Könnt ihr schon lesen?—Ja, wir können schon lesen.

Wollt ihr nicht etwas essen?—Ja, bitte; wir sind hungrig.

Habt ihr noch nicht zu Mittag gegessen?—Nein, wir essen immer erst um zwei Uhr.

Weiß eure Mama, daß ihr bei mir seid?—Gewiß, und wir sollen schöne Grüße bestellen und dich und Onkel Paul bitten zu uns zum Thee zu kommen.—Heute abend?—Ja, heute abend.—Ihr habt doch nicht große Gesellschaft?—Nein; nur Onkel Emil und Tante Marie aus Bremen sind da.

haben,	**ich hatte,**	**ihr hattet.**
to have,	*I had,*	*you had.*

Warum kamt ihr gestern abend nicht? Wir erwarteten euch.—Ja, wir wußten, daß ihr uns erwartetet und waren auch auf dem Wege zu euch; aber als wir an euer Haus kamen, wollten wir nicht eintreten.

Warum wolltet ihr nicht eintreten?—Wir dachten, daß ihr große Gesellschaft hattet.

Warum dachtet ihr das?—Eure Fenster waren alle hell.

Das waren nicht unsere Fenster. Wir wohnen jetzt im ersten Stock; wußtet ihr das nicht?—Nein, das wußten wir nicht.

Wart ihr am Montag im Theater?—Nein, wir hatten leider keine Zeit.—Warum hattet ihr keine Zeit? Ihr habt doch abends nichts zu thun.—O doch; wir studieren abends immer sehr fleißig.

Was studiertet ihr denn am Montag?—Am Montag hatten wir unseren deutschen Lehrer bei uns und nahmen deutschen Unterricht.

Sagtet ihr uns nicht einmal, daß ihr französische Stunden nehmt?—Ja, wir lernen auch französisch. Wir haben zweimal in der Woche französischen Unterricht, Mittwoch und Donnerstag.

(See Art. 6.)

Bitte, Tante, schenke mir ein Fahrrad.

Please, dear aunt, give me a bicycle.

Sei recht fleißig und lerne deine Lektionen gut, dann kaufe ich dir ein Fahrrad.

Wo biſt du geweſen, Emil? Antworte mir ſofort!—Sei nicht böſe, Mama; ich war mit meinen Freunden im Park.—Nun gut, ich will dir verzeihen; aber thu es nicht wieder.

Guten Tag, mein lieber Freund. Begleite mich nach meinem Hauſe und erzähle mir, wie es dir gegangen iſt.—Gern; aber zuerſt ſage mir, wo du wohnſt. Ich habe nicht viel Zeit; ich muß heute noch nach München reiſen.—Ach, fahre morgen und bleibe heute abend bei uns zum Abendbrot und koſte einmal meinen Wein, den ich mir vor ein paar Wochen gekauft habe.—Verzeihe, aber ich kann deine Einladung nicht annehmen; ich darf wirklich meinen Zug nicht verſäumen. Beſtelle, bitte, viele Grüße an deine liebe Frau und deine Kinder.

Bitte, gieb mir ein Glas Waſſer.
Please give me a glass of water.

Marie, bring dem gnädigen Fräulein ein Glas Waſſer.
Emil, mein Sohn, gieb der Tante die Hand.
Bertha, ſprich nicht, wenn man dich nicht fragt.
Junge, iß nicht ſo viel. Morgen biſt du krank.
Verſprich mir, daß du mich bald beſuchſt.—Ich verſpreche es.
Vergiß nicht, mir dein neues Buch zu bringen.

Marie, ſieh einmal nach, wer da iſt.
Mary, just see who is there.

Ei, guten Tag, lieber Freund. Tritt ein, nimm Platz, lege deinen Hut ab und mache es dir bequem.

Bitte, ſtelle mich doch zuerſt deiner lieben Frau vor.—Meine Frau iſt leider nicht zu Hauſe, aber ſie muß bald zurück kommen.

Haſt du Herrn Müller wieder einmal geſehen?—Ja; er will euch gerne kennen lernen. Lade ihn doch einmal ein. Er iſt ein ſehr liebenswürdiger Herr.

(See Art. 7.)

gehen,	**ihr geht,**	**geht.**
to go,	*you go,*	*go.*

Kinder, fragt nicht ſo viel; ich kann eure Fragen nicht beantworten; ich habe keine Zeit.

Geht nach Hauſe und grüßt eure lieben Eltern.

Sagt eurer Mama, daß ich vielmals danke und heute abend komme.

Seid recht fleißig und vergeßt eure alte Tante nicht.

Beſucht mich bald wieder. Schlaft wohl! Adieu.

(See Art. 9.)

Und wann iſt dein Geburtstag, Bertha?—Meiner iſt am fünfundzwanzigſten April.

And when is your birthday, Bertha?—Mine is on the twenty-fifth of April.

Wie alt iſt dein Sohn jetzt, lieber Freund?—Mein Sohn iſt dreizehn Jahre alt; und deiner?—Meiner iſt noch ſehr jung; er iſt erſt fünf Jahre alt.

Mein Onkel wohnt in München; wo wohnt deiner?—Meiner wohnt in Berlin.

Meine Tochter iſt ſechs Jahre alt, und wie alt iſt deine?—Meine iſt erſt fünf Jahre alt.

Meine Tante hat ein großes, ſchönes Haus; hat deine auch ein Haus?—O ja, meine hat zwei Häuſer.

Ich habe geſtern ein neues Fahrrad gekauft; es hat hundert und fünfzig Mark gekoſtet. Was hat deins gekoſtet?—Meins hat nur hundert und vierzig Mark gekoſtet.

Mein Hotel liegt an der Friedrichſtraße, wo liegt deins?—Meins liegt an der Hollmannſtraße.

Haſt du den Stock meines Freundes oder deines?—Ich habe den Stock meines Freundes.

Haſt du den Hut meiner Schweſter oder deiner?—Ich habe denjenigen deiner Schweſter.

Haſt du das Geld meinem Freunde oder deinem gegeben?—Ich habe es meinem (Freunde) gegeben.

Haſt du meinen Hut oder deinen?—Ich glaube, ich habe deinen (Hut).

Haſt du meine Tante oder deine Tante geſprochen?—Ich habe meine und deine (Tante) geſprochen.

Fahren Sie und Ihr Freund zuſammen nach Hamburg?—Nein; er fährt nach München. Mein Zug geht um zwei Uhr und ſeiner um drei.

Sagen Sie mir doch, Herr Doktor, wohnen Sie nicht in der Nähe meines Bruders?—Nein; mein Haus ist in der Voßstraße und seins in der Wilhelmstraße.

Finden Sie unseren Park so hübsch wie Ihren?—Unserer ist nicht so hübsch und groß wie Ihrer.

Aber unser Theater ist hübsch, nicht wahr?—O ja; aber unseres ist auch so schön wie Ihres.

Denkst du nicht, Bertha, daß unser Herr Lehrer sehr klug ist?—O ja, ich glaube, eurer ist sehr klug; unserer ist auch sehr klug, aber nicht sehr liebenswürdig.

Findest du das Haus des Herrn Doktor Barnet nicht hübsch?—O ja, es ist recht hübsch, aber eures hat eine bequeme Lage und seins nicht.

(See Art. **10.**)

Wenn es dein Papa erlaubt, schenke ich dir eins.

If your papa allows it, I will give you one.

Der Herr dort sieht so komisch aus; ist es nicht ein Engländer?—Ja, das ist einer.

Sagen Sie mir, ist der Wagen dort eine Droschke erster Klasse?—Jawohl, das ist eine.

Das große Haus dort an der Ecke ist wohl ein Theater, nicht wahr?—Jawohl, es ist eins.

Soll ich dir zum Geburtstag einen schönen Stock schenken, Emil?—Ja, bitte, Tante, schenke mir einen.

Hat das Mädchen keine Mutter mehr?—O ja, sie hat noch eine.

Haben Sie nicht eine kleine Schwester?—Ja, ich habe eine.

Wünschen Sie nicht noch ein Stück Kuchen?—Ja, danke, ich nehme noch eins.

Hast du ein Fahrrad, Emil?—Ja, ich habe eins, und zwar ein sehr schönes.

Der Karl und der Erich haben so schöne Räder, und ich habe keins.

Charles and Erich have such fine wheels and I have none.

Haben Sie keinen Überzieher?—Nein, ich habe keinen; es ist ja nicht kalt draußen.

Haben Sie keinen Freund hier in Berlin?—Nein, ich habe leider keinen.

Kennen Sie einen guten Zahnarzt?—Nein; ich kenne keinen.

Hat Ihr Bruder nicht eine Tochter?—Nein, er hat keine mehr; meine Nichte ist vor einem Jahre gestorben.

Haben Sie eine Schwester?—Nein, ich habe keine.

Wir haben eine Einladung zum Konzert bekommen; haben Sie auch eine?—Nein, ich habe keine bekommen.

Wollen wir heute eine deutsche Stunde nehmen?—Nein, ich will heute einmal keine nehmen, ich bin nicht wohl.

Hat Ihnen meine Frau nicht Geld gegeben?—Nein, sie hat mir keins gegeben.

Haben Ihre Schwestern schon ein Theater besucht?—Nein, sie haben noch keins besucht. Sie sind noch zu jung dazu.

Haben Sie kein Geld?—Nein, ich habe keins.

Hat Ihr Freund schon ein passendes möbliertes Zimmer gefunden?—Nein, er hat noch keins gefunden.

einem begegnen.
to meet someone.

einem Angst machen.
einem etwas geben.
einem etwas versprechen.
einem etwas sagen.
einem etwas glauben.
einem etwas erzählen.
einen ansehen.
einen fragen.
einen begleiten.

(See Common Phrases in Lessons X, XI, and XII.)

gut Freund mit einem sein.
einem um den Hals fallen.
einem an die Hand gehen.
sprechen, wie es einem ums Herz ist.
einem zu Herzen gehen.
einem das Herz schwer machen.
kein Herz zu einem haben.
Mitleid mit einem haben.
einem in den Weg kommen.
einem aus dem Wege gehen.
einem böse sein.
einem etwas im Guten sagen.
einem näher und näher kommen.
einem auf dem Halse liegen.
einen auf dem Zuge haben.
nicht gut auf einen zu sprechen sein.
gut sein für einen.
einen grüßen lassen.

Gehen Sie einem doch aus dem Wege!
Get out of one's way, will you!

Sprechen Sie doch nicht ſo etwas; Sie machen einem ja Angſt!

Please do not speak that way; you actually frighten one (or *people*)*!*

Man kann nicht gut Freund mit einem ſein, dem man nicht glauben kann.

One cannot be on good terms with people, whom one cannot believe.

Sehen Sie einen doch nicht immer ſo an! Das iſt ja unangenehm.

Do not always look at people that way! It is certainly disagreeable.

Warum ſind Sie böſe? Sie können einem das doch im guten ſagen, nicht wahr?

Why are you angry?—You certainly can tell one (*people*) *that in a friendly manner, can you not?*

Einer, der zu viel ſpricht, iſt nicht klug.

One who talks too much, is not clever.

Das Herz eines, der kein Mitleid kennt, iſt krank.

The heart of one who knows no mercy is ill; or, *The hearts of those* (or *people*) *who know no mercy, are ill.*

(See Art. 11, 1.)

Count from 1 to 100.

Count from 1 to 100, omitting the even numbers.

Count from 2 to 100, omitting the odd numbers.

Pronounce in German the following numbers: 1,076; 2,336; 8,567; 10,222; 4,795,364.

Wieviel hat Ihr neuer Wagen gekoſtet?—Hundert Mark.

How much did your new carriage cost (*you*)*?—A hundred marks.*

Sagten Sie mir nicht vorhin, daß Sie zweihundert Mark für Ihren Wagen bezahlt haben?—Nein Sie haben mich nicht verſtanden; ich ſagte einhundert Mark.

Was iſt die Nummer Ihres Hauſes; einhundert und drei oder zweihundert und drei?—Die Nummer iſt einhundert und drei.

Wiſſen Sie nicht, wieviel Geld der Amerikaner hat?—O, der hat viel Geld; ich glaube, daß er eine Million hat; es kann auch ſein, daß er zwei, drei, oder vier Millionen hat.

ein ganzes Hundert.
a whole hundred.

Waren Sie im Park?—Ja; die Schule hat einen Spaziergang gemacht; es waren viele Hunderte von Kindern dort.

Wiſſen Sie, wieviel das große Gebäude gekoſtet hat?—Nein, ich weiß es nicht, aber ich glaube, es hat viele Tauſende gekoſtet.

Er hatte großes Mitleid mit ihnen und gab Hunderten von ihnen zu eſſen und zu trinken.

der Preis zweier Zimmer;
der Preis von zwei Zimmern. } *the price of two rooms.*

Weſſen Laden iſt das dort an der Ecke?—Das iſt der Laden von zwei Brüdern (zweier Brüder) namens Meier.

Können Sie mir nicht die Namen von drei guten Büchern (dreier guter Bücher) ſagen? Ich will meinem Sohne eins zum Geburtstag ſchenken.—O ja, ich kann Ihnen die Namen von vieren oder fünfen ſagen.

Iſt dieſe Frau nicht Mutter von zwei Kindern?—Nein, ſie iſt die Mutter von dreien (dreier).

Wie vielen Kindern ſind Sie begegnet?—Ich bin nur ſechzehnen begegnet.

Von den ſechzehn Kindern hatte nur eins einen Hut, die anderen hatten keine Hüte.

(See Arts. **11**, 2, and **12**.)

Mein Geburtstag iſt übermorgen, am dritten März.
My birthday is day after tomorrow, the third of March.

Wiſſen Sie, in welchem Jahre Waſhington geſtorben iſt?—Das will ich meinen; er ſtarb im Jahre 1799.—Und an welchem Tage?—Am 14ten Dezember.

Können Sie mir ſagen, wann Lafayette nach Amerika kam?—Ja; er kam im Jahre 1777 nach Amerika.

Wann ist Washingtons Geburtstag; weißt du das, Emil?—Ei gewiß, an dem Tage haben wir ja keine Schule. Washingtons Geburtstag ist am 22sten Februar.

Wann starb Abraham Lincoln?—Am 15. April des Jahres 1865.

Scranton, den 22. Januar 1901.

Mein lieber Bruder.

Ich bin am 20ten von New York nach Scranton gereist, wie Du es wünschtest, und habe am nächsten Tage gleich unseren Onkel besucht. . . . . .

(See Art. **11**, 3.)

Hör mal zu.	**Sage es doch einmal.**
Just listen once.	*Just say it once.*

Haben Sie dem Kellner gesagt, daß wir essen wollen?—Ich habe es ihm nicht nur einmal, sondern dreimal gesagt.

Marie, es hat bereits zweimal geklingelt. Sehen Sie doch mal nach, wer da ist.

Wie oft gehen Sie nach München?—Ich reise zweimal den Monat dahin.

Wie oft gehen Sie ins Theater?—Ich gehe sehr oft ins Theater; vier bis fünfmal die Woche.

Wie viel ist drei mal drei?—Drei mal drei ist neun.

Wie viel ist fünf mal fünf?—Fünf mal fünf ist fünfundzwanzig.

Wie viel ist 2×6?—2×6 ist 12.

Wie viel ist 10×20?—10×20 ist 200.

(See Art. **13**.)

Waren Sie am Montag im Theater?—Nein, wir waren am Dienstag dort.

Were you at the theater on Monday?—No, we were there on Tuesday.

An welchen Tagen nehmen Sie deutschen Unterricht?—Ich nehme alle Tage Unterricht, nur am Sonntag nicht.

Gehen Sie am nächsten Montag ins Konzert?—Ja, wenn ich Zeit habe.

Wir waren am Mittwoch in New York und haben unseren Freund besucht; er läßt Sie grüßen.—Danke sehr.

Mein Geburtstag ist am nächsten Freitag; du kommst doch zu mir?—Das thut mir leid; am Freitag kann ich nicht kommen. Mein Lehrer, der mir deutschen Unterricht giebt, kommt jeden Dienstag und Freitag.—Ach, sage ihm, er soll an einem anderen Tage kommen.

Habt ihr Sonnabends keine Schule, Erich?—Nein, wir haben nur am Montag, Dienstag, Mittwoch, Donnerstag und Freitag Schule.

Wo warst du gestern? Ich wollte dich besuchen, fand dich aber nicht zu Hause.—Ja, das glaube ich. Ich gehe jeden Freitag nachmittag zu meiner Tante.

(See Art. 14.)

Marie, es hat geklingelt. Sieh nach, wer da ist.
Mary, the bell has rung. See who is there.

Hat es nicht soeben geklingelt?—Ja, ich glaube, es hat geklingelt.

Klingelte es nicht soeben draußen?—Ich habe nichts gehört.

Regnet es?—Ich weiß nicht. Als ich kam, regnete es noch nicht; ich will aber einmal nachsehen.

Hat es gestern abend nicht auch geregnet?—Ja, es hat gestern abend spät geregnet.

Was giebt es heute abend zu essen, Mama?—Du mußt hübsch warten und essen, was du bekommst, mein Junge.

Warst du nicht gestern abend bei Herrn Watkins zum Abendbrot?—Ja.—Was hat es gegeben?—Das ist eine komische Frage, Emma. So etwas fragt man doch nicht!

(See Art. 15.)

Wir sollen schöne Grüße von Mama bestellen.
We are to bring you best regards from mamma.

Mein Bruder Karl war heute nachmittag hier; ich soll nicht vergessen, morgen vormittag zu ihm zu kommen.

Der Herr Lehrer war heute sehr böse. Er sagte, wir sollen fleißig sein.

Soll ich für Sie bestellen, Herr Doktor?—Ja, bitte, bestellen Sie für mich.

Soll ich nicht unſeren Landsmann zum Thee einladen?—Gewiß, lade ihn ein.

Solltet ihr nicht heute abend zum amerikaniſchen Konſul kommen?—Ja, wir ſollten heute zu ihm gehen, aber wir haben keine Zeit.

Mein Freund Watkins iſt geſtern abend plötzlich nach New York gereiſt. Ich ſoll euch alle grüßen und euch bitten ihm zu verzeihen, daß er nicht perſönlich adieu geſagt hat.

Ei, da ſoll ich dir wohl etwas ſchönes ſchenken?
Then you want me to make you a nice present, eh?

Wir ſollen Grüße von Mama an dich und Onkel Paul beſtellen, und ihr ſollt heute abend zu uns zum Thee kommen.
We are to bring best regards from mamma to you and uncle Paul, and she wishes you to come and have tea with us tonight.

Soll ich dir etwas Schönes ſchenken?—Ach ja, Tante, bitte ſchenke mir ein Fahrrrad.

Soll ich dir auch etwas ſchenken, Bertha?—Ja, bitte, ſchenke mir auch etwas.

Sollen wir heute abend zum Thee kommen?—Ja, Mama wünſcht ſehr, daß ihr kommt.

Um welche Zeit ſollen wir kommen?—Kommt nicht zu ſpät; etwa um ſechs Uhr, wenn es euch recht iſt.

Sollen wir unſeren Freund auch bitten zu kommen?—Selbſtverſtändlich.

Gnädige Frau, es hat geklingelt; ſoll ich nachſehen, wer da iſt?—Jawohl.

Frau Doktor Jones wünſcht Sie zu ſprechen; ſoll ich die Dame ins Wohnzimmer führen?—Nein; führe Sie ins gute Zimmer; ich komme ſofort.

(See Art. 16.)

Ja, und ich kann ſchon ſehr viel.
Yes; and I know a great deal already.

Mama, darf ich jetzt auf die Straße gehen?—Kannſt du ſchon deine Lektion?—Ja, ich kann ſie.—Dann darfſt du gehen.

Können Sie deutſch?—Ja, ich kann etwas deutſch, aber nicht viel.

Franzöſiſch können Sie auch, nicht wahr?—Nein, franzöſiſch kann ich gar nicht.

Ich kann ſchon das A B C ſagen.
I can already say the A B C.

Können Sie deutſch ſprechen?—Ja, ich kann es etwas ſprechen, aber nicht ſehr gut.

Franzöſiſch können Sie auch ſprechen, nicht wahr?—Nein, ſprechen kann ich es noch nicht, aber ich verſtehe es ſehr gut.

Kannſt du ſchon leſen, mein Junge?—O ja, ich kann ſchon leſen.

Kennen Sie Herrn Doktor Jones?—Ja, ich kenne ihn.
Do you know doctor Jones?—Yes, I know him.

Kennen Sie ſchon unſeren großen Park?—Nein, ich kenne ihn noch nicht.

Kennt Ihr Herr Bruder meinen Freund Müller?—Nein, er kennt ihn nicht.

Sie wiſſen, was ein Phonograph iſt, nicht wahr?—Ja, das weiß ich.
You know what a phonograph is, do you not?—Yes, I know.

Wiſſen Sie nicht, wo Herr Doktor Barnet wohnt?—Ja; er wohnt in der Voßſtraße.

Wiſſen Sie die Nummer ſeines Hauſes?—Ja, Numero 38.

Können Sie fahren?—O ja, ich kann gut fahren.
Do you know how to drive?—O yes, I can drive well.

Kann Ihr neues Mädchen einen guten Braten machen?—O ja, das kann ſie.
Does your new servant girl know how to make a good roast?—O yes; she knows.

Wir waren geſtern noch lange zuſammen. Mein Freund kann ſo hübſch plaudern.
We were together a long while yesterday. My friend knows so well how to chat.

Die Deutſchen wiſſen zu leben. Die Deutſchen wiſſen, wie man lebt.

Germans know how to live.

Die Amerikaner wiſſen, wie man bequem reiſt.
Die Amerikaner wiſſen bequem zu reiſen.

(See Art. 17.)

Wie geht es euch denn? Was treibt ihr denn den ganzen Tag?

Why, how are you? What are you doing all day, tell me?

Sie ſagen, daß Ihr Freund nicht engliſch und auch nicht deutſch ſpricht; was für eine Sprache ſpricht er denn?—Er ſpricht nur franzöſiſch.

Gnädiger Herr, der Herr Müller war heute zweimal da; er will Sie gern ſprechen.—Was will er denn?—Er hat es mir nicht geſagt.

Lieber Freund, kannſt du mir bis nächſten Montag 25 Mark geben?—25 Mark! Nein das kann ich nicht. Glaubſt du denn, daß ich heute am 29ten Tage des Monats noch 25 Mark habe?

Er bat mich ihm zu helfen, und ich half ihm denn auch.

He asked me to help him, and so I helped him.

Ich hatte ihm verſprochen ihm am Montag ſein Geld zu geben, und ich gab es ihm denn auch.

Mein Freund verſprach mir zu kommen und er kam denn auch heute.

(See Art. 18.)

Du biſt aber auch noch ſehr klein, mein Junge.

But you are very little yet (you must admit), my boy.

Ich bin hungrig.—Das glaube ich Ihnen gern, Sie haben ja auch heute noch nichts gegeſſen.

Ich kann ſchon bis hundert zählen.—Nun ja; du biſt ja auch ſchon ſieben Jahre alt.

Ich habe eine Erkältung.—Das höre ich. Es war aber auch ſehr kalt geſtern abend, und Sie hatten auch keinen Überzieher.

Haben Sie gehört, daß mein Onkel geſtorben iſt?—Ja. Er war auch ſchon recht alt, nicht wahr?—Ja, 82 Jahre.

(See Art. 20.)

Sind Sie nicht wohl?—Nein, ich bin leider nicht ganz wohl; ich habe eine Erkältung.

Are you not well?—No, I am sorry to say I am not very well; I have a cold.

Laß uns nach Hause gehen, Schwester, mir ist nicht wohl.—Du machst mir angst. Hoffentlich bist du nicht krank.

Leben Sie wohl, Herr Müller.—Adieu Herr Jones.

Wo ist Ihr Freund heute?—Er ist zu Hause; er ist nicht wohl.

Ei, da soll ich dir wohl etwas Schönes schenken?

Ah, then, I presume, you want me to give you a nice present?

Warum sind Sie gestern nicht zu uns gekommen? Es liegt Ihnen wohl nicht viel an unserer Gesellschaft?—Ich bitte tausendmal um Entschuldigung, ich hatte keine Zeit.

Sie haben wohl recht viel zu thun, Herr Doktor?—Ja, in der That.

Wie alt bist du, Emil?—Ich bin sechs Jahre alt.—Dann gehst du wohl auch schon in die Schule?—Ja.

Warum sehen Sie denn so böse aus; Sie haben wohl nicht gut geschlafen?—Ich bin nicht böse; mir ist nicht ganz wohl.

Sie gehen wohl nicht gerne in den Park?—O ja; aber ich habe jetzt immer so wenig Zeit.

Der Arzt konnte ihm nicht mehr helfen; er sah auch wohl gleich, daß es zu spät war.—Wie lange hat er nachher noch gelebt?—Wohl noch eine halbe Stunde.

Wie spät ist es wohl jetzt?—Es muß bereits nach sechs sein.

How late is it now, I wonder?—It must be after six already.

Sehen Sie einmal den prächtigen Hut dort in dem Ladenfenster; was kostet der wohl?—Lassen Sie uns einmal fragen.

Ich verstehe nicht, was er meint; was meint er wohl?—Ich verstehe ihn auch nicht.

Glaubst du wohl, daß Herr Müller und seine Frau heute abend kommen?—Das ist sehr möglich.

Guten Tag, Onkel; kennst du mich wohl noch?—Ei gewiß.

Wer ist wohl der große Herr, welcher mit deiner Tante spricht?—Ich weiß es nicht.

Er ſpricht wohl etwas deutſch, aber nicht ſehr gut.
He speaks a little German, it is true, but not very well.

Haſt du deinen kranken Freund heute ſchon beſucht?—Ja.—Nun, wie geht es ihm?—Es geht ihm wohl ſchon ganz gut, aber er darf noch nicht aus dem Hauſe gehen.

Haben Sie kleines Geld? Bitte, wechſeln Sie mir dieſe fünf Mark.—Ich habe wohl etwas kleines Geld; aber ich glaube nicht, daß ich genug habe.

Kommt Ihr Freund heute abend auch?—Man hat ihn wohl eingeladen, aber ich glaube nicht, daß er kommen kann.

REVIEW AND CONVERSATION*

Hat es nicht ſoeben geklingelt?	Did not the bell ring just now?
Ja, ich glaube, es hat geklingelt.	Yes, I believe the bell did ring.
Ich will einmal nachſehen, wer da iſt.	I will see who is there.
Ei, ſieh da! Tante Ada. Gieb mir deinen Hut und komm ins Wohnzimmer, nimm Platz und mache es dir bequem. Warum iſt Onkel Paul nicht auch gekommen.	Ah! Aunt Ada. Give me your hat and come into the sitting-room; sit down and be comfortable. Why has not uncle Paul come also?
Er iſt noch im Geſchäft. Er will mich um 8 Uhr hier bei euch treffen.	He is still at his business. He will meet me here at your house at 8 o'clock.
Das iſt prächtig. Ihr bleibt ſelbſtverſtändlich zum Thee da?	Good. You will stay for tea, of course?
Mit Vergnügen, wenn es euch recht iſt. Wo iſt deine Mama?	With pleasure, if agreeable to you. Where is your mamma?
Sie kommt gleich.	She is coming right away.
***	***
Guten Tag, liebe Ada.	Good afternoon, dear Ada.
Guten Tag, liebe Bertha. Du ſiehſt recht friſch und wohl aus.	Good afternoon, dear Bertha. You look very fresh and well.
Mir geht es ja auch ganz gut.	Yes; I am feeling very well, too.
Wie geht es meinem Bruder?	How is my brother?
O, dem geht es auch gut. Nur hat er jetzt immer ſo ſehr viel zu thun. Er kommt immer erſt gegen 8 Uhr aus dem Geſchäft nach Hauſe.	O, he is well also. Only he always has so very much to do of late. He never comes home from business before eight o'clock or thereabouts.

* The conversation takes place between the following persons: Aunt Ada, her sister-in-law Bertha, and the latter's daughter Mary.

IEW AND CONVERSATION—(Continued)

achen denn die Knaben, jue?
l geht ſchon in die Dem Kleinen gebe ich :. ſo gut ich kann.
) die Kinder jetzt?
Junge iſt bereits ſieben :; der Wilhelm iſt erſt

Jungen gut?
kann bereits recht gut
b der Kleine iſt auch .
ſt du die Kleinen zu affen?
etwas, als ich aus e ging, und es iſt kalt. n die Kinder um ſieben ett.
ine Taſſe Kaffee, Ada?

dem Mädchen, ſie ſoll e bringen.

al, liebe Bertha, deine eht wohl nicht mehr in e?
hat am 1ten April die rlaſſen, aber ſie nimmt ch Unterricht zu Hauſe. iert fleißig franzöſiſch iſch.
ien Lehrer hat ſie?
vei Lehrer. Für das Herrn Johnſon und franzöſiſche Herrn Lou- ibe waren gute, alte ihres Papas.
Marie jetzt?
ehn Jahre alt.
März Geburtstag, nicht

And, tell me, how are the boys, your sons?
My Emile already goes to school. I am giving the little one lessons as well as I can.
How old are the children now?
The big boy is already seven years old; William is only six.

Do the boys learn well?
O yes; Emile can now read quite well, and the little one is very clever, too.
Why did you leave the little ones at home?
It was raining a little, as I went out of the house, and it is cold. Besides (*literally*, also) the children go to bed at 7 o'clock.
Will you take a cup of coffee, Ada?
Yes; with pleasure.
Mary, tell the girl to bring the coffee (*literally*, she shall bring the coffee).
Yes, mamma.
Tell me, dear Bertha, your daughter does not go to school any more, I presume?
O no, she left school on the first of April, but she is still taking lessons at home. She is studying hard at French and English.

What kind of teacher has she?
She has two teachers. For the English Mr. Johnson and for the French Mr. Loubet. Both were dear old friends of her papa.
How old is Mary now?
She is eighteen years old.
Her birthday is in March, is it not?

REVIEW AND CONVERSATION—(Continued)

Ja, am 22ſten.

Sie hat mich einmal gebeten, ihr ein Fahrrad zu ſchenken. Alle meine anderen Nichten und Neffen haben Räder und Marie hat keins. Erlaubſt du denn nicht, daß ſie fährt?

O ja, warum nicht. Wenn du ihr ein Rad ſchenken willſt, will ich ihr das Fahren gern erlauben. Ich habe leider kein Geld jetzt, um Fahrräder zu kaufen.

***

Guten Abend, liebe Schweſter.

Guten Abend, Paul. Du kommſt ſo ſpät!

Ihr müßt mich entſchuldigen; ich hatte heute ſehr viel zu thun.—Ich habe einen Gruß an dich zu beſtellen, liebe Schweſter.

Von wem, wenn ich fragen darf?

Von Herrn Wilhelm Schmidt und ſeiner Frau.

Danke vielmals. Wann und wo haſt du ihn denn geſprochen?

Ich habe ihn gar nicht geſprochen, ſondern Herr Müller traf mit ihm vor zwei Wochen in England zuſammen.

Was haben die Herren in England getrieben?

Sie haben dort Geſchäfte zuſammen gemacht. Schmidt hat viele Tauſende von Mark in einem großen Geſchäftshaus in London.

Hat dieſer Herr Müller denn ſo viel Geld?

O ja, ich glaube, er hat zwei oder drei Millionen.

Yes, on the twenty-second.

She once asked me to make her a present of a bicycle. All my other nieces and nephews have wheels; Mary only has none. Do you not then like to see her ride? (*literally*, Do you not perhaps allow her to ride?)

O yes, why not. If you wish to give her a wheel, I will gladly allow her to ride. Unfortunately, I have no money just now to buy bicycles.

***

Good evening, dear sister!

Good evening, Paul. You come so late!

You must excuse me; I had very much to do today.—I have kind regards to give you, sister.

From whom, may I ask?

From Mr. William Schmidt and his wife.

Many thanks. When and where did you speak to him, pray?

I have not seen him at all, but Mr. Mueller met him two weeks ago in England.

What have the gentlemen been doing in England?

They had some business together there. Schmidt has many thousand marks in a large business house in London.

Has this Mr. Mueller so much money, I wonder?

O yes; I believe he has two or three millions.

COMMON PHRASES

das Jahr	the year
Jahr und Tag	a long time
Jahr für Jahr	every year
Jahr aus Jahr ein	all the year round
ein Jahr um das andere	every other year
in die Jahre kommen	to come to age
hoch bei Jahren ſein	to be of great age
das Rad	the wheel
auf Rädern gehen, *for instance*,	to move on wheels, *for instance*,
mein neuer Tiſch geht auf Rädern	my new table moves on wheels
nachſehen	to look (after)
das Nachſehen haben	to be frustrated
ſollen	shall, etc.
was ſoll ich hier?	what am I to do here?
wozu ſoll das?	what is the use of it?
treiben	to drive, etc.
etwas zu weit treiben	to carry a thing too far
wie man's treibt, ſo geht's (proverb)	act well and you will fare well
zählen	to count
zählen auf einen, etwas	to rely, to depend upon some one, something

PHONOGRAPH EXERCISE

NOTE.—Read again Lesson XI, Arts. **18** and **19**. Always answer with a complete sentence.

1. Wollen wir ein wenig plaudern?
2. Ja, laſſen Sie uns . . . . . .
3. Erlauben Sie, daß ich während dieſer Lektion „du" zu Ihnen ſage?
4. Gewiß, ich erlaube, daß Sie . . . . . .
5. Das iſt recht. Sage du auch „du" zu mir. Und nun ſei ſo gut und antworte mir. Wie heißt du?
6. Ich heiße . . . . . .
7. Wo wohnſt du?
8. . . . . in der . . . . . Straße, No. . . . . .
9. Wie alt biſt du?
10. . . . . .
11. In welchem Jahre verließeſt du die Schule?
12. . . . . .

PHONOGRAPH EXERCISE—(Continued)

13. Leben dein Vater und deine Mutter noch?

14. . . . . .

15. Wie viele Brüder, Schwestern, Onkel, Tanten, Neffen, oder Nichten haſt du?

16. . . . . .

17. Wann iſt denn dein Geburtstag?

18. . . . . .

19. Soll ich dir etwas ſchenken?

20. . . . . .

21. Kannſt du radfahren?

22. . . . . .

23. Ich habe zwei ſchöne Fahrräder. Haſt du auch eins?

24. . . . . .

25. Sprichſt du gern deutſch?

26. . . . . .

27. Sprecht ihr zu Hauſe deutſch oder engliſch?

28. . . . . .

29. Habt ihr oft Gäſte in eurem Hauſe?

30. . . . . .

31. Hat es während dieſer Woche bei euch* in . . . . . geregnet?

32. . . . . .

33. Ich ſitze hier am Fenſter. Auf der anderen Seite der Straße ſind zwei Gebäude. Beide Häuſer ſind ganz neu. Jenes links iſt ein Geſchäftshaus und 10 Stock hoch; dieſes rechts enthält eine Gemäldeſammlung und iſt nur 3 Stock hoch. Wie hoch iſt das Haus, in welchem ihr wohnt?

34. . . . . .

***

35. Hat Ihnen unſer kleines Geſpräch gefallen?

36. . . . . .

37. Das iſt mir lieb. Bitte, beſtellen Sie Grüße an alle Ihre Freunde. Wollen Sie das thun?

38. . . . . .

* This „bei euch," *literally*, "with you" or "near you" has here the sense of "in your town of." Compare various renderings of „bei uns" occurring in the Reviews and Conversations of previous lessons.

LESSON XIV

PHONOGRAPH RECORD

VOCABULARY

abholen, *to call for, to go after.*
allerdings, *quite, of course, to be sure, surely, sure enough, certainly.*
(als), *than.*
ankommen, *to arrive.*
ankündigen, *to announce, to previse.*
(auf),[9] *for.*
aufſtehen, *to rise.*
ſtand auf, *rose.*
(bin) aufgeſtanden, *risen.*
außerordentlich, *extraordinary(ily), exceeding(ly).*
der Hof, *the yard, court.*
die Höfe, *the yards, courts.*
(der Bahnhof), *the railway station, the depot.*
behilflich, *serviceable, useful, of help.*
(bekannt), *acquainted.*
die Bekanntſchaft(en), *the acquaintance(s).*
beſorgen, *to look after, for; to attend to.*
der Bote(n), *the messenger(s).*
der Couſin(s), *the cousin(s)* (masc.).
die Couſine(n), *the cousin(s)* (fem.).
danach, *after that, after it.*
darauf, *on that, on it.*
die Ehre(n), *the honor(s).*
einander,[10] *one another, each other.*
eintreffen, *to arrive.*
erwarten, *to await, to wait for, to expect.*
die Freude(n), *the joy(s), pleasure(s).*
freuen,[7,8] (reflex.) *to be glad, to rejoice;* (impersonal with acc.), *to afford joy, pleasure.*
früh, (adj. and adv.) *early.*
das Gepäck (no plural), *the baggage, luggage.*
(der Gepäckſchein,e), *the baggage check.*
gleichfalls, *likewise, also, too.*
glücklich, *happy(ily).*
halt! *halt! stop! stand still! hold on!*
irgendwie, *in any way, in any manner, anyhow.*
jemand,[5] *some one, somebody, any one? anybody?*
klopfen, *to knock.*
nachgehen, *to go after, to be slow* (of watches, clocks).

VOCABULARY—(Continued)

niemand,[8] *no one, nobody, not any one, not anybody.*
die Minute(n), *the minute(s).*
mitgehen, *to go along.*
die Poſt(en), *the post, post-office, mail(s).*
(der Poſtbote,n), *the mail carrier(s), postman (post-men).*
(die Reiſe,n), *the journey(s), voyage(s).*
ſchlecht, *bad(ly).*
(ſcheinen), *to appear.*
ſchnell, *quick(ly).*
(der Schnellzug), *the express train.*
ſelbſt, (ſelber),[8] *myself, thyself, himself, etc.*
ſelbſtredend, *self-evidently, of course.*
ſich,[8] *himself, herself, itself, yourself, themselves, oneself.*
das Telegramm(e), *the telegram(s).*
übrigens, *by the way, for the rest, moreover, besides.*
(die Uhr,en), *the watch(es), the clock(s).*
verbunden, *obliged.*
das Verhältnis(iſſe),[11] *the circumstance(s), the proportion(s).*
verlieren, *to loose.*
verlor, *lost* (imp.).
(verloren), *lost* (past part.).
verreiſen, *to go away* (on a journey).
verwandt, *related.*
(der Verwandte,n),[11] *the relative(s).*
der Vetter(n), *the cousin* (masc.).
die Verſpätung(en),[11] *the delay.*
vorgehen, *to go ahead, to be fast* (of watches, clocks).
wert, *worth, worthy, valued.*
das Wetter, *the weather.*
(wiederſehen), *to meet again.*
willkommen, (adj. and adv.), *welcome.*

PHRASES AND SENTENCES

(George Hoffmann calls on his friend Albert Fischer.)

Es klopft[1] . . . . Herein!	There is a knock at the door. . . . Come in!
Ah! Du biſt es,[3] Georg.	Ah! It is you, George.
Ja, ich bin es.[3] Guten Morgen, Albert.	Yes, it is I. Good morning, Albert.
Was führt dich ſo früh zu mir? Und noch dazu[21] bei dieſem Wetter!	What brings you here so early? And in such weather, too!

PHRASES AND SENTENCES—(Continued)

Es[4] war[11] noch niemand[3] aufgeſtanden[11] und ich hatte[11] noch nicht gefrühſtückt, als der Poſtbote mir ein Telegramm brachte, in welchem mein Onkel mir ankündigt, daß er mit ſeiner Tochter um 10 Uhr am Bahnhof Alexanderplatz eintrifft." Ich muß ſelbſtredend meine Verwandten abholen. Du kennſt ſie ja." Gehſt[4] du mit?	Nobody had risen and I had not yet had breakfast, when the postman brought me a telegram, in which my uncle notifies me that he will arrive with his daughter at the Alexander Square station at 10 o'clock. I must, of course, go after my relatives. Since you know them, will you go along?
Ja, wenn ich dir[11] irgendwie behilflich[11] ſein kann.	Yes, if I can be of any help to you.
Ich glaube, wir haben nicht viel Zeit zu verlieren. Wie viel Uhr haſt du?	I believe we have not much time to lose. What time have you?
Ich habe 10 Minuten nach 9.	I have 10 minutes past 9.
Ich glaube, deine Uhr geht nach; es muß ſchon ſpäter[12,13] ſein.	I believe your watch is slow; it must be later than that.
Wirklich? Dann komm nur[11] ſchnell. Ich denke, wir kommen am ſchnellſten[4] zum Bahnhof mit der Straßenbahn.	Really? Then you had better come quick. I think we get to the station quickest by the street car.

(Albert meets an acquaintance at the station and introduces George.)

Ei, ſieh da, Herr Lehmann! Erwarten Sie auch jemanden?[3]	Ah, Mr. Lehmann? Are you waiting for some one, too?
Nein, ich erwarte niemand.[3] Ich verreiſe ſelbſt[4] auf[11] einige Tage.	No; I am expecting nobody. I am going away myself for a few days.
Wohl[11] mit dem Schnellzuge?	With the express, I presume?
Jawohl.	Yes.
Alſo mit demſelben[4] Zuge, mit welchem[4] der Onkel meines	That is to say, on the same train on which the uncle

PHRASES AND SENTENCES—(Continued)

Freundes hier ankommen ſoll.[9] Übrigens, kennen ſich[9] die Herren?	of my friend here is to arrive.—By the way, are you (*literally*, the) gentlemen acquainted with each other?
Nein, ich habe nicht die Ehre.	No, I have not the honor.
Erlauben Sie mir, daß ich Sie einander[10] vorſtelle. Herr Hoffmann, Herr Lehmann.	Permit me, to introduce you to each other. Mr. Hoffmann, Mr. Lehmann.
Es freut mich,[6] Ihre werte Bekanntſchaft zu machen.	I am glad to make your valued acquaintance.
Gleichfalls.	The pleasure is mine (*literally*, likewise).
Der Zug ſcheint Verſpätung zu haben.	The train seems to be behind time.
Allerdings. Doch halt! Da kommt der Zug.	Sure enough! But stop! There comes the train.
Ich empfehle mich,[7] meine Herren!	Your servant, gentlemen!
Glückliche Reiſe, Herr Lehmann.	Happy journey, Mr. Lehmann.

(George and Albert meet George's cousin and his uncle, Mr. Hoffmann, Sr.)

Willkommen, lieber Onkel, liebe Couſine.	Welcome (dear) uncle, welcome dear cousin.
Guten Tag, mein lieber Vetter. Guten Tag, Herr Fiſcher. Ich freue mich,[7] Sie wiederzuſehen.	Good morning, my dear cousin. Good morning, Mr. Fischer. I am glad to meet you again.
Die Freude iſt ganz auf meiner Seite, gnädigſtes[12,14] Fräulein.[13]	The pleasure is wholly on my side, madam.
Georg, ſei ſo gut und beſorge eine Droſchke. Dies iſt ja[11] das ſchlechteſte[12,14] Wetter, das man ſich[6,7] denken kann.	George, be kind enough to look for a cab. This is, really, the worst weather that one can imagine.

PHRASES AND SENTENCES—(Continued)

Haben Sie Gepäck, Herr Hoffmann?	Have you any luggage, Mr. Hoffmann?
Jawohl; aber danach ſehe" ich ſchon" ſelber."	Yes, I have, but I will look after that myself, thank you.
O nicht doch"! Ich bin jünger" als Sie und wohl auch bekannter" mit den Verhältniſſen." Bitte, geben Sie mir nur" Ihren Gepäckſchein.	By no means; I am younger than you, and, I presume, also better acquainted with the methods here. Just give me your baggage check.
Ich bin Ihnen" außerordentlich verbunden."	I am very much obliged to you.

REMARKS

1. Impersonal verb. Compare Lesson XIII, Art. **14.** „Klopfen" is, however, also used personally like its English equivalent.

2. „Jemand" and „niemand" are two more indefinite pronouns proper. They have no plural. They are declined as follows:

Nominative,	jemand,	niemand.
Genitive,	jemandes,	niemandes.
Dative,	jemand, or jemandem,	niemand, or niemandem.
Accusative,	jemand, or jemanden,	niemand, or niemanden.

3. In this lesson we again meet the third person neuter personal pronoun „es" used in a peculiar manner.

In Lesson IV, Art. **10,** and Lesson XII, Art. **9,** „es" and the neuter demonstratives „dies" and „das" were used as indefinite subjects of „ſein," "to be," with a nominative following. It was then seen that this nominative could not only be of any gender but could also be—and here the first

striking difference between German and English grammatical construction was noted—in the plural as well as in the singular, the verb agreeing with the number. Thus,

Iſt das nicht Ihr Bruder?—Ja, es iſt mein Bruder.

Is *not* **that** *your brother?—Yes;* **it** *is my brother.*

Sind dies Ihre Schweſtern?—Nein, es (or das) ſind meine Couſinen.

Are **these** *your sisters?—No,* **they** (or *these*) *are my cousins.*

In both lessons the nominative following the verb was a third person and the verb of course agreed with it. In this lesson this use of „es" is extended to the first and second persons, and further differences between the two languages are to be observed. While we say in English, "It **is** I, it **is** you," we must say in German **„ich bin es, du biſt** es, er iſt es," etc., that is to say, (1) *the verb must agree with the person of the subject*, and (2) *if the logical subject is a personal pronoun, the order of the words is reversed when* „es" *is used, but not when* „dies" *or* „das" *are employed.* Thus, for example:

ich bin es, or **ich bin's,** *it is I,* not es bin ich, nor es iſt ich.
du biſt es, or **du biſt's,** *it is thou,* not es biſt du, nor es iſt du.

er, ſie, es iſt es, or iſt's, *it is he, she, it.*
wir waren es, *it was we.*
Sie ſind es, or ſind's geweſen, *it has been you.*
ſie waren es geweſen, *it had been they.*

das bin ich, *that is I.*
das ſind Sie, *that is you.*
dies iſt er, *this is he.*

In an interrogative sentence, both „es" and the demonstratives „dies" and „das" are placed at the end. Thus:

bin ich es? *is it I?*
waren Sie es? *was it you?*
iſt er dies? *is this he.*

4. Another use of „es" is illustrated in this lesson in the sentence:

Es war noch niemand aufgeſtanden.
Nobody had risen yet.

„Es" is here the grammatical subject in the sentence and anticipates the real or logical subject „niemand." The verb agrees in number with the latter, and is, therefore, in the singular in this particular case. This form of construction, though not often otherwise used, is of frequent occurrence with „jemand" or „niemand," as in this instance. Nevertheless, the construction occasionally appears under other conditions. We had an example in Lesson IX, Art. **9**, in the phrase „es war einmal." The „es" is generally translatable by the English "there."

Es war einmal ein großer Herr.
There was once a fine gentleman.

Es waren einmal zwei Brüder.
There were once two brothers.

This construction is used simply to change the order of words for the purpose of putting more emphasis on the verb. Any sentence so constructed may also be formed, though not so euphoniously, without the „es." Thus:

Niemand war noch aufgestanden.
Ein großer Herr war einmal.
Zwei Brüder waren einmal.

The „es" always disappears if the sentence be made an interrogative or a dependent one. Thus:

War noch niemand aufgestanden?
War einmal ein großer Herr?
Waren einmal zwei Brüder?
Ich hörte, daß noch niemand aufgestanden war.

Not to be confounded with this use of „es" are the phrases „es giebt, es gab, es hat gegeben" also contained in Lesson IX, Art. **9**. The noun following this phrase is in the accusative case and the verb is always in the singular, irrespective of the number of the noun. Nor does the „es" disappear in an interrogative or dependent sentence. Thus:

Es gab einmal einen großen Herrn.
There was once a fine gentleman.

Es gab einmal zwei Brüder.

There were once two brothers.

Giebt es in Hamburg ein gutes Theater?

Is there a good theater in Hamburg?

Ich habe gehört, daß es dort zwei große Theater giebt.

I have heard that there are two large theaters there.

Finally, there is another use of „es" having no equivalent in English; namely, that use whereby it may stand for the predicative word or phrase of a preceding clause, or for a whole preceding statement. Of this we had an example in Lesson XII, Art. **9**, in the question and answer:

Sind die Inhaber Brüder?—Nein, aber deren Väter waren es.

Are the owners brothers?—No; but their fathers were (brothers).

Often this „es" can be rendered into English by "so"; oftener it has no equivalent.

Additional examples of all the above uses of „es" will be found in the Drill.

5. Demonstrative pronouns (Lesson XII, Art. **4**) followed by a relative pronoun are sometimes called *correlative pronouns*. These combinations are used in the same way as their English equivalents. Furthermore they have the same meanings, except in the case of „derselbe, dieselbe, dasselbe" (Lesson XII, Art. **5**), which, when used with a following relative, real or implied, is equivalent to the English "the same." Note the difference:

Derselbe Zug, mit welchem ich angekommen bin.

The same train, upon which I arrived.

Sie müssen dieselben (for sie) einmal ansehen.

You must look at them once.

Es sind dieselben Gemälde, die ich gestern angesehen habe.

They are the same paintings that I looked at yesterday.

6. In this lesson the *reflexive pronoun* is introduced for the first time; that is, a pronoun, which, standing as an

object of a verb, signifies the same person or thing as the subject. In English the reflexive pronoun is generally a compound of a personal pronoun with "self." In German, the equivalent of "self," „ſelbſt," is generally not so used (see Art. 9, below), but the personal pronouns alone serve as reflexives in all persons, genders, and cases, except in the datives and accusatives of the third person. The reflexive for all the three genders of this person is „ſich." It is declined as follows:

SINGULAR

Genitive,	meiner,	deiner,	ſeiner,	ihrer,	ſeiner.
Dative,	mir,	dir,		ſich.	
Accusative,	mich,	dich,		ſich.	

PLURAL

Genitive,	unſerer,	eurer,	ihrer,	Ihrer.
Dative,	uns,	euch,	ſich.	
Accusative,	uns,	euch,	ſich.	

The indefinite pronouns, being considered third persons masculine singular, have as reflexives also „ſeiner, ſich, ſich." Oneself is also rendered by „ſich."

Examples:

ſich etwas kaufen,
to buy oneself something.

ich kaufe mir etwas, *I buy myself something.*
du kaufſt dir etwas, *thou buyest thyself something.*
er, ſie, es kauft ſich etwas, *he, she, it buys* {*himself* / *herself* / *itself*} *something.*
wir kaufen uns etwas, *we buy ourselves something.*
ihr kauft euch etwas, *you buy yourselves something.*
Sie kaufen ſich etwas, *you buy* {*yourself* / *yourselves*} *something.*
ſie kaufen ſich etwas, *they buy themselves something.*

ſich entſchuldigen.
to excuse oneself.

ich entſchuldige mich, *I excuse myself.*
du entſchuldigſt dich, *thou excusest thyself.*
er, ſie, es entſchuldigt ſich, *he, she, it excuses* { *himself.* / *herself.* / *itself.*
wir entſchuldigen uns, *we excuse ourselves.*
ihr entſchuldigt euch, *you excuse yourselves.*
Sie entſchuldigen ſich, *you excuse* { *yourself.* / *yourselves.*
ſie entſchuldigen ſich, *they excuse themselves.*

Das ſchlechteſte Wetter, das **man** ſich denken kann.
The worst weather that one can imagine.

Niemand kauft ſich einen grünen Hut.
Nobody buys himself a green hat.

There is nothing difficult about the use of the reflexive pronoun in English, but in German it is troublesome, since one must know in what case the pronoun stands in order to use the right form of the reflexive. Nothing reveals one's poor knowledge of German as does uncertainty about the proper case to use. (See Lesson VIII, Arts. **9-12,** and Lesson IX, Arts. **4, 5.**)

7. *Reflexive verbs* are verbs having for their object the same person or thing as the subject. Some verbs are always reflexive; others may, or may not, be used as such. The difficulty with German reflexive verbs is that in many of them the pronoun has become so united with the verb that, to an English-speaking person at least, the original reflex action is no longer apparent. Thus, in this lesson:

ſich freuen.
to be glad.

ich freue mich, *I am glad;*
du freuſt dich, *thou art glad;* etc.

The reflexive verb „ſich freuen" when used with the preposition „auf" has the meaning "to look forward with pleasure." Thus,

Ich freue mich auf meine Reiſe nach Berlin.
I look forward with pleasure to my trip to Berlin.

ſich empfehlen.
to take leave.

ich empfehle mich, *I take leave.*
du empfiehlſt dich, *thou takest leave*, etc.

The reflexive verb „ſich empfehlen," *literally*, "to recommend oneself," the phrase, „ich empfehle mich," or, more briefly, „empfehle mich," has gradually acquired the meaning of "farewell, good by, adieu, your servant, etc.," and is used as a polite parting expression by people who are not intimately acquainted with one another; for instance, by gentlemen just introduced.

In both verbs, „ſich freuen" and „ſich empfehlen," the reflexive pronoun stands in the accusative case. In a third reflexive verb occurring in this lesson, viz., „ſich denken," "to imagine," the pronoun stands in the dative case. Thus,

ich denke mir, *I imagine.*
du denkſt dir, *thou imaginest*, etc.

There are but few reflexive verbs used with the reflexive pronoun in the dative. These verbs generally have a second object in the accusative, or a dependent objective phrase, as in the example:

Man kann ſich kein prächtigeres Wetter denken.
One cannot imagine more splendid weather.

Ich denke mir, daß mein Onkel morgen kommt.
I imagine, my uncle will come tomorrow.

Two other verbs with which you are acquainted are used like „ſich denken," reflexively with the dative. These are „ſich wünſchen," "to wish to possess, to wish to obtain," *literally*, "to wish for oneself," and „ſich anſehen," "to inspect, to look at." These datives are really either secondary objects or ethical datives. (See Lesson VIII, **Arts. 9, 11.)** For instance,

Was wünschest du dir zu deinem Geburtstage, Emil?—Ich wünsche mir ein gutes Buch.

What do you wish to receive for your birthday, Emile?—I wish to have a good book.

The imperative forms of a reflexive verb are the same as those of any other verb with the reflexive pronoun added. Thus,

freue dich, *be (thou) glad.* freut euch, } *be (you) glad.*
freuen wir uns, *let us be glad.* freuen Sie sich, }

The perfect and pluperfect (see Art. **11**) *of all reflexive verbs are formed with the auxiliary* „haben." Thus,

ich habe mich gefreut, *I have been glad.*
ich hatte mir gedacht, *I had imagined.*

8. When followed by a dependent infinitive, the verb „freuen" is frequently used impersonally. Thus,

Es freut mich, Ihre Bekanntschaft zu machen, *It pleases me, I am glad, it gives me pleasure* or *joy to make your acquaintance.*

The pronoun in this phrase is not reflexive, as might at first sight be supposed, but is the accusative of the personal pronoun. This can best be seen by introducing the pronoun of the third person. Thus,

es freut **ihn**, *it pleases him, he is glad, it gives him joy.*
es freut **Sie**, *it pleases you*, etc.
es freut **sie**, *it pleases them*, etc.

The reflexive pronoun would have been „sich" in these cases. For other examples see Drill.

9. *The intensive or emphatic pronoun* „selbst," "self," is indeclinable. Another form is „selber," which is, however, less frequently used.

Simple statement: Ich will es thun, *I will do it.*

Emphatic statement: Ich will es **selbst** (or **selber**) thun, *I will do it myself.*

10. „Einander" the German for "each other, one another," the so-called *reciprocal pronoun*, is also indeclinable. When the noun or pronoun to which it refers is in the nominative

case, „einander" may be replaced by the reflexive pronouns „uns, euch, ſich." But after a preposition „einander" only can be used.

Thus; either,

wir ſehen **einander**, or **uns**, *we see each other.*

ihr begegnetet **einander**, or **euch**,
Sie begegneten **einander**, or **ſich**, } *you met each other.*

ſie fragten **einander**, or **ſich**, *they asked one another.*

Kennen die Herren **einander**, or **ſich**? *Do you gentlemen know one another?*

But only,

Wir ſtellten **die Herren einander** vor, *we introduced the gentlemen to one another.*

Wir ſtellten **uns einander** vor, *we introduced ourselves to one another.*

Sie ſtellten **ſich einander** vor, *they introduced themselves to one another.*

Erlauben Sie, daß ich **Sie einander** vorſtelle, *permit me to introduce you to one another.*

Sprechen **die Herren mit einander**?—Ja, ſie erzählen ſich (or einander) etwas.

Are the gentlemen talking to one another?—Yes, they are telling one another something.

11. Another tense of the verb is introduced in this lesson, viz., *the pluperfect.* It is used, as is the English pluperfect, to denote a past action completed before another began. It may thus be appropriately called the *past perfect.* The pluperfect is formed by the imperfect of the auxiliaries „ſein" and „haben," and the past participle of the verb. Thus,

ich war aufgeſtanden, *I had risen.*

ich hatte gefrühſtückt, *I had breakfasted.*

12. The quality expressed by an adjective (Lesson III, Art. 4) may be possessed by a person, animal, or thing in a greater or less degree. To express such greater or less degree of quality the adjective is inflected in a certain way,

This inflection is called *comparison*. Three *degrees of comparison* are distinguished in German as in English, the *positive*, the *comparative*, and the *superlative*. Thus far only the positive form of adjectives has been considered, although examples of the other forms have occasionally been introduced. Observe the following rules:

1. *The comparative is formed by adding* **er**, *and the superlative by adding* **ſt** *to the stem of the adjective.*

(*a*) When the adjective ends in **e**, this **e** is dropped before the **er** of the comparative. Thus,

positive	*comparative*	*superlative*
böſe,	böſer,	böſeſt,
angry,	*angrier*,	*angriest*, or *most angry*.

(*b*) Adjectives of more than one syllable ending in **el**, **en**, **er** drop the **e** of these endings before the *comparative* ending **er**. Thus,

positive	*comparative*	*superlative*
teuer,	teurer,	teuerſt.
expensive,	*more expensive*,	*most expensive*.

(*c*) Adjectives ending in an **ß**-sound, **d**, or **t**, insert an **e** before the *superlative* ending **ſt**. Thus,

positive	*comparative*	*superlative*
weit,	weiter,	weiteſt.
far,	*farther*,	*farthest*.

2. *The vowels* **a**, **o**, **u** *change into their Umlaute in monosyllabic adjectives.* Thus,

positive	*comparative*	*superlative*
ſcharf,	ſchärfer,	ſchärfſt.
sharp,	*sharper*,	*sharpest*.

To the above rules there are exceptions, for some of the monosyllables with stem vowels **a**, **o**, **u** do not change these into their Umlaute, and five adjectives with which you are already acquainted are irregular in their comparison. These are:

groß,	größer,	größt.
gut,	beſſer,	beſt.
hoch,	höher,	höchſt.
nah,	näher,	nächſt.
viel,	mehr,	meiſt.

13. The comparative of adjectives is used in precisely the same manner as the positive; that is, predicatively, attributively, and adverbially. Thus, for instance,

Predicatively,

Dein Hut iſt ſchön, aber meiner iſt ſchöner.

Your hat is pretty, but mine is prettier.

Attributively,

Du haſt einen ſchönen Hut, aber ich habe einen ſchöneren (Hut).

You have a fine hat, but I have a finer one.

Adverbially,

Können Sie nicht etwas langſamer ſprechen?

Can you not speak a little slower?

14. The superlative as an adjective can only, with very few exceptions, be used attributively, the noun either actually following or being implied. Thus,

Meine Schweſter hat den ſchönſten Hut.

My sister has the prettiest hat.

Dein Hut iſt ſchön, mein Hut iſt ſchöner, aber der Hut meiner Schweſter iſt der ſchönſte (Hut).

Your hat is pretty, my hat is prettier, but my sister's hat is the prettiest.

Gnädigſtes Fräulein, *most gracious young lady.*

When a superlative is to be used predicatively with „ſein," the dative is employed after „am," in cases when the subject is not compared with anything, but the highest degree of quality under certain conditions is to be expressed solely as such. For instance,

Die Bäume ſind am ſchönſten im Monat Mai.

The trees are most beautiful in the month of May.

When the superlative is to be used adverbially, the form with „am" is most extensively employed.

Ich denke wir, kommen am schnellsten zum Bahnhof mit der Straßenbahn.

I think we reach the railroad station quickest by street car.

A few superlatives are used adverbially in their stem forms. Of these you have had so far two, viz.:

„gütigst" and „verbindlichst."

15. „Schon," interjected as in this sentence, has some such meaning as "do not trouble yourself," "never mind," "thank you." This is one of the many instances where a little word is used in German to lend a certain color to an expression. It is oftèn impossible to translate such little interjected words into English, even by a longer expression. The cadence of voice is then the only means of appropriately expressing the thought.

16. „Nicht doch" is an expression much used to denote disapproval of a statement previously made. It can but insufficiently be rendered in English by "nay, surely not," and generally must be translated by some longer expression varied according to circumstances.

17. Compare Lesson XIII, Art. **20.**

18. Compare Lesson IX, Art. **8.**

19. Compare Lesson IX, Art. **12.**

20. Compare Lesson XIII, Art. **15.**

21. „und noch dazu" is an idiomatic expression having a meaning similar to „und zwar," but stronger. It may be rendered in English by "and moreover," and "that too."

22. In Lesson VIII, Art. **18** the little word „ja" was interjected in a sentence with the meaning "why, really." Here „ja" has a somewhat different meaning. It signifies that a statement made is an accepted fact. It cannot well be translated into English by any single word; often not at all. In the illustration given in this lesson it is best rendered by

coupling the sentence containing it with the following one. Thus,

Du kennſt ſie ja, *You know them (of that we are both aware).*

Gehſt du mit? *Will you go along? (Since you know them, will you go along?)*

Additional examples are given in the Drill.

23. „Nur" was given in Lesson II as meaning "only." In Lesson X it was used in the sense of "just" in the sentence: „Gehen Sie nur gerade aus," "just go straight ahead." It appears in this lesson in the sentence: „Geben Sie mir nur Ihren Gepäckſchein," "just give me your baggage check."

In this Lesson it also occurs with another meaning, viz., "you had better." Thus,

Dann komm nur ſchnell, *then you had better come quick.*

Additional examples are given in the Drill.

24. Compare Lesson XI, Art. **18.**

25. Compare Lesson XI, Art. **5.** Nouns ending in **niß** change the **ß** into **ff** in the plural.

26. The preposition „auf" appears here in the sense of "for" relative to a period of time. Thus,

auf einige Tage, *for a few days.*

27. Compare Lesson XI, Art. **8.**

DRILL

(See Art. **1.**)

Es klopft . . . . . Herein!

There is a knock at the door . . . . . Come in!

Klopfte es nicht ſoeben?—Ja, ich glaube, es klopfte. Herein! Es hat geklopft, Marie. Sehen Sie nach, wer da iſt.

Haben Sie nicht gehört, daß es geklopft hat?—Nein, ich habe nichts gehört.

(See Art. 2.)

Erwarten Sie jemanden?—Nein, ich erwarte niemand.

Are you waiting for somebody?—No, I am expecting nobody.

Ich glaube, jemand hat soeben an das Fenster geklopft. Sieh einmal hinaus, wer es ist.—Ich kann niemanden sehen.

Jemand hat mir gesagt, daß Sie mich sprechen wollen, hier bin ich.—Ich habe niemandem gesagt, daß ich Sie sprechen will.

Haben Sie nicht gestern jemandem Geld gegeben?—Nein, ich habe niemand Geld gegeben.

Ich habe jemandes Regenschirm gefunden; ist es Ihrer?—Nein, meiner ist es nicht.

Wessen Schirm haben Sie?—Ich habe niemandes Schirm; ich habe meinen Schirm.

(See Art. 3.)

Sind das Ihre Schwestern?—Nein, es sind meine Cousinen.

Are these your sisters?—No; they are my cousins.

Was für Gebäude sind dies?—Dies sind Geschäftshäuser.

Sind es neue Häuser?—Ja, es sind ganz neue Häuser.

Sind die Herren dort Amerikaner?—Ja, es sind Amerikaner.

Wer waren die beiden Damen, die Sie soeben grüßten?—Das waren meine Tante und ihre Freundin, Frau Müller.

Ach! Du bist es, Georg.—Ja, ich bin es.

Ah! It is you, George.—Yes; it is I.

Bist du es oder bist du es nicht?—Gewiß, ich bin es, dein alter Freund, Emil.

Warst du es, der vorhin ans Fenster geklopft hat?—Ja, ich war es.

Ist der Herr dort nicht unser Freund Müller aus Bremen?—Ja, er ist es, in der That.

Wer klopft? Sind Sie das, Herr Jones?—Jawohl, ich bin es; darf ich hineinkommen?

Ich sah gestern zwei Herren im Theater, die mir bekannt schienen, waren Sie das?—Ja, wir waren es.

Wer hat meinen Kuchen gegeſſen? Biſt du das wieder geweſen, Emil?—Nein, Mama, ich bin es nicht geweſen.

Wer iſt es geweſen?—Ich weiß nicht, wer es geweſen iſt.

Es war noch niemand aufgeſtanden.

Nobody had risen yet.

War jemand hier, während ich aus war, Marie?—Nein, gnädige Frau, es war niemand hier.

Ich glaube, es hat jemand geklopft. Haben Sie nichts gehört? —Nein, ich habe nichts gehört. Es hat niemand geklopft.

Es hat mir jemand geſtern geſagt, daß Sie krank ſind, iſt das wahr?—Ja, leider; ich bin wirklich nicht ganz wohl.

Hat jemand nach mir gefragt?—Ja, es hat jemand nach dir gefragt; dein Onkel war da und wollte dich ſprechen.

Es hat jemand geſtern im Konzert zweimal laut gelacht. Wiſſen Sie, wer es war?—Nein, ich weiß es nicht.

Ich habe meinen Regenſchirm verloren. Hat jemand ihn gefunden?—Nein, es hat ihn niemand gefunden.

Ich habe gehört, daß geſtern niemand in Theater war.—Ja, das habe ich auch gehört; es war niemand da.

Haben Sie in der Zeitung geleſen, daß jemand eine große Summe Geld verloren hat?—Ja, ich habe es geleſen; es hat jemand dreißigtauſend Mark verloren.

Hat jemand das Geld gefunden?—Ich glaube wohl, daß es* jemand gefunden hat, aber ich glaube nicht, daß er es zurückgiebt.

(See Art. 4.)

Es waren einmal zwei Brüder.

There were once upon a time two brothers.

Es waren einmal zwei Knaben, die hatten keine Mutter mehr.

Es lebte vor vielen Jahren einmal eine alte Frau; die hatte zwei Söhne, der eine hieß Morgen und der andere Abend.

Es fuhr einmal ein deutſcher Maler nach Rom. Dort traf er einen Freund, der kein Geld hatte.

Waren einmal zwei Knaben?—Ja, es waren einmal zwei Knaben.

---

* Do not confound this „es" with the anticipatory subject „es"; it is the object and stands for „das Geld," not for the subject „jemand."

Lebte vor vielen Jahren einmal eine alte Frau?—Ja, Sie haben uns soeben erzählt, daß vor vielen Jahren einmal eine alte Frau lebte.

Fuhr einmal ein deutscher Maler nach Rom?—Ich habe oft gelesen, daß deutsche Maler nach Rom fahren.

Giebt es in Hamburg gute Theater?—O ja, es giebt dort zwei gute Theater.

Are there good theaters in Hamburg?—O yes; there are two good theaters there.

Hat es nicht einmal einen Engländer gegeben, dessen Namen Jones war?—Es hat viele Engländer gegeben, die Jones hießen, und es giebt heute noch viele, die so heißen.

Giebt es in Berlin viele Amerikaner?—O ja, es giebt dort viele.

(See also Drill, Lesson IX.)

Sind die Inhaber Brüder?—Nein, aber deren Väter waren es.

Are the owners brothers?—No; but their fathers were.

Jene Mädchen sind recht hübsch, nicht wahr?—Ja, sie sind es, in der That.

Those girls are quite pretty are they not?—Yes, indeed, they are (so).

Mein Bruder ist recht krank gewesen, aber jetzt ist er es nicht mehr.

My brother has been quite ill, but he is (now) so no longer.

Ist Ihr Freund nicht Arzt?—Ja, er ist Arzt, sein Bruder ist es auch, und sein Vater ist es auch gewesen.

Ist Ihr kleiner Sohn ein fleißiger Junge?—O ja, er ist es.

Ist es wahr, daß seine Mutter gestorben ist?—Ja, seine Cousine hat es mir gestern gesagt.

Haben Sie schon gehört, daß unser Freund sein ganzes Geld verloren hat?—Ja, man hat es mir erzählt.

(See Art. 5)

Also, mit demselben Zuge, mit welchem der Onkel meines Freundes hier ankommen soll.

That is to say, with the same train, upon which the uncle of my friend here is to arrive.

Ist das nicht der Herr, den wir vorhin im Restaurant sahen?—Ja, es ist derselbe Herr, den wir dort sahen.

Nehmen Sie denselben Zug, den mein Onkel nimmt?—Nein, ich nehme einen späteren Zug.

Wo wohnt Ihr Bruder?—Er wohnt in demselben Hause, in dem ich wohne.

Wollen Sie mich begleiten? Ich will einige Gemälde ansehen.—Wohl dieselben, die ich gestern gesehen habe?—Nein, ich glaube nicht, daß es dieselben sind (welche . . . .); sie sind heute erst angekommen.—Gut, dann gehe ich mit.

Kennen Sie den Herrn dort?—Meinen Sie denjenigen, welcher am Fenster sitzt?—Ja.—Ja, den kenne ich; er heißt Müller.

Diejenigen, welche viel sprechen, sind nicht immer die Klügsten.

Wem wollen Sie Ihren Wagen geben, wenn Sie Berlin verlassen?—Ich gebe ihn demjenigen, der mir die größte Summe Geld dafür giebt.

(See Art. 6.)

Accusative Direct Object.

Kommt Ihr Freund heute abend mit Ihnen zu uns?—Nein, er hat sich entschuldigt; er ist nicht wohl.

Is your friend coming with you to see us tonight?—No, he has excused himself; he is not well.

Kommen Sie heute abend?—Nein, ich muß mich entschuldigen; ich habe leider keine Zeit.

Haben Sie sich schon dem Herrn Konsul vorgestellt?—Nein, noch nicht, aber ich will mich ihm morgen vormittag vorstellen.

Wissen Sie den Weg zum Konsul?—Nein.—Ich biete mich an, Sie zu ihm zu führen.—Ich danke Ihnen von Herzen.

Wann erwarten Sie Ihren Onkel aus Bremen?—Er hat sich für nächsten Mittwoch angekündigt.

Dative of Secondary Object.

Was wollen Sie jetzt thun?—Ich will mir einen Hut kaufen.

What do you want to do now?—I want to buy myself a hat.

Hat Ihr Bruder ſich einen Stock gekauft?—Ja, er hat ſich einen gekauft.

Has your brother bought himself a cane?—Yes; he has bought himself one.

Haben Sie ſich etwas gekauft?—Ja, wir haben uns einen runden Tiſch gekauft.

Willſt du dir nicht einen neuen Überzieher kaufen? Deiner iſt ſchon recht alt und ſchlecht.—Ich kann mir keinen kaufen; ich habe kein Geld.

Hat dein Bruder ſich nicht einen neuen Überzieher gekauft?—Ja, er hat ſich geſtern einen beſtellt.

Nehmen Sie ſich noch ein Stückchen Kuchen, Frau Müller.—Danke, gern.

Haben Sie ſich ſchon eine andere Wohnung gemietet?—Nein, wir haben uns bis jetzt noch keine gemietet, wir wohnen immer noch im Hotel.

(See Art. 7.)

Ich freue mich, Sie wieder zu ſehen.

I am glad to meet you again.

Freuſt du dich, deinen Onkel wiederzuſehen?—Ja, ich freue mich ſehr, ihn wiederzuſehen.

Ich traf vorhin unſeren Freund Watkins, er freute ſich außerordentlich, mich wiederzuſehen.

Wie geht es Ihnen, lieber Freund; wir freuen uns, daß Sie wieder in Berlin ſind, und daß Sie uns nicht vergeſſen haben.

Freuen Sie ſich, daß wir heute zu unſerem Spaziergang ſo ſchönes Wetter haben?—Ja, ich freue mich außerordentlich.

Ich habe den Kindern ein paar hübſche Bücher geſchenkt.—Haben ſie ſich gefreut?—O ja, ſie haben ſich ſehr gefreut.

Freuen Sie ſich, daß Sie keinen böſen Zahn haben!

Freue dich, mein Sohn, daß du nicht krank biſt!

Freuet euch, Kinder. Morgen kommt Papa wieder nach Hauſe!

Freuen wir uns, daß wir glücklich ſind.

Ich empfehle mich, meine Herren!

Your servant, gentlemen!

Es ist schon spät, gnädige Frau; gestatten Sie mir, daß ich mich jetzt empfehle.

Wie lange waren Sie gestern beim Konsul?—O nicht sehr lange. Ich besuchte ihn um 11 Uhr vormittags, und um halb 12 empfahl ich mich bereits wieder.

Wann ging Herr Watkins nach Hause?—Er empfahl sich um 10 Uhr.

Dies ist ja das schlechteste Wetter, das man sich denken kann.

This is, really, the worst weather that one can imagine.

Denken Sie sich einmal! Gestern nachmittag begegnete mir ein Freund, den ich dreißig Jahre nicht gesehen hatte.

Ich denke mir, daß es heute noch regnet.

Was wünscht ihr euch zu euren Geburtstagen, Kinder?—Ich wünsche mir ein Fahrrad, und der Erich wünscht sich ein Buch.

Wünschest du dir nicht auch ein schönes Buch?—Nein, an Büchern liegt mir nichts.

Was wünscht sich denn deine kleine Schwester?—O, die wünscht sich Kuchen und Torte.

Wollen wir uns heute nachmittag die neuen Gemälde ansehen, welche gestern angekommen sind?—Nein, ich habe heute leider keine Zeit, ich will mir das neue Theater ansehen.

Haben sich Ihre Freunde schon unseren großen Park angesehen? —Ich glaube nicht, daß sie sich ihn schon angesehen haben. Sie sind ja gestern nachmittag erst angekommen.

Ich habe mir einen neuen Wagen gekauft, wollen Sie sich ihn ansehen?—Ja, mit Vergnügen.

Sieh dir einmal meinen neuen Hut an! Ist er nicht prächtig? —Ja, er ist hübsch, in der That.

Sehen wir uns einmal die neue Wohnung unseres Freundes an.

Ich freue mich auf meine Reise nach Berlin.

I look forward with pleasure to my trip to Berlin.

Reisen Sie dieses Jahr nach Berlin?—Ja, und ich freue mich schon sehr auf die Reise.

Gehst du heute abend ins Konzert?—Ja, ich freue mich schon sehr auf das Vergnügen, wieder einmal ein gutes Konzert zu hören.

Freuſt du dich auf deinen Geburtstag, Emil?—Ja, Mama hat mir ein ſchönes Fahrrad verſprochen, und ich freue mich ſchon ſehr darauf.

(See Art. 8.)

Es freut mich, Ihre werte Bekanntſchaft zu machen.
I am glad to make your valued acquaintance.

Ich habe ſoeben meinen Bruder dem Herrn Doktor Jones vorgeſtellt; es hat ihn ſehr gefreut, ſeine Bekanntſchaft zu machen.

Guten Tag, Herr Müller, es freut uns, Sie wohl zu ſehen.—Hoffentlich geht es Ihnen gut?—O ja, danke, es geht mir gut.

Ich bin vorhin Ihrer Fräulein Schweſter begegnet. Es freute ſie, zu hören, daß wir wieder in Berlin ſind.

Geſtatten Sie mir, daß ich mich jetzt empfehle.—Adieu, Herr Müller, es hat uns außerordentlich gefreut, daß Sie uns beſucht haben.

(See. Art. 9.)

Nein, ich erwarte niemand. Ich verreiſe ſelbſt.
No, I am expecting nobody. I am going away myself.

Wollen Sie ſelbſt nach Ihrem Gepäck ſehen, Herr Hoffmann, oder ſoll ich es für Sie thun?—O nein, danke, danach ſehe ich ſelber.

Woher wiſſen Sie, daß mein Onkel in Berlin iſt?—Er hat es mir ſelbſt geſagt.

Kaufen Sie die Hüte Ihrer Frau, oder kauft ſie ſich ſie ſelber?—O nein, ich kann keine Hüte kaufen, meine Frau kauft ſich dieſelben ſelbſt.

Herr Müller, ſoll ich Ihnen ſelbſt das Geld geben oder Ihrem Bruder?—Geben Sie es nur meinem Bruder.

Haben Sie den Konſul ſelbſt geſprochen oder nur ſeine Frau?—Ich habe ſeine Tochter geſprochen.

(See Art. 10.)

Kennen ſich die Herren?—Nein.—Erlauben Sie mir, daß ich Sie einander vorſtelle.
Are you gentlemen acquainted with each other?—No.—Permit me to introduce you.

Kennen die Herren einander nicht?—O ja, wir haben einander (or uns) schon oft getroffen, und haben uns (or einander) auch heute Morgen schon begrüßt.

Sind die Herren einander (or sich) schon begegnet?—Ja, wir sind uns (or einander) schon einmal in München begegnet.

Sind Sie gut bekannt mit Herrn und Frau Schmidt?—Nein, nicht sehr gut; wir grüßen uns (or einander), wenn wir uns (or einander) treffen, aber wir besuchen einander (or uns) nicht.

Wie kommt denn das, daß Fräulein Marie und Fräulein Bertha einander (or sich) nicht mehr grüßen?—Es scheint, daß sie sich (or einander) nicht mehr recht verstehen. Man erzählt sich, daß sie böse mit einander sind.

Sie haben schon lange nicht mehr zu einander gesprochen, wie ich höre?—Sie haben schon ein ganzes Jahr nicht mehr mit einander gesprochen.

Wollen wir uns (or einander) nicht etwas erzählen?—Ach ja, laßt uns einander etwas erzählen.

(See Art. 11.)

Es war noch niemand aufgestanden, und ich hatte noch nicht gefrühstückt, als der Postbote mir ein Telegramm brachte.

Nobody had gotten up, and I had not yet taken my breakfast, when the postman brought me a telegram.

Ei, sieh da, Herr Lehmann! Ich hatte gedacht, daß Sie verreist sind.—Ja, ich war auch verreist, aber ich bin heute morgen zurückgekommen.

Warum sind Sie gestern nicht zum Thee zu uns gekommen?—Ich hatte nicht gewußt, daß Sie mich erwarteten.

Haben Sie mich nicht verstanden, als ich Sie einlud?—Nein, in der That.

Haben Sie Herrn Jones noch am Bahnhof getroffen?—Nein, ich kam zu spät. Der Zug hatte den Bahnhof bereits verlassen, als ich ankam.

Wo waren Sie gewesen, als ich Sie gestern auf der Straße traf?—Ich war im Theater gewesen.

(See Arts. 12, 13, and 14.)

Wie ſpät iſt es?—Neun Uhr.—Ich glaube deine Uhr geht nach; es muß ſpäter ſein.

How late is it?—Nine o'clock.—I believe, your watch is slow; it must be later.

Habe ich nicht einen ſchönen Hut?—Ja, aber meiner iſt ſchöner.

Dein Hut iſt zwar ſchöner, aber meiner iſt viel billiger.

Der Stock iſt mir zu teuer und zu dick. Haben Sie keinen billigeren und dünneren?—O ja, wir haben auch billigere und dünnere Stöcke.

Ich verſtehe Sie nicht gut. Können Sie nicht etwas langſamer und deutlicher ſprechen?—O ja, gewiß.

Finden Sie die deutſche Sprache ſchwerer als die engliſche?—Ja, ich finde ſie viel ſchwerer.

Sie haben einen viel hübſcheren Überzieher als Ihr Bruder. —Ja, das iſt wahr; aber er iſt auch viel teurer.

Ich bin jünger als Sie und bekannter mit den Verhältniſſen.

I am younger than you and better acquainted with the circumstances.

Wie alt biſt du, Emil?—Ich bin 7 Jahre alt.—Deine Schweſter iſt älter als du, nicht wahr?—Ja, ſie iſt zwei Jahre älter.

Sie iſt nicht nur älter als du, ſie iſt auch klüger, nicht wahr?—Das weiß ich nicht.

Kellner, die Meſſer ſind ganz ſtumpf; haben Sie keine ſchärferen Meſſer?—Jawohl, ich bringe ſofort ſchärfere Meſſer.

Ich denke, wir kommen am ſchnellſten zum Bahnhof mit der Straßenbahn.

I think we get to the station quickest by the street car.

Ich habe einen ſchönen Stock, aber der meines Bruders iſt noch ſchöner, und den ſchönſten hat mein Freund Paul.

Wer iſt der fleißigſte von euch, du, Bertha, der Emil oder der Paul?—Wir ſind alle fleißig.

Franzöſiſch iſt eine ſchwere Sprache, engliſch iſt noch ſchwerer, aber die deutſche iſt die ſchwerſte der drei Sprachen.

Welches ist das hübscheste jener drei kleinen Mädchen?—Mir erscheint das kleinste, das am lautesten spricht, das hübscheste.

Finden Sie nicht, daß die Bäume am schönsten sind, wenn es geregnet hat?—O ja, sie sehen dann am frischesten aus.

Am lautesten sprechen immer diejenigen, die am wenigsten wissen.

Wann sind die heißesten Tage im Jahre?—Bei uns in Berlin sind die Tage am heißesten im August, und das kälteste Wetter haben wir im Januar.

Verzeihen Sie gütigst, bin ich hier in der Voßstraße?—Nein, die nächste Straße ist die Voßstraße.—Ich danke Ihnen verbindlichst.—Bitte, keine Ursache.

Ist New York größer als Berlin?—O ja, New York ist viel größer als Berlin.

Is New York larger than Berlin?—O yes, New York is much larger than Berlin.

Ist Doktor Jones ein guter Arzt?—O ja, aber ich glaube, Doktor Barnett ist besser, und Doktor Schmidt der beste.

Haben Sie schon ein höheres Haus als dieses gesehen?—O gewiß. In New York haben wir noch viel höhere Häuser, und die höchsten sind in Chicago.

Ist es näher nach der Breiten Straße als nach der Hollmannstraße?—Es ist näher nach der Hollmannstraße; der nächste Weg ist der nach dem Wilhelmsplatz.

Der Herr Müller hat wohl sehr viel Geld?—Ja, aber sein Bruder hat mehr, und sein Vater hat das meiste Geld.

Wo gefällt es Ihnen am besten, in Berlin, New York oder London?—Mir gefällt es am besten in Berlin.

Welches ist das größte Hotel in Berlin?—Das weiß ich nicht; es giebt zwei oder drei große Hotels, von welchen keines größer oder kleiner ist als das andere.

(See Art. 18, and Lesson IX, Art. 8.)

Ich gehe mit, wenn ich dir irgendwie behilflich sein kann.

I will go along, if I can be of any help to you.

Ich bin Ihnen außerordentlich verbunden.

I am exceedingly obliged to you.

Ich habe heute sehr viel zu besorgen; wollen Sie mir ein wenig behilflich sein?—Ja, gern.—Ich bin Ihnen außerordentlich verbunden.

Haben Sie Herrn Miller in München getroffen?—Ja. Er war uns sehr behilflich, und wir sind ihm heute noch sehr verbunden.

Legen Sie Ihren Überzieher ab. Darf ich Ihnen behilflich sein?—O nicht doch (Art. **16**), ich kann mir schon (Art. **15**) selber helfen.

Haben Sie Gepäck, Herr Hoffmann, kann ich Ihnen irgendwie behilflich sein?—O nicht doch (Art. **15**), nach meinem Gepäck sehe ich schon (Art. **15**) selbst.

(See Art. **21**.)

Was führt dich so früh zu mir? Und noch dazu bei diesem Wetter.

What brings you to me so early? And in such weather, too!

Ei sieh da, Bertha! Was für einen schönen Kuchen du hast; und noch dazu so einen großen.

Gefällt Ihnen Ihre neue Wohnung?—Ja, sehr gut. Die Zimmer sind alle hell und groß, und der Preis ist noch dazu gar nicht hoch. Kann man sich mehr wünschen?

Wie geht es Ihnen?—Mir geht es gar nicht gut. Ich habe eine Erkältung und noch dazu einen bösen Zahn.—Das thut mir aber wirklich von Herzen leid.

Halt, halt! Herr Müller! Wo wollen Sie so schnell hin und noch dazu so spät abends?—Entschuldigen Sie mich, lieber Freund; ich habe nur zehn Minuten Zeit bis zum Schnellzuge.

(See Art. **22**.)

Du kennst sie ja. Gehst du mit?

Since you know them, will you go along?

Ich habe heute nachmittag viel zu thun, wollen Sie mir helfen?—Gewiß; Sie wissen ja, daß ich Ihnen immer gern behilflich bin.

Sage mir doch, lieber Freund, wo ich ein gutes, billiges möbliertes Zimmer mieten kann. Du kennst ja die Verhältnisse hier besser als ich.

Haben Sie schon gehört, daß Herr Erich Müller gestorben ist? Sie haben ihn ja auch gekannt, nicht wahr?—Jawohl, und ich habe es ja immer gesagt, daß der einmal plötzlich stirbt; er war zu dick.

Kommst du heute abend nicht ins Konzert?—Nein, lieber Freund; du weißt ja, daß ich keine Zeit habe, ins Konzert zu gehen.

Albert Meyer hat sein Geschäft verkauft.—Das ist ja gar nicht möglich. Das glauben Sie doch selber nicht.—Doch, doch; es ist wahr. Er hat es mir selbst gesagt.

(See Art. 23.)

O nicht doch! Geben Sie mir nur Ihren Gepäckschein.

By no means! Just give me your baggage check.

Entschuldigen Sie, wie komme ich am besten nach dem Wilhelmsplatz?—Gehen Sie nur gerade aus.

Seid ihr das, Kinder? Kommt nur herein!

Ist es Ihnen nicht zu kalt am Fenster, gnädiges Fräulein? Nehmen Sie, bitte, meinen Platz.—O nein, danke, bleiben Sie nur sitzen. Ich sitze gern am Fenster, und es ist mir auch nicht zu kalt.

Ist es wirklich schon so spät?—Dann komm nur schnell.

Is it really as late as that?—Then you had better come quick.

Regnet es?—Ja.—Dann nehmen wir uns nur eine Droschke, damit wir nicht nasse Füße bekommen.

Ist es wahr, daß Sie dem Müller Geld gegeben haben?—Ja. —Dann sehen Sie nur, daß Sie es zurück bekommen. Dieser Herr bezahlt nicht gern.

Ich wollte heute nachmittag einen langen Spaziergang machen. —Das lassen Sie nur bleiben; es regnet ganz gewiß heute nachmittag.

(See Art. 26.)

Erwarten Sie auch jemand?—Nein, ich verreiſe ſelbſt auf einige Tage.

Are you too expecting someone?—No, I am going away myself for a few days.

Auf wie lange verreiſen Sie?—O, nur auf ein paar Tage.

Verreiſen Sie?—Ja, ich gehe auf einige Wochen nach Berlin, ſpäter auf einen Monat oder zwei nach München, und dann auf ein halbes Jahr nach England.

Ihr Bruder beſucht Sie bald, nicht wahr?—Ja, er kommt auf ein paar Wochen nach Berlin.

REVIEW AND CONVERSATION

Wohin des Weges ſo früh, Albert?	Where are you going so early, Albert?
Ah! Du biſt es, Georg. Guten Morgen. Ich gehe auf den Bahnhof. Gut, daß ich dich treffe. Geh mit mir. Du kannſt mir behilflich ſein. Haſt du Zeit?	Ah! It is you, George. Good morning. I am going to the railway station. It is good to meet you. Go with me. You can help me. Have you time?
Mit Vergnügen. Ich habe nichts zu thun. Willſt du verreiſen?	With pleasure. I have nothing to do. Are you going away?
Nein, ich will jemand abholen.	No, I am going after somebody.
Darf man wiſſen, wen?	May one know whom?
Gewiß, warum nicht. Ich erwarte meine zwei Couſinen Emma und Bertha, und meinen Couſin Paul aus Halle.	Certainly, why not. I expect my two cousins Emma and Bertha, and my cousin Paul from Halle.
Du haſt Verwandte in Halle? Das hatte ich nicht gewußt.	You have relatives in Halle? I did not know that.
Ja, ich bin ja ſelbſt aus Halle.	Yes; I am myself from Halle, you know (ja).
Mit welchem Zuge kommen deine Verwandten?	Upon what train are your relatives coming?
Mit dem Schnellzuge, der um 9 Uhr hier ankommt.	Upon the express that arrives here at 9 o'clock.
Bahnhof Alexanderplatz, nicht wahr?	Alexander Square station, I presume?
Ja, das iſt die Station, welche unſerer Wohnung am nächſten liegt.	Yes, that is the station located nearest our home.

REVIEW AND CONVERSATION—(Continued)

Es ſcheint mir, daß wir nicht viel Zeit zu verlieren haben. Wieviel Uhr haſt du? Meine Uhr geht nicht, ſie iſt mir geſtern aus der Hand gefallen. Ich muß ſie zum Uhrmacher bringen.

Ich habe 8 Uhr 50 Minuten.

In 10 Minuten können wir ganz gut zum Bahnhof kommen; wir haben nur noch etwa 5 Minuten zu gehen.

Da ſind wir. Siehſt du, die Bahnhofsuhr iſt erſt 8 Uhr 52. Deine Uhr geht vor.

Das kann wohl ſein. Übrigens iſt es beſſer, wenn eine Uhr vorgeht, als wenn ſie nachgeht, beſonders wenn man einen Zug nicht verſäumen will, nicht wahr?

Allerdings.

Der Zug muß ſofort eintreffen, wenn er nicht Verſpätung hat.

Halt! Dort kommt er um die Ecke.

Die Wagen zweiter Klaſſe ſind gleich hinter der Maſchine.

***

Willkommen in Berlin! Habt ihr eine glückliche Reiſe gehabt?

O ja. Das iſt prächtig, Vetter Albert, daß du uns abholſt, und noch dazu ſo früh morgens.

Aber, ich bitte euch, das iſt doch ſelbſtredend.

Haſt du unſer Telegramm noch zur Zeit bekommen?

Jawohl, ich bekam es heute morgen ganz früh. Ich war gerade aufgeſtanden und hatte mein Frühſtück beſtellt, als der Poſtbote es brachte. Mama und Papa wollten auch gern auf den

It seems to me that we have not much time to loose. What time have you? My watch has stopped (*literally*, does not go); it fell from my hand yesterday. I must take it to the watchmaker.

I have 10 minutes of 9.

In 10 minutes we can very well reach (*literally*, come to) the station; we have only about 5 minutes more (noch) to walk.

Here we are. You see, the station clock is only 8 minutes of 9. Your watch is fast.

That is quite possible. For that matter it is better, that (*literally*, when) a watch be fast, than that it be slow, especially when one does not want to miss a train; is not that so?

Sure enough.

The train must arrive immediately, if it is not behind time.

Hold on! There it comes around the corner.

The second-class carriages are right behind the engine.

***

Welcome to Berlin! Have you had a pleasant journey?

O yes. It is so good of you, cousin Albert, to come to meet us (*literally*, that you fetch us), and so early in the morning, too.

But, please, that is quite a matter of course.

Did you receive our telegram in time?

O yes; I received it quite early this morning. I had just risen and ordered my breakfast, when the postman brought it. Mamma and papa wanted so much (gern) to come to the station too, but

REVIEW AND CONVERSATION—(Continued)

Bahnhof kommen, aber es war ihnen zu früh. Sie erwarten euch zu Hause.

it was too early for them. They are waiting for you at home.

Erlaubt mir, euch meinen Freund vorzustellen: Meine Cousinen, Fräulein Hoffmann, mein Vetter, Herr Paul Hoffmann, Herr Fischer.

Permit me, to introduce to you my friend: My cousins, Misses Hoffmann, my cousin, Mr. Paul Hoffmann; Mr. Fisher.

Es freut uns, Ihre werte Bekanntschaft zu machen.

We are delighted to make your (valued) acquaintance.

Die Ehre ist ganz auf meiner Seite.

The honor is wholly on my side.

Ihr habt doch Gepäck?

You have baggage, surely?

Ja, leider haben wir sehr viel Gepäck.

Yes; unfortunately we have a great deal of luggage.

Nun gut; gebt mir nur eure Gepäckscheine; ich will schon danach sehen. Und du, Georg, bist wohl so gut und bringst die Damen nach einer Droschke, nicht wahr? Du weißt ja unsere Wohnung. Wir Herren gehen wohl den kleinen Weg zu Fuß nicht wahr? Oder willst du lieber auch fahren, lieber Vetter?

Very well; just give me your baggage checks; I will attend to it, never mind (schon). And you, George, I presume, will be good enough to take the ladies to a cab, will you not? You know well enough where we live. We gentlemen will walk the short distance, I suppose; shall we not? Or do you wish to ride too, cousin?

O nein, ganz und gar nicht. Es ist ja das schönste Wetter, was man sich wünschen kann; auch macht es mir das größte Vergnügen, einen Spaziergang durch die Straßen zu machen und mir die prächtigen Läden anzusehen. Ich habe mich schon lange darauf gefreut, wieder einmal in Berlin zu sein.

Oh! no; by no means. Why, it is the finest weather one can wish for; besides it gives me the greatest pleasure to have a walk through the streets and to look at the splendid stores. I have long looked forward with pleasure to being in Berlin once again.

***

Meine Damen, hier ist Ihre Droschke.

Ladies, here is your cab.

Wir sind Ihnen sehr verbunden.

We are very much obliged to you.

O nicht doch! Keineswegs.

O not at all! Not at all.

Hoffentlich haben wir das Vergnügen, Sie bald wiederzusehen.

We hope to have the pleasure of soon meeting you again.

Danke, gleichfalls. Adieu.

Thank you, the pleasure will be mine. Good by.

REVIEW AND CONVERSATION—(Continued)

Haſt du das Gepäck beſorgt?
Jawohl.
Alſo, dann gehen wir!

***

Sie ſagten vorhin, Herr Hoffmann, daß Sie ſich gefreut haben, wieder einmal in Berlin zu ſein. Warum kommen Sie nicht öfter? Es iſt ja nicht weit von Halle.

Das iſt wohl wahr, aber meine Verhältniſſe geſtatten es leider nicht. Ich erlerne bei meinem Vater das Geſchäft und muß ſehr fleißig ſein. Papa ſagt immer: Erſt das Geſchäft und dann das Vergnügen. Und es weiß wohl niemand beſſer, was mir gut thut, als mein guter Vater. Er hat mir übrigens angekündigt, daß ich nächſtes Jahr auf einige Zeit nach England gehen ſoll, damit ich die engliſche Sprache beſſer ſprechen lerne.

Haben Sie Bekannte oder Verwandte in England?

Ich ſelbſt nicht, aber ein Geſchäftsfreund meines Vaters hat einen Bruder in London, bei dem ich in's Geſchäft eintreten ſoll.

Freuen Sie ſich auf Ihre Reiſe nach England?

O ja, ich freue mich ſehr darauf.

Das glaube ich Ihnen; es giebt auch nichts Schöneres als das Reiſen.

So, da ſind wir bei eurem Hauſe, Albert. Ich will nun auch ſelber einigen kleinen Geſchäften nachgehen.—Herr Hoffmann, es hat mich außerordentlich gefreut, Sie kennen zu lernen.

Have you attended to the baggage?
Yes.
Well, then let us go!

***

You said a little while ago, Mr. Hoffmann, that you have looked forward with pleasure to being in Berlin once again. Why do you not come oftener? Surely, it is not far from Halle.

That is very true, but my circumstances do not permit my doing so. I am learning the business with my father and must be very diligent. Papa always says: business first, and then pleasure. And surely nobody knows better what is good for me than my dear father. By the way, he has promised me, that I am to go to England for a while next year, that I may learn to speak the English language better.

Have you acquaintances or relatives in England?

No, not myself; but a business friend of my father has a brother in London, into whose business I am to enter.

Are you looking forward with pleasure to your trip to England?

O, yes, I am looking forward to it with much pleasure.

I believe you; surely there is nothing pleasanter than traveling.

So, here we are at your house, Albert. Now I will myself attend to a few small business matters, too.—Mr. Hoffmann, I was exceedingly glad to make your acquaintance. (*Literally*, to learn to know you.)

REVIEW AND CONVERSATION—(Continued)

Die Freude iſt ganz auf meiner Seite, Herr Fiſcher. Ich hoffe, Sie noch öfter begrüßen zu können.	The pleasure is wholly on my side, Mr. Fisher. I hope to be able to meet you oftener.
Ja, Georg. Mein Vetter bleibt nur wenige Tage hier und will ſelbſtverſtändlich ſoviel ſehen und hören als möglich. Wenn du Zeit haſt, ſoll es mich freuen, wenn du uns immer begleiteſt. Auch müßt ihr euch (or einander) noch beſſer kennen lernen.	Yes, George. My cousin remains here only a few days and wishes, of course, to see and hear as much as possible. If you have time, I shall be glad if you will always accompany us. You must become better acquainted with each other, too.
Mit dem größten Vergnügen. Wenn ich irgendwie behilflich ſein kann, bin ich immer bereit dazu.	With the greatest pleasure. If I can be of help in any way, I am always ready (for it).
Alſo, komme heute nachmittag und hole uns ab.	Well then, come after us this afternoon.
Um welche Zeit?	At what time?
Sagen wir um zwei Uhr.	Let us say at 2 o'clock.
Gut denn. Alſo auf Wiederſehen. —Ich empfehle mich.	All right. Au revoir, then.—Your servant.
Adieu.	Good by.

COMMON PHRASES

der Abend	the evening
alle Abende	every evening
es iſt noch nicht aller Tage Abend (proverb)	success is not yet assured, do not be too sure
die Bahn	the road, the path
einen auf die Bahn bringen	to start one
einen aus der Bahn bringen	to disconcert one
die Ecke	the corner
von allen Ecken und Enden	from everywhere, from all parts
die Ehre	the honor
einem Ehre machen	to be an honor to one
ſich eine Ehre daraus machen zu (inf.)	to be proud of, to consider it an honor to
bei meiner Ehre!	on my honor!
das Ende	the end
zu Ende	at the end
am Ende	after all

COMMON PHRASES—(Continued)

zu dem Ende	for that purpose
zu Ende gehen ein Ende nehmen	to end
ein Ende machen	to put a stop to
zu Ende ſein	to be over
zu Ende bringen	to finish, to terminate
das Fenſter	the window
zum Fenſter hinaus ſehen	to look out of the window
die Freude	the joy, pleasure
ſeine Freude haben an etwas	to delight in
voller Freude ſein	to be joyful
mit Freuden	gladly, joyfully
der Fuß	the foot
auf gutem Fuße mit jemand leben	to live on a good footing with some one
ſich auf die Füße machen	to hurry away
der Gaſt	the guest
bei Einem zu Gaſte ſein	to be one's guest
das Geſchäft	the business
ein Geſchäft, bei dem man verliert	a loosing business
Geſchäfte beſorgen, for instance, er beſorgt alle meine Geſchäfte	to have charge of a business, *for instance*, he has charge of all my business
der Grund	the cause, reason, bottom
zu Grunde gehen	to sink, to go to ruin
vom Grunde meines Herzens	from the bottom of my heart
aus dem Grunde von Grund aus	from the bottom, thoroughly
die Hand	the hand
jemandes rechte Hand ſein	to be somebody's first assistant, best adviser
bei der Hand, zur Hand ſein	to be at hand
von einer Hand in die andere	from hand to hand
einem zur Hand gehen	to lend one a helping hand
einem etwas an die Hand geben	to suggest something to some one
aus erſter, zweiter, dritter Hand kaufen	to buy at first, second, third hand
ich habe es von guter Hand, aus erſter Hand	I have it from good authority, from the very source
einen in Händen haben	to have one in one's hand
vor der Hand	for the present, now
das Haus	the house
Haus und Hof	hearth and home

COMMON PHRASES—(Continued)

das Herz	the heart
von Herzen gern	with all my heart
am Herzen liegen	to have at heart
in meines Herzens Grund	at the bottom of my heart
mein Herz! / mein Herzblatt!	my dear, my love, darling!

LESSON XV

PHONOGRAPH RECORD

VOCABULARY

(die Abfahrt,en), *the departure(s)*.
der Anſchluß, *the* (train) *connection*.
die Anſchlüſſe, *the* (train) *connections*.
(aufgeben), *to give up, to check* (a trunk).
befehlen,* *to order, to command*.
er befiehlt, *he commands*.
befahl, *commanded* (imp.).
befohlen, *commanded* (past part.).
betragen, *to amount to*.
er, (ſie, es) beträgt, *he, (she, it) amounts to*.
betrug, *amounted to* (imp.).
(betragen), *amounted to* (past part.).
erreichen, *to reach*.
(das Billet,s), *the ticket(s)*.
der Billetſchalter, *the ticket office*.
(bringen), *to bring*.
(hinaufbringen), **(heraufbringen)**,* *to bring up*.
doppelt, *double(y)*.
frei, *free(ly), spare, to spare*.
(das Gaſthaus), **(der Gaſthof)**,* *the tavern, the inn*.
der Gepäckträger, *the baggage carrier, porter*.
herauf, **hinauf**,* *up, up to*.
(herein), **hinein**,* *in, into*.
hinten, *behind*.
(nach hinten hinaus), *in the rear*.
(holen), *to fetch, to go for*.
je—deſto, **(je—je)**,* *the—the*.
der Koffer, *the trunk*.
(der Handkoffer), *the satchel, valise*.
die Kommode(n), *the dresser(s)*.
der Kutſcher, *the driver, coachman*.
(der Droſchkenkutſcher), *the cabman*.
legen, *to lay, to put*.
löſen, *to loosen, to purchase* (a ticket).
müde, *tired*.

For notice of copyright, see page immediately following the title page

VOCABULARY—(Continued)

die Nacht, *the night.*
die Nächte, *the nights.*
neben,[14] *near, next to.*
der Pfennig(e), *the penny(ies).*
die Rechnung(en), *the bill(s).*
retour, *return, excursion.*
(das Retourbillet), *the return ticket, excursion ticket.*
richtig, *right(ly), regular(ly), correct(ly).*
der Saal, *the hall.*
die Säle, *the halls.*
(der Wartesaal), *the waiting room.*
schaffen, *to carry, to transport.*
schicken, *to send.*
(heraufschicken), **(hinaufschicken)**,[15] *to send up.*
die Schuld[16]**(en)**, *the guilt, fault, the debt(s).*
(schulden)[16] (with dative), *to owe.*
(schuld sein), *to be at fault.*
schuldig, *guilty.*
(schuldig sein),[16] *to owe.*
solcher, (solche, solches), *such.*
sonst, *besides, else.*
steigen, *to step, to climb.*
(einsteigen), *to get into, to go aboard (a carriage, train, car).*
(aussteigen), *to get out of, to leave.*
(umsteigen), *to change cars.*
das Streichholz, *the match.*
die Streichhölzer, *the matches.*
der Stuhl, *the chair.*
die Stühle, *the chairs.*
über[14] (with dative), *above, over;* (with acc.), *over; across, beyond.*
wecken, *to wake.*
(weiterreisen), *to continue a journey.*
werden,[1] *to become.*
du wirst, *thou becomest.*
er, (sie, es) wird, *he, (she, it) becomes, is going to be.*
wurde, *became.*
(bin) geworden, *became.*

PHRASES AND SENTENCES

Jemand versäumt seinen Zug, bleibt über Nacht in einem Gasthause* und reist am nächsten Morgen mit einem frühen Zuge weiter.

A person misses his train, stays over night at an inn, and continues his journey the next morning on an early train.

Haben Sie ein Zimmer frei?
Jawohl, aber nur nach hinten hinaus.

Have you a spare room?
Yes sir; but one in the rear only.

*Many hostelries still retain the German words „Gasthaus, Gasthof," instead of the French and English „Hotel," especially in smaller towns.

PHRASES AND SENTENCES—(Continued)

Das macht nichts. Ich bleibe[5] nur über[14] Nacht. Ich habe den Abendzug nach Hannover benutzen wollen,[4] es wurde[1] aber zu spät. Ich habe den Zug nicht mehr[15] erreichen können.[4] Ich werde[1] morgen früh[17] weiterreisen. Lassen[5] Sie, bitte, meinen Handkoffer auf[14] mein Zimmer hinaufschaffen.[18]	That does not matter. I shall only stay over night. I (have) wanted to take the evening train for Hanover, but it was (became) too late. I was not able to reach the train. I shall continue my journey tomorrow morning. Have my trunk carried up to my room, please.
Johann, führen Sie den Herrn nach Numero 68.	John, show (*literally*, guide) the gentleman to No. 68.
Legen Sie den Koffer da auf den Stuhl.	Put the trunk there on the chair.
Wünschen Sie noch etwas?	Do you wish anything else?
Ja, erstens[16] wünsche ich einige Streichhölzer.	Yes; first I want some matches.
Sie finden[5] welche[5] dort auf der Kommode neben[14] dem Fenster.	You will find some there on the dresser near the window.
Richtig. Und zweitens[16] bringen Sie mir etwas heißes Wasser herauf.[18]	Correct. And, second, bring me up some hot water.
Ich werde[1] Ihnen welches[5] hinaufschicken.[18]	I will send you up some.
Drittens[16] lassen Sie mich morgen früh[17] spätestens[11] um sieben Uhr wecken.	Third, have me called (*literally*, awakened) tomorrow morning by seven o'clock at the latest.
Sehr wohl. Sonst noch etwas?	Very well. Anything else?
Nein, ich danke; ich werde[1] sofort zu Bett gehen; ich bin sehr müde.	No; thank you. I shall go to bed immediately. I am very tired.
Sehr wohl. Gute Nacht!	Very well. Good night!

PHRASES AND SENTENCES—(Continued)

(Am nächſten Morgen. Es klopft.)	(The next morning. A knock at the door.)
Was giebt's?	What is it?
Sie befahlen mir,* Sie um ſieben Uhr zu wecken.	You ordered me to call you at seven o'clock.
Ganz recht. Ich ſtehe ſchon auf.	Quite right. I am getting up.
(At the hotel office.)	
Was beträgt meine Rechnung?	What does my bill amount to?
Drei Mark fünfzig Pfennige.	Three marks and fifty pfennigs.
Bitte, laſſen* Sie mir eine Droſchke holen.	Please send for a cab for me.
Es giebt zweierlei** Droſchken hier. Befehlen* Sie eine ſolche' erſter oder zweiter Klaſſe?	There are two kinds of cabs here. Do you want one of the first or one of the second class?
Das iſt mir ganz einerlei.**	That is immaterial to me.
***	***
Kutſcher, nach dem Bahnhof! Fahren Sie ſchnell, je* ſchneller deſto* beſſer. Ich habe höchſtens** noch eine halbe Stunde Zeit bis zum Abgang meines Zuges.	Cabman, to the station! Drive fast, the faster the better. I have at the most only half an hour's time before the departure of my train.
Sehr wohl, ſteigen Sie nur** ein.	Very well; just get in.
***	***
Wieviel ſchulde** ich Ihnen?	How much do I owe you?
Eine Mark, bitte.	One mark, please.
***	***
Gepäckträger, geben Sie meinen Koffer auf.	Porter, check my trunk.
Haben Sie ſchon Ihr Billet?	Have you your ticket?
Nein, noch nicht; aber ich werde' es ſofort löſen. Wo iſt der Billetſchalter?	No, not yet; but I shall buy it at once. Where is the ticket office?
Linker Hand.	On the left.
Danke.	Thanks.

PHRASES AND SENTENCES—(Continued)

(Am Billetſchalter.)	(At the ticket office.)
Geben Sie mir ein Billet zweiter Klaſſe nach Hannover.	Give me a second-class ticket for Hanover.
Einfach" oder retour?	Single or return?
Einfach." Wieviel?	Single. How much?
Achtzehn Mark ſechzig Pfennige. Sie müſſen in Northeim umſteigen und werden dort Anſchluß finden.	Eighteen marks and sixty pfennigs. You must change cars at Northeim, and will find train connections there.
***	***
Hier iſt das Billet, Gepäckträger.	Here is the ticket, porter.
Sehr wohl. Gehen Sie nur" in den Warteſaal; ich werde' Ihnen das Billet und den Gepäckſchein hineinbringen."	Very well. Just step into the waiting room. I will bring the ticket and baggage check (to you) there.
***	***
Was bin ich Ihnen ſchuldig?"	What do I owe you?
Geben Sie, was Ihnen beliebt.	Give me what you please.
Hier iſt eine Mark; iſt das genug?	Here is a mark; is that enough?
Jawohl. Ich danke.	Yes sir. Thank you.

REMARKS

1. You meet in this lesson, for the first time, the verb „werden," "to become." Its present indicative is:

ich werde,	wir werden,
du wirſt,	ihr werdet,
er, ſie, es wird,	Sie, ſie werden.

As given in the Vocabulary, its imperfect is „wurde." There is another form of the imperfect, viz., „ward," which is, however, more used in poetical language than in ordinary conversation.

The verb „werden" serves as an auxiliary in the formation of the future tenses of verbs and is thus equivalent to

the English "shall" or "will." (Compare also Lesson XIII, Art. **15.**) The future of verbs is formed, as in English, by attaching the infinitive to the auxiliary. Thus,

ich werde gehen *I shall go.*
du wirſt gehen, *thou wilt go.*
er, ſie, es wird gehen, *he, she, it will go.*
wir werden gehen, *we shall go.*
ihr werdet gehen, } *you will go.*
Sie werden gehen, }
ſie werden gehen, *they will go.*

2. Attention is once more called to the fact that the German language often uses the present tense in a future sense, where in English the auxiliaries "shall" or "will" would be used. Compare Lesson XI, Art. **19.** Thus,

Ich bleibe nur über Nacht.
I shall stay only over night.

3. The verb „laſſen," given in Lesson VI as meaning "to let," occurs in this lesson for the first time with the meaning "to cause," "to make," "to have." In either case it is followed by a dependent infinitive without „zu." When „laſſen" means "to cause," "to make," "to have," two uses are to be distinguished:

First.—When there is a *direct object* (accusative case) dependent on „laſſen," this object is at the same time the subject of the following dependent infinitive, and the infinitive then has an *active* meaning. Thus,

Ich ließ ihn eſſen und trinken.
I caused him to, or I made him, eat and drink.

„Ihn" is the direct object of „laſſen" and is also the subject of „eſſen" and „trinken."

Second.—When there is no direct, although there may be an indirect object, dependent on „laſſen," the dependent infinitive has a *passive* meaning. Thus,

Ich laſſe meinen Koffer aufgeben.
I cause my trunk to be checked, or *I am having my trunk checked.*

The accusative „meinen Koffer" is neither the object of „laſſen" nor the subject of „aufgeben," but the object of the latter verb.

The phrase „holen laſſen" (*literally*, "to cause to be brought") is best rendered, as done in this lesson, by "to send for."

We shall have occasion to enlarge upon the peculiarities of the verb „laſſen" hereafter.

4. The following verbs, with which you are acquainted, are called *modal auxiliaries:*

dürfen, ich, er darf, durfte, gedurft.
können, ich, er kann, konnte, gekonnt.
müſſen, ich, er muß, mußte, gemußt.
ſollen, ich, er ſoll, ſollte, geſollt.
wollen, ich, er will, wollte, gewollt.

There is still another modal auxiliary, viz., „mögen," which will be introduced hereafter.

The modal auxiliaries all form their perfect and pluperfect tenses with „haben."

A peculiarity of the modal auxiliaries, illustrated in this lesson, is that when they stand in the perfect or pluperfect tense and are accompanied by a dependent infinitive, the infinitive of the modal auxiliary is used instead of the past participle. Thus,

Ich habe den Abendzug benutzen **wollen** (instead of gewollt).
I (had) wanted to take the evening train.

But,

Es war noch früh, und ich konnte den Abendzug genommen haben, aber ich habe nicht **gewollt.**
It was still early and I could have taken the evening train, but I did not wish to.

In the latter sentence the infinitive is not expressed and the true past participle of the modal auxiliary is therefore used. For other examples, see Drill.

5. Besides the modal auxiliaries, there are a few other verbs whose infinitive is used, instead of the past participle,

in connection with a dependent infinitive. Of these you have had the following:

helfen, er hilft, half, geholfen, *to help.*
hören, er hört, hörte, gehört, *to hear.*
laſſen, er läßt, ließ, gelaſſen, *to let, to cause.*
ſehen, er ſieht, ſah, geſehen, *to see.*

For example,

Iſt jemand da? Ich habe jemanden ſprechen hören (instead of gehört).

Is somebody there? I have heard somebody speak.

Ich habe meinen Koffer auf mein Zimmer ſchaffen laſſen (instead of gelaſſen).

I have had my trunk carried up to my room.

Ich habe ſoeben Ihren Freund über die Straße gehen ſehen (instead of geſehen).

I have just seen your friend go across the street.

In the case of „helfen," the rule for the substitution of the infinitive for the past participle, in connection with a following dependent infinitive, is not so strictly observed as with the other verbs mentioned. Two cases must be considered:

If the dependent infinitive has an object, the verb „helfen" may be put before that object, and then the past participle is used; if, however, the verb „helfen" is put at the end of the sentence or clause, (that is, after the dependent infinitive), its infinitive instead of its past participle is used. Thus,

Er hat ſeinem Bruder geholfen einen Hut kaufen.
Er hat ſeinem Bruder einen Hut kaufen helfen.
He has helped his brother buy a hat.

6. „Befehlen" is another of those verbs governing the dative case, whose English equivalents are seemingly used transitively. See Lesson VIII, Art. **10.**

When „befehlen" is used with an implied dative, the real dative being omitted in order not to specify the particular

person to whom the command was given, it is best rendered in English by a passive phrase. Thus,

With the dative,

Sie befahlen **mir**, Sie um ſieben Uhr zu wecken.
You ordered me to call you at seven o'clock.

Without the dative,

Sie befahlen, Sie um ſieben Uhr zu wecken.
You gave orders to be called at seven o'clock.

„Befehlen" is also often used with the sense of "to wish" by servants when asking questions. Thus,

Was befehlen Sie? { *What do you wish?* / *What is your pleasure?*

Was befehlen die Herren? { *What do the gentlemen wish?* / *What are your orders, gentlemen?*

7. „Solcher, ſolche, ſolches" is the one remaining demonstrative pronoun not hitherto mentioned. It is used as a pronominal adjective with or without a preceding indefinite article and as a pronoun proper. When used as a pronominal adjective without the preceding indefinite article and as a pronoun proper, it is inflected like „dieſer, dieſe, dieſes; jener, jene, jenes," see Lesson XII, Art. **4.** When used as a pronominal adjective with the indefinite article, it takes the same endings as every other adjective similarly used.

The indefinite article may also *follow* this pronoun, just as "a" or "an" may follow its English equivalent "such." In that case the pronoun is undeclinable. Examples,

With preceding indefinite article,

Mit einem ſolchen Hute gehe ich nicht auf die Straße.

Without the article,

Mit ſolchem Hute gehe ich nicht auf die Straße.

With following indefinite article,

Mit **ſolch einem** Hute gehe ich nicht auf die Straße.
I will not go on the street with such a hat.

„Solcher, solche, solches" is often used where, in English, "one" is employed; observe the sentence:

Wünschen Sie eine Droschke erster Klasse oder eine solche zweiter Klasse?

Do you wish a first-class cab or one of the second class?

8. „Welcher, welche, welches" known to you as a relative and interrogative pronominal adjective, appears here as a pronoun proper in the sense of "some." Its inflection corresponds to that of the noun it represents, just as do the inflections of other pronouns proper. See Lesson XIII, Art. **9.**

9. For „je—desto" the words „je—je" are often used, the first form however being the fuller and better, especially in long sentences.

10. We have in this lesson another kind of numeral; namely, the so-called *ordinal adverb*. It is formed by adding the ending **ens** to the stem of the ordinal. Thus,

erstens, *first.*	drittens, *thirdly.*
zweitens, *secondly.*	viertens, *fourthly.*

etc.

11. Similar in formation to the ordinal adverbs are adverbial forms of the superlative made by adding the ending **ens** to the stem form; for instance, as in this lesson:

höchstens, *at the most, at the highest.*
spätestens, *at the latest, not later than.*

Other such adverbs formed from superlatives that you have already had, are the following:

bestens, *in the best manner.*
frühestens, *at the earliest, not before.*
meistens, *for the most part, mostly.*
wenigstens, *at the least, not less.*
nächstens, *in the nearest future, very soon.*
schönstens, *in the handsomest manner.*

12. Still another class of numerals is illustrated in this lesson; viz., *the variatives.* They are formed by adding the

ending **erlei** to the cardinals, and are indeclinable adjectives. „Einerlei," the variative of „ein," is used, in phrases with the dative, for "immaterial," "all the same," as illustrated in this lesson. Compare also Lesson VIII, Art. **11.**

Similar adjectives are formed from „viel, all." Thus,

vielerlei, *of many kinds;* allerlei, *of all kinds.*

13. The English "fold" in "two-fold," "three-fold," etc., is rendered in German by „fach," attached to the cardinals. Even the German equivalent of "single" is formed in the same way. Thus,

einfach, *single;* zweifach, *twofold;* dreifach, *threefold;* etc.

These words are used as adjectives as well as adverbs. „Einfach" often has the meaning of "simple(y)." For „zweifach" one generally uses the word „doppelt" as in English "double." In a similar way the word „vielfach," "manifold," is formed, which, as an adverb, has frequently the meaning of "often." Converted into a neuter noun it means "multiple." Thus,

9 ist ein Vielfaches von 3.
9 is a multiple of 3.

14. „Neben" and „über" are two prepositions that, like „in, auf, an, vor," sometimes govern the dative and sometimes the accusative case. See Lesson V, Art. **3;** and Lesson X, Art. **11.** In the phrase „über Nacht," „über" is used like the English preposition *over* in the phrase *over night.*

The preposition „auf" is used in certain combinations in the sense of "to," answering the question *whereto?* and then governs the accusative; it is also used in the sense of "at, in," answering the question *where?* and then governs the dative. Thus,

Schicken Sie meinen Koffer **auf** mein Zimmer.
Send my trunk to my room.

Ich habe meinen Koffer **auf** meinem Zimmer.
I have my trunk in my room.

15. „Hin" and „her" are adverbs, denoting respectively motion *away from* and *towards* the position of the speaker. They are but rarely used independently, being generally employed as prefixes or suffixes in combination with other words.

First, as prefixes to separable verbs:

hingehen; herkommen;
hinbringen; herbringen;
herholen.

In sentences commencing with „wohin" and „woher," and containing such verbs as „gehen, fahren, bringen, holen," the „hin" or „her" is often taken from the adverbs, „wohin" and „woher" and attached to the verb. Thus,

Wo gehen Sie hin? *Where are you going to?*

Second, as prefixes to prepositions, answering the question *whereto?* and forming adverbs with them. For example,

herauf, heraus, herein, } (ein for in) herüber.
hinauf, hinaus, hinein, } hinüber.

These adverbs so compounded are largely used as prefixes of separable verbs. Thus, for instance,

hereinkommen, *to come in.*
hineingehen, *to go in.*
heraufbringen, *to bring up.*
hinaufschicken, *to send up.*
heraustreten, *to step out.*
hinauswerfen, *to throw out.*

Notice that logically in keeping with the statement regarding the opposite meanings of „hin" and „her," one must say „hineingehen," *not* „hereingehen," since „gehen" implies a motion from the position of the speaker. With many verbs either „hin" or „her" can be used, but always so as to make the location of the speaker clearly apparent. Thus, if I say to a man, „Bringen Sie meinen Koffer herauf," "bring up my trunk," I am located at a place to which I wish my trunk

brought; but if I say, „Bringen Sie meinen Koffer **hinauf**," "bring up my trunk," I am located where the trunk is at the time of my speaking.

In a similar manner, „Schicken Sie mir ein wenig heißes Waſſer **herauf**," "send up some hot water," meaning, "send it up to where I am"; but „Schicken Sie mir heißes Waſſer **hinauf** auf mein Zimmer," "send some hot water up to my room," meaning: "I am not in my room, but I wish hot water to be sent there."

Also in keeping with this is the German expression „**herein**," "come in," the speaker being in the room and bidding one outside to come to him.

When used as suffixes, however, to the prepositions „**vor**" and „**nach**," the syllables „**hin**" and „**her**" do not signify motion, as for example, in these adverbs that you have already had:

vorher, *beforehand, before.*
vorhin, *a little while ago.*
nachher, *afterwards.*

Third, as suffixes to the two adverbs „**da**" and „**wo**," „**hier**" and „**dort**," to give them the double meaning of a motion *away from* and *towards*. Thus,

wohin, *whereto;*	woher, *wherefrom.*
dahin, *thereto;*	daher, *therefrom.*
hierhin, *here;*	hierher, *here.*
dorthin, *there;*	dorther, *therefrom.*

16. There are two ways of expressing the English phrase "what, *or* how much, do I owe you?" viz., „Was or wieviel bin ich Ihnen ſchuldig?" and „Was or wieviel ſchulde ich Ihnen?" Notice that the person to whom something is due is the secondary object, standing in the dative case.

In connection with the above it is well for you to learn at the same time the meanings of the noun „Schuld" and the adverb „ſchuld." In the singular „Schuld" means "guilt, fault." Thus,

Seine Schuld iſt eine große, *His fault is a great one.*
Es iſt nicht meine Schuld, daß—, *It is not my fault, that—.*

The latter sentence may also be rendered with „haben"; thus, „Ich habe keine Schuld daran, daß—" (*literally*, "I have no guilt to it, that—"). Also with the adverb „schuld"; thus, „Ich bin nicht schuld, daß—," or, „schuld daran, daß—." The plural „Schulden" means "debts."

17. „Morgen früh" is the common German expression for "tomorrow morning." Its literal translation is "tomorrow early." Another expression is „morgen in der Frühe" *literally*, "tomorrow in the earliness." This expression is, however, less frequently used than the other.

Similar expressions are:

übermorgen früh, *day after tomorrow in the morning.*
gestern früh, *yesterday morning.*
vorgestern früh, *day before yesterday in the morning.*
Montag, Dienstag, etc. früh, *Monday*, *Tuesday*, etc. *morning.*

18. Compare Lesson XIV, Art. **23.**

19. You will observe that „nicht mehr" is left untranslated in the English text. The translation is omitted because „nicht mehr," as here and generally used, is not equivalent to its literal English rendering "no more, any more." These latter phrases imply either repeated action in past or future time or simple future action, while the phrase „nicht mehr" usually refers to simple past action, adding emphasis to the sense of the sentence—as much as to say "it was too late." The English phrases "no more, any more" are generally rendered in German by „nicht wieder," "not again."

DRILL

(See Art. **1.**)

Es wurde aber zu spät.
But it was (became) too late.

Es wird spät; laßt uns nach Hause gehen.
Es wird kalt heute abend; nehmen Sie Ihren Überzieher mit.
Wie lange waren Sie gestern abend bei Ihrer Tante?—Es war bereits acht (8) Uhr geworden, als wir sie verließen.

Was willſt du werden, wenn du groß biſt, Emil?—Ich will ein Maler werden.

Wie alt wirſt du an deinem nächſten Geburtstag?—Ich werde an meinem nächſten Geburtstag ſieben Jahre alt.

Da ward aus Abend und Morgen der erſte Tag.
And the evening and the morning were the first day. (Literally, *There became out of evening and morning the first day.*)

Ich werde morgen früh weiterreiſen.
I shall continue my journey tomorrow morning.

Ich werde Ihnen etwas heißes Waſſer hinaufſchicken.

Ich werde Ihnen das Billet in den Warteſaal bringen.

Werden Sie dieſen Monat wieder nach Hamburg reiſen?—Nein, dieſen Monat werde ich nicht nach Hamburg reiſen; ich werde zu Hauſe bleiben.

Werden Sie heute abend ins Konzert gehen?—Ja, ich glaube, daß ich gehen werde.

Werden Sie ſich einen Hut kaufen?—Ja, ich werde mir einen Hut kaufen.

Werden Sie am erſten Mai Ihre Wohnung wechſeln?—Ja, ich werde meine Wohnung wechſeln.

Wo werden Sie wohnen?—Wir werden eine Wohnung in der Nähe des Wilhelmsplatzes mieten.

Liebe Tante, morgen iſt mein Geburtstag; wirſt du mir etwas Schönes ſchenken?—Ja, wenn du recht fleißig biſt, ſchenke ich dir etwas.

Was wirſt du mir ſchenken?—Das weiß ich noch nicht.

Wirſt du heute abend zu uns zum Thee kommen?—Ja, wenn es deine Mama wünſcht, werde ich kommen.

Wird Ihr Bruder uns bald einmal beſuchen?—Ja, er ſagte mir, daß er Sie am nächſten Sonntag beſuchen wird.

Wird er nicht bald deutſchen Unterricht nehmen?—Ja, er wird deutſchen Unterricht nehmen.

Wird er lange in Berlin bleiben?—Ja, er wird zwei Jahre hier bleiben.

Wohin wird er nachher reiſen?—Ich weiß es noch nicht, aber ich glaube, er wird nachher nach London gehen.

Was werden wir heute den ganzen Tag thun?—Wir werden zuerſt einen Spaziergang in den Park machen, dann werden wir Verſchiedenes kaufen, und nachher werden wir zu Mittag eſſen.

Und was werden wir nachmittags thun?—Nachmittags werden wir Herrn Doktor Müller beſuchen.

Werden wir eine Droſchke nehmen?—Nein, wir werden die Straßenbahn benutzen.

Wann werdet ihr verreiſen?—Wir werden wohl nicht vor dem erſten Juni verreiſen.

Warum werdet ihr ſo ſpät reiſen?—Wir können leider nicht früher reiſen.

Werdet ihr nach Hamburg oder München gehen?—Wir werden wohl wieder nach München gehen.

Werdet ihr lange dort bleiben?—Wir werden nur zwei Wochen bleiben. Werdet ihr uns vom Bahnhof abholen, wenn wir wiederkommen?—Ei gewiß. Wir werden uns ſehr freuen, euch wiederzuſehen.

Werdet ihr in München oft ins Theater gehen?—O ja, wir werden oft ins Theater gehen.

Werden Ihre Mutter und Ihre Schweſter auch nach Berlin kommen?—Ja, ſie werden auch auf einige Monate nach Berlin kommen.

Wann werden ſie ankommen?—Ich glaube, ſie werden am nächſten Montag eintreffen.

Werden ſie uns beſuchen, wenn wir ſie einladen?—Das iſt doch ſelbſtverſtändlich. Sie werden Ihre Einladung mit Vergnügen annehmen.

Wo werden ſie Wohnung nehmen?—Sie werden in demſelben Hotel wohnen, in welchem wir wohnen.

(See Art. 2.)

Ich bleibe nur über Nacht.

I shall stay only over night.

Kellner, Sie haben unſere Löffel vergeſſen.—Ich bringe ſie Ihnen ſofort.

Gehen Sie heute abend ins Theater?—Ja, wir gehen, wenn es nicht regnet.

Was thun wir heute nachmittag?—Wir gehen in den Park.

Und was thun wir nachher?—Nachher gehen wir ins Konzert.

Begleitet Ihr Freund uns nicht?—Nein, er begleitet uns nicht; er hat keine Zeit.

Wann kommen Sie wieder nach Berlin?—Ich komme nächstes Jahr wieder nach Berlin.

Wenn Sie wieder kommen, besuchen Sie uns wieder recht oft, nicht wahr?—Gewiß, ich werde das mit Vergnügen thun.

Haben Sie ein Adreßbuch?—Nein, aber im ersten Stock ist ein Laden; dort finden Sie eins.

Wollen Sie nicht Platz nehmen?—Ja, wenn Sie gestatten.

Wollen Sie uns nicht begleiten?—Ja, wenn Sie gestatten, begleite ich Sie gern.

Legen Sie Ihren Hut und Überzieher ab. Wenn es Ihnen recht ist, nehmen wir an einem Fenster Platz.

Kellner, was giebt es heute zu essen?—Ich bringe Ihnen sofort die Speisekarte.

Kennen Sie den Herrn dort?—Jawohl, wenn Sie es wünschen, stelle ich Sie dem Herrn vor.

Ich schlage vor, eine Droschke zu nehmen, damit wir keine nassen Füße bekommen.

Glauben Sie, daß es heute noch regnet?—Ja, ich glaube, daß es Regen giebt.

Rauchen Sie eine Cigarre?—Ja, danke sehr.

Trinkst du eine Tasse Kaffee?—Ja, wenn ich bitten darf.

Mein Onkel hat mir angekündigt, daß er mit dem 10 Uhr-Zug eintrifft. Ich muß ihn abholen, gehst du mit?

Haben Sie Gepäck, Herr Hoffmann?—Ja, aber danach sehe ich schon selbst.

(See Art. 3.)

Ich ließ ihn essen und trinken.

I made him eat and drink.

Ich ließ den Gepäckträger meinen Koffer aufgeben.

Ich ließ den Herrn Doktor für mich das Mittagessen bezahlen.

Ich ließ meinen Vetter eine Droschke besorgen.

Bezahlen Sie die Rechnungen Ihres Bruders?—O nein; die lasse ich ihn selbst bezahlen.

Entschuldigen Sie, wo giebt man sein Gepäck auf?—Lassen Sie doch einen Gepäckträger das besorgen.

Bitte, laſſen Sie den Kellner zwei ſcharfe Meſſer bringen.

Marie, laſſen Sie die Kinder ins Wohnzimmer kommen.

Bitte, laſſen Sie den Johann mein Gepäck zum Bahnhof bringen.

Es hat geklingelt. Mama, ſoll ich das Mädchen nachſehen laſſen, wer da iſt?—Ja, mein Kind, thue das.

Gnädige Frau, der Herr Doktor Müller iſt draußen und wünſcht Sie zu ſprechen.—Laſſen Sie den Herrn eintreten.

Laſſen Sie, bitte, meinen Koffer auf mein Zimmer hinauftragen.

Please, have my trunk carried up to my room.

Laſſen Sie mich morgen früh um ſieben (7) Uhr wecken.

Have me called tomorrow morning at seven o'clock.

Bitte, laſſen Sie mir eine Droſchke holen.

Please send for a cab for me.

Wieviel bezahlt man für einen guten Überzieher? Meiner iſt ſchon ſehr ſchlecht; ich will mir einen neuen machen laſſen.—O, für fünfundſiebzig (75) Mark können Sie ſich ſchon einen ſchönen Überzieher machen laſſen.

Wo laſſen Sie ſich Ihre Überzieher macheu?—Bei Wilhelm Müller in der Friedrichſtraße.—Ihr Überzieher iſt ſehr ſchön; ich werde mir dort auch einen machen laſſen.

Sagen Sie mir doch, lieber Freund, wieviel koſtet es Ihnen, den Monat in Berlin zu leben?—Ich laſſe mir jeden Monat 250 Mark ſchicken, und daran habe ich reichlich genug.

Laſſen Sie ſich das Geld mit der Poſt ſchicken?—Nein, ich laſſe es mir jeden Monat vom amerikaniſchen Conſul holen; er iſt ein guter Freund meines Vaters.

Sind Sie hungrig? Soll ich Ihnen etwas zu eſſen bringen laſſen?—Nein ich danke, ich bin gar nicht hungrig, aber ich bin ſehr durſtig. Wenn Sie mir ein Glas Waſſer holen laſſen wollen, werde ich Ihnen ſehr dankbar ſein.—Gewiß, ſofort.

Laſſet die Kindlein zu mir kommen.

Suffer little children to come unto me.

(See Art. 4.)

Ich habe den Abendzug nach Hannover benutzen wollen, aber es wurde zu spät.

I wanted to take the evening train for Hanover, but it was (became) too late.

Warum sind Sie gestern nicht zu uns gekommen?—Ich habe das Zimmer nicht verlassen dürfen; ich hatte eine schwere Erkältung.

Habt ihr euren kranken Freund besucht?—Ja, wir waren in seiner Wohnung, aber wir haben ihn nicht sprechen dürfen; der Arzt hat es nicht erlaubt.

Nun, haben Sie sich unseren großen Park angesehen?—Ja, aber leider haben wir nur ein kleines Stückchen sehen können, wir haben schon um fünf Uhr wieder zurück sein müssen.

Warum haben Sie so früh zurück sein müssen?—Wir haben unsere Verwandten abholen müssen, die mit dem Schnellzug von Bremen um fünf Uhr haben eintreffen sollen.

Sind sie nicht angekommen?—Nein. Ihr Zug hat Verspätung gehabt, und sie haben auf einer kleinen Station über Nacht bleiben müssen.

Hat Ihr Bruder nicht heute einen Arzt sprechen wollen?—Ja, er hatte Doktor Barnet sprechen wollen, aber er hat plötzlich nach Hamburg reisen müssen.

Es war noch früh, und ich konnte den Abendzug genommen haben, aber ich habe nicht gewollt.

It was still early and I could have taken the evening train, but I did not wish to.

Ich habe heute vormittag meinen Freund besuchen wollen, aber ich habe nicht gedurft.

Warum hast du nicht gedurft?—Mama hat es nicht erlauben wollen.

Haben Sie Ihrem Freunde geholfen?—Nein, ich habe es leider nicht gekonnt; ich hatte selbst kein Geld.

Hast du heute in der Schule deine Lektion gekonnt, Emil?—Das A B C habe ich gekonnt, und bis hundert zählen habe ich auch können, aber die deutsche Lektion habe ich nicht gekonnt. (Compare also Lesson XIII, Art. **16.**)

Hat der Engländer seine Schulden alle bezahlt?—Ja, er hat sie bezahlt; er hat zuerst nicht gewollt, aber es half ihm nichts; er hat gemußt.

Ist jemand da? Ich habe jemanden sprechen hören.
Is some one there? I have heard somebody speak.

Was ist das? Haben Sie nicht jemanden die Treppe heraufkommen hören?—Nein, ich habe nichts gehört.

Haben Sie schon einmal einen Phonographen sprechen hören?—Ja, ich habe eine solche Maschine einmal sprechen hören.

Ich habe gestern abend erzählen hören, daß Herr Fischer plötzlich hat Berlin verlassen müssen; ist das wahr?—Ich habe es auch gehört, ich weiß aber nichts Näheres. Gestern morgen habe ich ihn noch über die Straße gehen sehen.

Haben Sie unseren Freund Watkins nicht gesprochen?—Nein, gesprochen habe ich ihn nicht, ich habe ihn aber am Montag im Park sitzen sehen. Sind Sie böse mit einander?—Ja, er hat mir einmal etwas sehr Unangenehmes gesagt, und das habe ich ihm bis jetzt nicht vergessen können.

Hat Ihr Bruder sich schon einen neuen Überzieher machen lassen?—Ja, er hat sich einen machen lassen.

Wo hat er ihn machen lassen?—Er hat ihn bei Wilhelm Müller machen lassen.

Haben Sie meinen Koffer auf mein Zimmer bringen lassen?—Jawohl, mein Herr.

Haben Sie mir eine Droschke holen lassen?—Nein, noch nicht; ich werde es aber sofort besorgen.

Hat Herr Watkins seinen neuen Wagen hier gekauft?—Nein, er hat ihn sich von München kommen lassen.

Haben Sie sich schon Ihr Geld wiedergeben lassen?—Nein, noch nicht. Hoffentlich wird er mich nicht zu lange warten lassen; ich habe das Geld sehr nötig.

Wo haben Sie Ihren Schirm gelassen?—Ich habe ihn zu Hause gelassen.

Was haben Sie heute morgen zu thun gehabt?—Ich habe viel zu thun gehabt. Zuerst habe ich meinem Bruder einen Hut kaufen helfen, und dann habe ich selbst Verschiedenes gekauft.

Warum haben Sie Ihrem Bruder helfen müssen, einen Hut zu

kaufen; kann er das nicht selbst thun?—Nein, er spricht zu wenig deutsch.

Wo sind Sie so lange gewesen, Johann?—Ich habe dem Emil einen Koffer hinaufschaffen helfen.

Haben Sie Ihrem Bruder geholfen einen Hut kaufen?—Ja, ich habe ihm geholfen.

Hat der Johann Ihnen geholfen den Koffer heraufschaffen?—Ja, er hat mir geholfen.

(See Art. 6.)

Sie befahlen mir, Sie um sieben (7) Uhr zu wecken.

You ordered me to call you at seven o'clock.

Ich befehle dir, nicht so laut zu sprechen.

Du befiehlst ihm, seine Lektionen fleißig zu lernen.

Er befiehlt uns, nach Hause zu gehen.

Wir befehlen euch, auf der Straße nicht zu rauchen.

Befahlen Sie ihm, Ihnen eine Droschke zu holen?—Ja, ich befahl es ihm, aber er hat es nicht gethan.

Befahlt ihr dem Johann, unseren Handkoffer auf unser Zimmer zu schaffen?—Ja, wir befahlen es ihm.

Mein Vater hat mir befohlen, um fünf Uhr wieder zu Hause zu sein.

Warum hat er dir befohlen, so früh zurück zu sein?—Ich habe meine Lektion noch nicht gelernt.

Wir hatten dem Kutscher zwar befohlen, recht schnell zu fahren, aber wir haben den Zug nicht erreichen können.

(Compare also Drill in Lessons VIII, IX, and X.)

Sie befahlen, Sie um sieben (7) Uhr zu wecken.

You gave orders to be called at seven o'clock.

Ich hatte befohlen, meinen Koffer hinaufzubringen; warum ist es nicht geschehen?—Wir haben es vergessen und bitten um Entschuldigung.

Meine Frau hat befohlen, eine Droschke holen zu lassen; haben Sie es besorgt?—Jawohl, mein Herr, sie wird in wenigen Minuten hier sein.

Was befehlen Sie, mein Herr?—Ein Glas Wasser.

Befehlen Sie eine Droschke?—Nein, ich werde zu Fuß gehen.

(See Art. 7.)

Mit einem ſolchen Hute gehe ich nicht auf die Straße.

I will not go out on the street with such a hat.

Haben Sie ſchon einmal einen ſolchen hübſchen Wagen geſehen? —Nein, wirklich nicht; er iſt prächtig.

Was für einen Hut wünſchen Sie, ſolchen oder ſolchen?—Geben Sie mir einen ſolchen, die anderen ſind nicht hübſch.

Solche Kinder, welche in der Schule nicht fleißig ſind, bekommen auch nichts zum Geburtstag.

Ich ſchenke nur ſolchen Kindern etwas, die recht fleißig ſind.

Der Herr Müller hat 100,000 Mark verloren. Denken Sie einmal, eine ſolche große Summe!

Soll ich mit ſolchem Hute auf die Straße gehen?— Nein, er iſt wirklich ſchon zu ſchlecht.

Shall I go on the street with such a hat?—No; it is really too bad already.

Ich habe ſolchen ſchönen Wagen noch nicht geſehen.

Solche, die immer ſehr laut ſprechen und alles wiſſen wollen, wiſſen meiſtens gar nichts.

Hat Ihnen Ihr Mittageſſen geſchmeckt?—Ja, ausgezeichnet, ich habe ſolches gutes Eſſen lange nicht mehr gehabt.

Du willſt doch nicht in ſolch einem Wetter einen Spaziergang machen?—Warum denn nicht? Es regnet ja nur ein wenig.

You are not going to take a walk in such weather, I hope (doch)*?—Why not, pray? It is only raining a little.*

Meine Tante hat mir zum Geburtstag ein Fahrrad geſchenkt? —Nicht möglich! Ja, wenn man ſolch eine gute Tante hat, dann kann man ſich freuen.

Was für einen Stock darf ich Ihnen geben?—Geben ſie mir ſolch einen.

Denken Sie ſich, mein Freund hat mir aus London zwei prächtige Gemälde geſchickt. Nicht möglich! Solch ein guter Freund!

Wir haben zweierlei Droſchken hier. Befehlen Sie eine ſolche erſter oder zweiter Klaſſe?

We have two kinds of cabs here. Do you wish one of the first class or of the second.

Wie teuer ſind Ihre Stöcke?—Wir haben ſolche zu zwei Mark und ſolche zu drei Mark das Stück.—Geben Sie mir einen ſolchen zu zwei Mark.

Haben Sie auch Koffer?—Jawohl. Wir haben Koffer zu zwanzig, dreißig, vierzig (20, 30, 40) und fünfzig (50) Mark.—Laſſen Sie mich einen ſolchen zu vierzig Mark ſehen; mehr will ich nicht gern bezahlen.

Was für Zimmer haben Sie noch frei?—Wir haben eins nach hinten hinaus im vierten Stock und ein ſolches im fünften Stock. Das eine koſtet drei Mark und das andere nur zwei (2) Mark fünfzig (50) Pfennige den Tag.—Ich werde das im vierten Stock nehmen.

(See Art. 8.)

Bitte, bringen Sie mir einige Streichhölzer.—Sie finden welche dort auf der Kommode.

Please, bring me some matches.—You will find some there on the dresser.

Bringen Sie mir auch etwas heißes Waſſer.—Ich werde Ihnen welches hinaufſchicken.

Also bring me some hot water.—I will send you up some.

Wo gehen Sie hin?—Ich will einen Tiſch und einige Stühle kaufen. Wiſſen Sie, wo ich welche kaufen kann?—Ich habe in einem Laden in der Friedrichſtraße welche geſehen, die mir ſehr gut gefallen haben.

Ich wünſche einige Taſſen und Teller zu kaufen; haben Sie welche?—Jawohl, wir haben welche.

Meine Freunde hier wünſchen einen großen Koffer zu kaufen, haben Sie welche?—Ja, wir haben welche zu dreißig und welche zu vierzig Mark.—Laſſen Sie uns welche zu vierzig Mark ſehen.

Sie waren lange in Amerika, nicht wahr?—Ja.—Man ſagt, daß dort das Geld auf der Straße liegt. Haben Sie welches gefunden?—O nein, man findet kein Geld auf der Straße, auch in Amerika nicht.

Ich habe gehört, daß in unſerem Hotel einige Amerikaner wohnen, wußten Sie das?—Ja, ich habe es ſchon lange gewußt, daß welche hier ſind.

Trinkſt du eine Taſſe Kaffee, Bertha?—Ja, wenn du gerade welchen da haſt, trinke ich eine Taſſe.—Ich habe ſoeben welchen machen laſſen.

(See Art. **9.**)

Kutſcher, fahren Sie ſchnell; je ſchneller deſto beſſer.

Driver, drive fast; the faster the better.

Gefällt es Ihnen in Berlin?—Ja, ſehr gut; je länger ich hier bin, deſto beſſer gefällt es mir.

Mama, gieb mir ein Stück Kuchen; je größer deſto beſſer.

Gehen Sie gern ins Theater?—Ja, ich gehe ſehr gern ins Theater, je öfter deſto beſſer.

Haben Sie gern Gäſte im Hauſe?—Ja, ich liebe die Geſellſchaft, je mehr Bekannte mich beſuchen, deſto lieber iſt es mir.

Je ſpäter der Abend, je ſchöner die Gäſte. (*Proverb.*)

Je älter man wird, je klüger wird man.

Je größer eine Wohnung iſt, deſto mehr muß man dafür bezahlen. Ich will eine ganz kleine Wohnung mieten, je kleiner, je beſſer.

In welcher Straße wollen Sie mieten?—Das weiß ich noch nicht, aber je näher bei der Schule, je beſſer, denn ich will nicht, daß meine Kinder jeden Morgen ſo weit zu gehen haben.

(See Art. **10.**)

Was wünſchen Sie, mein Herr?—Ich wünſche, erſtens einige Streichhölzer, zweitens ein Glas Bier und drittens die Zeitung.

What do you wish, sir?—I wish, first, some matches; second, a glass of beer; and third, the newspaper.

Warum wollen Sie nicht mitgehen? Haben Sie ſo viel zu thun?—Ja; ich habe ſehr viel zu thun. Erſtens habe ich noch nicht gefrühſtückt, zweitens erwarte ich um neun (9) Uhr meinen deutſchen Lehrer, Herrn Müller, drittens muß ich um zehn (10) Uhr meinen kranken Bruder beſuchen, viertens habe ich ver-

ſprochen, Herrn Watkins zum amerkaniſchen Conſul zu begleiten, fünftens * * * Genug! Genug! Ich ſehe ſchon, Sie haben heute keine Zeit. Adieu.

(See Art. **11.**)

Laſſen Sie mich morgen früh ſpäteſtens um ſieben Uhr wecken.

Have me called tomorrow morning by seven o'clock at the latest.

Kutſcher, fahren Sie ſchnell; ich habe höchſtens noch eine halbe Stunde bis zum Abgang des Zuges.

Driver, drive fast; I have at the most only half an hour's time before the departure of the train.

Wie lange bleiben Sie noch in Berlin?—Höchſtens noch zwei Monate.

Warum wollen Sie uns ſchon ſo bald verlaſſen?—Ich muß ſpäteſtens im Mai wieder zu Hauſe in New York ſein.

Wann ſtehen Sie immer auf?—Ich ſtehe früheſtens um ſieben (7) Uhr auf, und gehe ſpäteſtens um elf (11) Uhr abends zu Bett.

Wünſchen Sie noch eine Taſſe Kaffee, Frau Doktor?—Nein, ich danke beſtens, ich habe reichlich genug.

Sagen Sie mir doch, lieber Freund, was machen Sie den ganzen Tag? Man ſieht Sie ja gar nicht mehr.—Ich bin jetzt meiſtens in Potsdam; ich habe dort Geſchäfte.

Wie lange werden Sie noch dort zu thun haben?—O, wenigſtens noch drei Wochen.

Grüßen Sie Ihre liebe Frau und Ihre Fräulein Tochter ſchönſtens von mir, und ſie ſollen meine Schweſter doch nächſtens wieder einmal beſuchen.—Ich danke Ihnen beſtens, ich werde es beſtellen.

(See Art. **12.**)

Es giebt zweierlei Droſchken hier.

There are two kinds of cabs here.

Was koſtet ein Zimmer in Ihrem Hotel?—Wir haben dreierlei Preiſe. Die Zimmer im erſten Stock koſten vier (4) Mark, diejenigen im zweiten drei (3) Mark und die im dritten und vierten Stock nur zwei (2) Mark fünfzig (50) Pfennige den Tag.

Was für Käſe haben Sie, Kellner?—Wir haben viererlei Käſe, mein Herr; ich kann Ihnen aber den deutſchen Käſe am meiſten empfehlen.

Wie komme ich nach dem Wilhelmsplatz, bitte?—Sie können auf zweierlei Wegen dahin kommen, durch die Voßſtraße und durch die Königgrätzer Straße.

Was für Kuchen haben Sie?—Allerlei, gnädige Frau; kleine Kaffeekuchen, Torte * * * Geben Sie mir zweierlei kleine Kaffeekuchen.—Sehr wohl.

Kennn Sie einen Herrn Baxter aus Hoboken?—Nein, warum? Man hat mir allerlei von ihm erzählt, was mir nicht gefällt.

Was habt ihr euch gekauft für das Geld, das ich euch gegeben habe?—O, vielerlei, Mama. Emil hat ſich einen Stock gekauft und ein neues Buch, und ich habe mir Kuchen gekauft.

Es giebt vielerlei Bäume, große und kleine, dicke und dünne.

Was wünſchen Sie zu eſſen, Herr Jones?—O bitte, beſtellen Sie nur, was Ihnen beliebt, mir iſt es ganz einerlei.

Gefällt es Ihnen in Berlin beſſer als in New York?—Es iſt mir wirklich ganz einerlei, wo ich bin, es gefällt mir hier ſo gut wie dort.

Ihrem Herrn Bruder ſcheint es aber nicht einerlei zu ſein; er ſagte mir geſtern, daß er ſehr wünſcht, nach Hauſe zurückzugehen. —Ja, der iſt viel jünger als ich und iſt am liebſten bei der Mutter zu Hauſe.

(See Art. 13.)

Wunſchen Sie ein einfaches oder ein Retourbillet?
—Ein einfaches, bitte.

Do yo wish a single or a return ticket?—A single one, if you please.

Meine Herren! Ein dreifaches Hoch für unſeren werten Freund, Herrn Doktor Müller! Hoch! Hoch!! Hoch!!!

Was hat Ihr Herr Bruder für ſein neues Fahrrad bezahlt?—Er hat fünfhundert Mark dafür bezahlt.—Das iſt ja gar nicht möglich. Dann hat er ja den fünffachen Preis bezahlt. Meins iſt gerade ſo ſchön und koſtet nur einhundert Mark.

Haben Sie eine hübſche Wohnung?—Ja, ſie iſt zwar einfach, aber ſehr hübſch.

Man hat mir allerlei Schlechtes von Herrn Baxter erzählt.—Ach, glauben Sie es nicht; es ist einfach nicht wahr; ich kenne den Herrn besser.

Wieviel sind fünfzig (50) Mark in amerikanischem Gelde?—Warten Sie einmal, das ist nicht so einfach. Eine Mark ist so viel wert wie fünfundzwanzig (25) Cents, zehn Mark sind also soviel wert wie zwei (2) Dollar und fünfzig (50) Cents und fünfzig Mark soviel wie zwölf (12) Dollar und fünfzig Cents. Ist das richtig?—Nein, nicht ganz. Eine Mark ist nicht ganz soviel wie fünfundzwanzig (25) Cents.

Haben Sie das Gemälde gekauft, welches Sie sich so sehr wünschten?—Nein leider nicht. Ein Amerikaner, namens Gould, bot dem Maler das Doppelte und Dreifache dessen, was ich ihm anbieten konnte.

Ich habe schon vielfach sagen hören, daß es den Amerikanern ganz einerlei ist, wieviel etwas kostet, wenn sie es gern haben wollen. Selbstverständlich müssen sie denn auch oft den doppelten, wohl auch drei- und vierfachen Preis bezahlen.

Ist 9 ein Vielfaches von 2?—Nein, 9 ist ein Vielfaches von 3.

Kannst du mir einige Vielfache von 5 sagen, Emil?—Ja, 15, 20, 25, 30.

(See Art. 14.)

Sie finden Streichhölzer neben dem Fenster.

You will find matches near the window.

Wo wohnen Sie jetzt?—Ich wohne jetzt neben meinem Laden in der Hollmannstraße; ich habe es jetzt viel bequemer.

Sie wohnen immer noch in dem Hause neben demjenigen Ihres Bruders, nicht wahr?—Jawohl, ich wohne immer noch dort.

Wo ist das neue Theater?—Es liegt neben dem Bahnhof.

Wo wünschen Sie, daß ich Platz nehme, gnädige Frau?—Sie, Herr Doktor, nehmen neben meiner ältesten Tochter Platz, Sie, mein lieber Herr Müller, neben Ihrer lieben Frau, und Sie, Fräulein Hoffmann, neben Herrn Fischer.

Was haben Sie mit meinem Koffer gemacht, Johann?—Ich habe ihn neben den Stuhl gelegt, gnädige Frau.

Ich bleibe nur über Nacht.

I shall stay only over night.

Wohin gehſt du, Bertha?—Ich gehe nur ſchnell über die Straße; ich komme gleich wieder.

Regnet es?—Ja, ich bin ganz naß geworden.—Dann lege nur deinen Überzieher über einen Stuhl.

Wo wohnen Sie, Herr Schmidt?—Ich wohne gerade über dem Laden meines Bruders.

Legen Sie den Koffer da auf den Stuhl.
Put the trunk on the chair, there.

Schicken Sie mir meinen Koffer auf mein Zimmer.
Send my trunk to my room.

Wo haben Sie Ihren Schirm?—Ach, ich habe ihn auf meinem Zimmer gelaſſen; ich muß ihn holen.
Where is (literally, *have you*) *your umbrella?—Well! I left it in my room; I must go and get it.*

Wohin gehen Sie?—Ich gehe auf den Bahnhof.—Was wollen Sie auf dem Bahnhof thun? Wollen Sie verreiſen?—Nein, ich will jemand auf dem Bahnhof treffen.

Ich habe Ihren Neffen ſchon lange nicht mehr geſehen, Herr Doktor, wo iſt er?—Der iſt in Berlin auf der hohen Schule.

(See Art. **15**.)

Wohin gehſt du?	**Woher kommſt du?**
Wo gehſt du hin?	**Wo kommſt du her?**
Where are you (*art thou*) *going to?*	*From where do you* (*dost thou*) *come?*

Komm einmal her, mein Junge; wie ſiehſt du denn aus? Wo biſt du geweſen?—Ich bin ins Waſſer gefallen, Mama.

Waren Sie ſchon in unſerem Park?—Nein, aber wir wollen heute nachmittag hingehen.

Wohin wollen Sie gehen?—Ich will in den Park gehen.

Wo wollen Sie hingehen?—Ich will nach Hauſe gehen.

Wo iſt Ihr Bruder geſtern hingefahren?—Ich weiß nicht wohin er gefahren iſt.

Woher ſind Sie?—Ich bin aus Chicago.

Wo ſind Sie her?—Ich bin aus Boſton.

Laſſen Sie meinen Koffer auf mein Zimmer hinaufſchaffen.

Have my trunk carried up to my room.

Bringen Sie mir etwas heißes Waſſer herauf.—Ich werde Ihnen welches heraufſchicken.

Bring me up some hot water.—I will send you up some.

Wer klopft da?—Ich bin es, Emil.—Komm herauf.—Wo biſt du denn?—Hier, eine Treppe hoch.—Nein, danke, ich warte lieber; ich bin zu bequem da hinaufzugehen.

Johann, der Gaſt im Zimmer Numero achtundſechzig (68) hat geklingelt. Gehen Sie hinauf und fragen Sie ihn, was er wünſcht.

Es klopft.—Herein!—Sie haben geklingelt, mein Herr?—Ja. Bitte, holen Sie mir etwas heißes Waſſer herauf.

Ich kann es Ihnen nicht ſelbſt heraufbringen, aber ich werde es heraufſchicken.

Wie heißt der Herr, den Sie grüßten, als wir herein kamen?—Er heißt Anton Winterfeld.

Hier iſt das große Geſchäftshaus von Meier Söhne; wollen wir einmal hineingehen?—Ich wünſche nichts zu kaufen.—Das macht nichts.—Ich habe auch keine Zeit.—O, ſoviel Zeit haben Sie ſchon noch, wir können ja gleich wieder hinausgehen.

Herr Doktor, ein Herr wünſcht Sie zu ſprechen.—Laſſen Sie ihn nur hereinkommen.

Johann, wiſſen Sie, wo ein Arzt wohnt?—Jawohl, ganz in der Nähe, auf der anderen Seite der Straße.—Bitte gehen Sie hinüber zu ihm und bitten Sie ihn, ſofort herüber zu kommen, mir iſt gar nicht wohl.—Sehr wohl, mein Herr.

Ihr Freund wohnt auch in dieſem Hotel, nicht wahr?—Ja, im nächſten Zimmer links; er kommt oft abends zu mir herüber, und ich gehe auch oft zu ihm hinüber.

Wohin ſoll ich Ihren Koffer legen, mein Herr?—Legen Sie ihn hierhin.

Wo ſoll ich Ihren Koffer hinbringen, mein Herr?—Bringen Sie ihn hierher.

Soll ich Ihren Koffer auf den Stuhl legen?—Nein, legen Sie ihn dorthin in die Ecke des Zimmers.

Wo soll ich Ihren Hut hinlegen?—Legen Sie ihn dahin auf den Tisch.

Woher ist Ihr Freund?—Er ist aus Bremen.—Kommen Sie auch aus Bremen?—Ja, ich komme auch daher (dorther).

(See Art. 16.)

Was (wieviel) bin ich Ihnen schuldig?
Was (wieviel) schulde ich Ihnen?

What (how much) do I owe you?

Ich habe gehört, daß Herr Meier plötzlich abgereist ist; ist das wahr?—Ja leider.—Warum leider?—Er ist mir eine große Summe Geld schuldig.

Nicht möglich! Wieviel ist er Ihnen schuldig?—Er ist mir über zweihundert Mark schuldig.

Haben Sie das Geld sehr nötig?—Ja, ich schulde selbst jemand hundert Mark und kann sie jetzt nicht bezahlen.

Schulden Sie das Geld einem Bekannten?—Ja, das ist es ja gerade. Es ist mir sehr unangenehm.

Wo kommen Sie her?—Ich komme von Herrn Müller; ich war ihm etwas Geld schuldig und habe es ihm soeben bezahlt.

Wessen Schuld ist es, daß der Zug Verspätung hat?—Das kann ich Ihnen nicht sagen; meine Schuld ist es gewiß nicht.

Wessen Schuld ist es, daß dein kleiner Junge aus dem Kinderwagen gefallen ist?—Selbstverständlich des Mädchens Schuld; sie sieht immer dahin, wohin sie nicht sehen soll, anstatt auf das Kind.

Gnädige Frau, ich habe wirklich keine Schuld daran. Der Kleine stand plötzlich im Wagen auf und fiel heraus.

Nun, ich will es glauben, Marie, daß du keine Schuld daran gehabt hast, daß er gefallen ist.

Wer ist schuld, daß alles so gekommen ist, du oder ich?—Nun, ich bin gewiß nicht schuld daran.—Gewiß bist du schuld daran.

Warum sind Sie nicht gekommen, uns abzuholen?—Ich bitte tausendmal um Entschuldigung, aber ich bin wirklich nicht schuld. —Nun, wer denn sonst?—Der Droschkenkutscher ist schuld; ich befahl ihm, schnell zu fahren, aber er that es nicht.

Haſt du Schulden, mein Sohn?—Nein, Papa, ich habe keine Schulden mehr; ich habe einmal welche gehabt, aber ich habe ſie alle bezahlt.

Das iſt recht. Man ſoll immer ſeine Schulden bezahlen.

(See Art. **17.**)

Ich werde morgen früh weiterreiſen.

I shall continue my journey tomorrow morning.

Laſſen Sie mich morgen früh um ſieben Uhr wecken.

Have me called tomorrow morning at seven o'clock.

Werden Sie morgen früh eine deutſche Stunde nehmen?—Ja ich nehme jeden Morgen eine deutſche Stunde.

Ich erwarte morgen früh um zehn Uhr meinen Onkel aus München.

Wann reiſen Sie weiter?—Morgen in der Frühe.

Wann ſind Sie angekommen?—Geſtern früh.

Und wann verreiſen Sie wieder?—Übermorgen früh.

Ich traf vorgeſtern früh Ihre Fräulein Schweſter, wohin geht ſie denn ſo früh morgens?—Sie geht in die Schule.

Wann werde ich das Vergnügen haben, Sie wiederzuſehen?—Montag früh, Herr Doktor.

Wollen Sie nicht lieber Dienstag früh kommen? Ich habe am Montag wenig Zeit.—Nein, ich kann aber Mittwoch früh kommen, wenn es Ihnen recht iſt.

(See Art. **19.**)

Ich habe den Zug nicht mehr erreichen können.

I have not been able to reach the train.

Haben Sie Ihren Freund noch geſprochen?—Nein, ich habe ihn nicht mehr ſprechen können; er war bereits zu Bett gegangen.

Iſt der Herr Doktor zu ſprechen?—Nein, er iſt nicht mehr zu Hauſe; er iſt bereits zu ſeinen Kranken gefahren.

Hat Ihr Freund ſeinen Onkel in Bremen getroffen?—Nein, er hat ihn nicht mehr treffen können, er war bereits nach New York gereiſt.

Können Sie mir heute noch zweihundert Mark beſorgen, Herr Müller?—Nein, das kann ich heute nicht mehr thun; es iſt bereits nach ſechs Uhr.

(„ſonſt.")

Wünſchen Sie ſonſt noch etwas?

Do you wish anything else?

Kann ich Ihnen ſonſt noch etwas bringen, mein Herr?—Nein, ich wünſche ſonſt nichts mehr.

Kann ich Ihnen ſonſt noch etwas helfen?—O, nein, ich denke, alles andere beſorge ich ſchon ſelbſt.

Haben Sie Ihren Hut?—Ja.—Ihren Stock?—Jawohl.—Hatten Sie ſonſt noch etwas?—Ja, ich hatte noch einen Überzieher.

Was wollen Sie heute vormittag thun?—Ich habe viel zu thun; ich muß meinen Arzt ſprechen, einige Bücher kaufen, zur Poſt gehen, und ſonſt noch Verſchiedenes beſorgen.

Wo wollen Sie hin?—Ich will einen Spaziergang machen?—Haben Sie ſonſt nichts zu thun?—Nein, ich habe ſonſt nichts zu thun.

REVIEW AND CONVERSATION

(In the railway coach)

Verzeihen Sie gütigſt; wie hieß die Station, die wir ſoeben verließen?

Pardon me, please; what was the name of the station that we left just now?

Ich habe den Namen auch nicht verſtanden; man verſteht die Namen meiſtens nicht. Aber es muß die nächſte Station vor Northeim ſein, denn es iſt jetzt fünf Uhr vierzig Minuten, und um fünf Uhr fünfzig Minuten müſſen wir in Northeim eintreffen.

I did not understand (the name) either; one seldom does understand the names (*literally*, one mostly does not understand the names). But it must be the station just this side of Northeim, for it is now forty minutes past five, and at five-fifty we must arrive at Northeim.

Ich danke Ihnen. Da muß ich mich bereit machen. Ich will in Northeim ausſteigen.

Thank you. In that case (da) I must get ready (*literally*, make myself ready) I am going to leave the train at Northeim.

Iſt dies das Ende Ihrer Reiſe?

Is that the end of your journey?

Nein, ich werde dort nur über Nacht bleiben und morgen früh weiterreiſen.

No; I shall remain there only over night and shall continue my journey tomorrow morning.

REVIEW AND CONVERSATION—(Continued)

Ich reiſe ſofort weiter, muß aber in Northeim umſteigen. Ich habe dort Anſchluß nach Hannover.

I am going beyond, but must change cars at Northeim. I can make connections there for Hanover.

Sind Sie bekannt in Northeim?

Are you acquainted in Northeim?

O ja, ich komme hin und wieder dorthin.

O yes; I happen to be there (*literally*, come there) every now and then.

Können Sie mir ein gutes Hotel empfehlen?

Can you recommend me a good hotel?

Ja, gehen Sie nur in das „Gaſthaus zum grünen Baum." Es iſt ein einfaches Hotel, aber Sie bekommen dort wenigſtens ein gutes Bett.

Yes; go to the "Green Tree Inn." It is a plain hotel, but at least you will get a good bed there.

Iſt das Hotel weit vom Bahnhof? Ich habe einen ſchweren Handkoffer.

Is the hotel far from the station? I have a heavy hand satchel.

Nein, aber Sie können ja einen Wagen nehmen. Sie werden welche am Bahnhof finden. Richtige Droſchken giebt es dort nicht; aber das macht ja wohl nichts?

No; but you can take a carriage. You will find some at the depot. They have no regular cabs there, but that does not matter, I suppose?

Northeim! Fünf Minuten! Umſteigen nach Göttingen, Hannover!

Northeim! Five minutes! Change cars for Göttingen, Hanover!

Empfehle mich Ihnen, mein Herr.

Your servant, sir.

Hat mich außerordentlich gefreut.

It was a pleasure to meet you, sir.

***

Wünſchen Sie einen Wagen?

Do you wish a carriage?

Ja.

Yes.

Wohin?

Which way?

Zum „Grünen Baum." Warten Sie, bis ich meinen Koffer geholt habe.

To the "Green Tree." Wait until I get my valise.

Geben Sie mir nur Ihren Gepäckſchein, ich werde es beſorgen.

Just give me your check, I will attend to it.

Giebt es keine Gepäckträger hier?

Are there no porters here?

Nein, dazu iſt die Station zu klein.

No; the station is too small for that.

REVIEW AND CONVERSATION—(Continued)

(At the Inn)

Sie wünſchen, mein Herr?	You wish, sir?
Ich wünſche ein Zimmer.	I want a room.
Sehr wohl. Wir haben ein ſehr ſchönes Zimmer im zweiten Stock frei, leider aber nach hinten hinaus.	Very well, sir. We have a very pretty room on the second floor, but, unfortunately, in the rear.
Das iſt mir ganz einerlei. Ich bleibe nur bis morgen früh. Laſſen Sie meinen Handkoffer hinaufſchaffen und bezahlen Sie den Kutſcher. Ich werde in ein paar Stunden wiederkommen; ich will einen alten Freund beſuchen, der hier wohnt. Übrigens, kennen Sie Herrn Wilhelm Lehmann?	That is of no consequence to me. I shall stay only until tomorrow morning. Have my hand satchel carried up and pay the driver. I will return in an hour or two; I am going to visit an old friend who lives here. By the way, do you know Mr. William Lehmann?
Wenn Sie den Lehmann meinen, der einen Hutladen hat, ja.	If you mean the Lehmann who keeps a hat store, yes.
Ja, den meine ich. Wo wohnt er?	Yes; I mean him. Where does he live?
Sein Laden iſt gerade über die Straße, an der Ecke.	His store is on the corner just across the street.
Ich danke Ihnen.	Thank you.
Bitte.	You are welcome.

(At Lehmann's store)

Herr Lehmann zu ſprechen?	Can Mr. Lehmann be seen?
Jawohl; ich werde ihn holen.	Yes sir; I will go and call him.
Iſt es möglich? Hans, wo kommſt du denn her?	Is it possible? Where do you come from Hans, tell me?
Ich bin auf der Durchreiſe nach Hannover und habe nicht verſäumen wollen, dich zu begrüßen.	I am on my way (*literally*, on the through journey) to Hanover and did not wish to miss paying my respects to you.
Das iſt recht. Du haſt mich ſchon lange einmal beſuchen wollen.	That is right. You have wanted to visit me for a long time.
Ja, das iſt wohl richtig, aber ich habe es bis jetzt wirklich nicht thun können. Ich bleibe auch heute nur wenige Stunden hier; ich muß morgen früh wieder weiterreiſen.	Yes, that is true enough, but really I have not been able to do so until now. Even (auch) today I shall remain in town but a few hours; I must continue my journey tomorrow morning.

REVIEW AND CONVERSATION—(Continued)

Das thut mir leid; ich hatte mich schon gefreut, dich auf ein paar Tage hier zu haben.

I am sorry for that. I was already congratulating myself upon having you here for a day or two.

Laß uns in mein Hotel hinübergehen und die wenigen Stunden zusammen plaudern. Hast du Zeit?

Let us cross over to my hotel and pass the few remaining hours chatting together. Have you time?

Gewiß.

Certainly.

***

Nun erzähle mir, wie es dir geht. Wie sind die Geschäfte?

Now tell me how you are. How is business?

Nicht besonders. Ich habe gerade genug zu leben. Die schlechten Zeiten sind schuld.

Not very good. I have just enough to yield a living. Bad times are responsible.

Nun, es wird schon wieder besser werden.

Well, things will better again.

Hoffentlich. Meine Schuld ist es nicht, daß das Geschäft so langsam geht. Ich bin von morgens früh bis abends spät im Laden. Aber du weißt es ja selbst gut genug, daß ich erstens nicht viel Geld gehabt habe und zweitens immer noch Schulden bezahlen muß, die mein lieber Vater in den ersten Jahren hat machen müssen. Je weniger Geld man hat, desto schwerer ist es Geschäfte zu machen. Man muß alles doppelt und dreifach bezahlen.

It is to be hoped so. It is not my fault that business is so dull. But, in the first place, you know well enough that I have had little money; and in the second place, that I must still pay the debts that my dear father was compelled to contract the first year. The less money one has, the more difficult it is to do business. One must pay for everything twofold and threefold.

Wem schuldest du denn noch Geld?

To whom do you still owe money?

Das meiste, fast noch 5000 Mark, bin ich meinem Vetter Emil schuldig, aber innerhalb zweier Jahre glaube ich alles bezahlen zu können.

I owe the most of it, nearly 5,000 marks, to my cousin Emile, but I believe I shall be able to pay everything within two years.

Bitte, sei so gut und gieb mir die Streichhölzer herüber. — Danke. Rauchst du nicht?

Kindly reach me the matches.— Thanks. Do you not smoke?

Nein, ich rauche schon lange nicht mehr; es bekommt mir nicht. Ich werde alt.

No; I have not smoked for a long time. It does not agree with me. I am growing old.

REVIEW AND CONVERSATION—(Continued)

Du biſt doch noch nicht alt; höchſtens vierzig.
But you are not yet old; at the most—forty.

Ich bin im Auguſt zweiundvierzig geworden.
I was forty-two in August.

Was iſt aus unſerem Freunde Karl geworden?
What became of our friend Charles?

Ich habe ihn lange nicht mehr geſehen, aber ich habe es erzählen hören, daß er in Bremen lebt, und daß es ihm recht gut geht.
I have not seen him for a long while, but I have heard it said that he lives in Bremen and is doing very well.

Was treibt er denn?
What is he doing?

Er iſt Arzt geworden.
He has become a physician.

Lieber Freund, es wird ſpät. Ich muß morgen früh um ſechs Uhr heraus und bin ſehr müde. Ich denke, ich lege mich zu Bett.
My friend; it is getting late. I must be out tomorrow morning by six o'clock and I am very tired. I think, I shall go to bed.

Ja, ich auch. Lebe wohl, alter Freund. Herzlichſten Dank dafür, daß du mich beſucht haſt.
So shall I. Good by, old friend. Many thanks for your visit.

Adieu.
Good by.

***

Ich will morgen früh mit dem erſten Zuge weiterreiſen. Laſſen Sie mich ſpäteſtens um ſechs Uhr wecken. Wieviel beträgt meine Rechnung? Ich will ſie jetzt bezahlen, damit ich morgen keine Zeit verliere.
I want to continue my journey tomorrow upon the first train. Have me called at six o'clock at the latest. How much is my bill? I wish to pay it now, that I may lose no time in the morning.

Sehr wohl. Sieben Mark und fünfzig Pfennige, bitte.
Very well. Seven marks and fifty pfennigs, please.

Hier ſind zehn Mark.
Here are ten marks.

Danke. Hier iſt Ihr Kleingeld. Befehlen Sie noch etwas?
Thanks. Here is your change. Do you wish for anything more?

Ja, laſſen Sie mir etwas friſches Trinkwaſſer auf mein Zimmer herauf bringen.
Yes, please have some fresh drinking water sent up to my room.

Ich werde Ihnen welches heraufſchicken. Sonſt noch etwas?
I will send you up some. Anything else?

Ja. Können Sie morgen einen Wagen für mich bereit haben?
Yes. Can you have a carriage ready for me tomorrow?

Wenn Sie wünſchen, ja.
Yes; if you wish.

Ich bitte darum. Gute Nacht.
Please. Good night.

Wünſche Ihnen wohl zu ſchlafen.
I wish you pleasant dreams (*literally*, I wish you to sleep well).

REVIEW AND CONVERSATION—(Continued)

(In the morning)

Haben Sie meinen Koffer, Kutſcher?	Have you my valise, driver?
Jawohl, mein Herr.	Yes, sir.
Wie viel Zeit haben wir noch?	How much time have we?
Höchſtens zwanzig Minuten bis zur Abfahrt des Zuges.	Twenty minutes, at the most, before the departure of the train.
Dann nur ſchnell!	Let us hasten then.
***	***
Wollen Sie nicht Ihren Koffer aufgeben?	Do you not wish to check your valise?
Ja, aber ich muß erſt mein Billet löſen. Wo iſt der Billetſchalter?	Yes, but I must buy my ticket first. Where is the ticket office?
Neben dem Warteſaal erſter Klaſſe.	Next to the first-class waiting room.
Danke; legen Sie nur den Koffer dahin auf den Stuhl; ich werde ihn ſelbſt aufgeben. Hier iſt Ihr Trinkgeld.	Thanks; just put the valise on the chair there; I will check it myself. Here is your money.
Danke ſchön, adieu.	Thank you; good by.
***	***
Retourbillet zweiter Klaſſe nach Hannover!	Excursion ticket, second-class for Hanover!
Acht Mark und ſechzig Pfennige.	Eight marks and sixty pfennigs.

COMMON PHRASES

der Abend	the evening
es wird Abend	it grows night, it is getting dark *or* dusk
die Angſt	the fear
mir wird angſt	I am growing uneasy
das Buch	the book
Bücher führen	to keep books
die Ehre	the honor
ich werde die Ehre haben ich werde mir die Ehre geben ich werde mir die Ehre nehmen	I shall do myself the honor
der Hals	the neck, throat
ſich etwas vom Halſe ſchaffen	to get rid of something
Bleib mir vom Halſe mit ſolch einem Freunde!	Leave me alone with such a friend!

COMMON PHRASES—(Continued)

die Hand	the hand
Hand an ſich legen	to commit suicide
einem freie Hand geben *or* laſſen	to leave a thing to one's discretion
das Herz	the heart
etwas über ſein Herz bringen	to reconcile a thing to one's mind
das Jahr	the year
über's Jahr	a year hence
die Minute	the minute
auf die Minute	to the minute
der Mittag	the noonday
am hellen Mittage	at high noon
die Nacht	the night
es wird Nacht	it grows night, night is coming on
die ganze Nacht über	all night long
in der Nacht	in the night, by night
zu Nacht eſſen	to take supper, to sup
einem gute Nacht wünſchen	to bid one good night
der Name	the name
ſich einen Namen machen	to acquire a reputation
das Paar	the pair
zu Paaren treiben	to rout, to defeat
Paar und Paar	two and two
die Rechnung	the bill, account
eine Rechnung führen	to keep an account
in Rechnung bringen	to put to account
ſeine Rechnung bei etwas finden	to find one's account in a thing, to come out even, *or* at a profit
auf Rechnung kaufen	to buy on credit
eine Rechnung machen	to cast up an account
die Reiſe	the journey, the voyage
ſich auf die Reiſe machen	to set out; to go upon a journey
wo geht die Reiſe hin?	whither are you going *or* bound?
auf Reiſen gehen	to go traveling
auf der Reiſe ſein; auf Reiſen ſein	to be traveling
von der Reiſe *or* von Reiſen kommen	to return from one's travels
die Schuld	the guilt, fault, debt
ſich etwas zu ſchulden kommen laſſen	to commit a fault, to be guilty of something
einem die Schuld geben	to charge one with the responsibility, to blame one
die Schuld liegt nicht an mir	it is not my fault
Schulden machen	to contract debts

COMMON PHRASES—(Continued)

die Seite	the side
auf die Seite, beiſeite	aside, apart
von der Seite	sideways, sidewise
auf eines Seite ſein	to be on one's side, to be of one's party
auf eines Seite treten	to be one's side, part
auf die Seite bringen	to put aside, to remove
einen auf ſeine Seite bringen	to win one over
von ſeiten *or* ſeitens, *for instance*, von ſeiten, *or* ſeitens, meines Vaters	in right of, from, by, *for instance*, by my father's side
es kommt von dieſer Seite her	it proceeds from this (*or* that) quarter
ſich auf die Seite legen (nautical).	to heel
ſich auf die Seite machen	to slink aside
jemanden von der Seite anſehen	to look askance at someone

PHONOGRAPH EXERCISE

1. Haben Sie alle die Lektionen verstehen können, welche wir Ihnen bis jetzt geschickt haben?
2. . . . . .
3. Sie werden bald sehr gut deutsch sprechen können. Denken Sie nicht, daß Sie schon viel besser sprechen als vor sechs Wochen?
4. . . . . .
5. Das Deutsche ist Ihnen zuerst gewiß viel schwerer erschienen als es wirklich ist, nicht wahr?
6. . . . . .
7. Werden Sie nächstens verreisen?
8. Ja, ich werde auf . . . . . verreisen.
9. Wo werden Sie hinreisen?
10. . . . . .
11. Kennen Sie jemanden in . . . . ., oder haben Sie Verwandte dort?
12. . . . . .
13. Werden Sie in einem Gasthause wohnen?
14. . . . . .
15. Freuen Sie sich auf die Reise?
16. . . . . .
17. Wie lange haben Sie zu gehen von Ihrer Wohnung bis zum Bahnhof?
18. . . . . .
19. Nehmen Sie ein einfaches oder ein Retourbillet?
20. . . . . .
21. Lösen Sie sich Ihr Billet selbst oder lassen Sie es sich holen?
22. . . . . .
23. Geben Sie Ihren Koffer auf, wenn Sie reisen?
24. Ja, ...
25. Thun Sie das selbst, oder lassen Sie einen Gepäckträger das besorgen?
26. . . . . .
27. Welchen Zug werden Sie nehmen?
28. . . . . .

PHONOGRAPH EXERCISE—(Continued)

29. Fährt dieſer Zug ſchneller als die anderen? Iſt es ein Schnellzug?

30. . . . . .

31. Müſſen Sie umſteigen, oder fährt der Zug durch?

32. . . . . .

33. Wann werden Sie in . . . . . ankommen?

34. . . . . .

35. Haben die Züge auf der Bahn, mit welcher Sie fahren werden, oft Verſpätung?

36. . . . . .

37. Giebt es einen Warteſaal oder ein Wartezimmer auf der Station?

38. . . . . .

39. Werden Sie lange in . . . . . bleiben?

40. . . . . .

41. Wird jemand Sie vom Bahnhof abholen, oder erwartet Sie niemand?

42. . . . . .

43. Was für Wetter haben Sie bei Ihnen dort heute?

44. . . . . .

45. Glauben Sie, daß es morgen regnen wird?

46. . . . . .

47. Bitte, erzählen Sie mir doch, was Sie während des Tages treiben.

48. . . . . .

49. Es wird ſpät. Ich werde mich zu Bett legen. Ich bin müde, muß morgen früh ſpäteſtens um ſechs Uhr aufſtehen und habe während des Tages vielerlei zu thun.

50. Leſen Sie recht oft Ihre Lektionen, je öfter deſto beſſer.

51. Hoffentlich lernen wir uns einmal perſönlich kennen und können dann deutſch mit einander ſprechen. Gute Nacht. Schlafen Sie wohl.

LESSON XVI

PHONOGRAPH RECORD

VOCABULARY

augenblicklich, *momentary (ily), instantaneous(ly).*

ausführen, *to carry out; to effect; to fill.*

die Ausgabe(n), *the edition(s).*

die Auslage(n), *the display(s) (in a store window,* etc.), *disbursement(s), expense(s).*

die Auswahl(en), *the selection(s), assortment(s).*

beſitzen, *to possess, to own.*

die Beſtellung(en), *the order(s).*

beſtimmt,[7] *determined(ly), certain(ly), particular(ly), fixed(ly), precise(ly); with certainty.*

bieten, *to offer, to proffer, to tender.*

bis dahin,[6] *until then.*

(darüber), (davon), *about it, about that; of it, of that.*

das Datum, *the date.*

die Daten, *the dates.*

dienen (intrans.), *to serve.*

(bedienen) (trans.), *to serve, to wait on.*

durchaus, *throughout, thoroughly, entirely.*

(durchaus nicht), *not by any means.*

ein bißchen, *a little, a mite, somewhat.*

erhalten, *to receive.*

erinnern an[15] (trans.), *to remind of;* (refl.), *to remember.*

erſparen, *to save.*

falls (conj.), *in case.*

die Gelegenheit(en), *the opportunity(ies), chance(s), occasion(s).*

das Geſchenk(e), *the present(s), gift(s).*

(das Geburtstagsgeſchenk),[1] *the birthday present.*

die Handlung(en) (in comb.), *the store(s), shop(s).*

(die Buchhandlung),[1] *the book store.*

inzwiſchen, *in the mean while.*

jedoch, *nevertheless, however, but.*

der Katalog(e), *the catalogue(s).*

der Kauf, *the purchase.*

die Käufe, *the purchases.*

(der Gelegenheitskauf),[1] *the bargain.*

VOCABULARY—(Continued)

kaum, *hardly.*
der Klaſſiker, *the classic.*
das Lager, *the stock.*
letzte, *last.*
(vorletzte), *before last.*
der Mann, *the man, husband.*
die Männer, *the men, husbands.*
die Mühe(n), *the trouble(s), pains.*
die Nachfrage(n), *the demand(s).*
die Pracht (no plural), *the splendor.*
(die Prachtausgabe),[1] *the choice edition.*
ſchreiben,[20] *to write.*
ſchrieb, *wrote.*
geſchrieben, *written.*
ſoviel, *so much, as much.*
(über), (von), [9] *about, of.*
unrecht, *wrong.*
unverſehrt, *intact.*
der Verlag (no plural), *the publication* (of books).
(die Verlagsbuchhandlung),[1] *the publishing house.*
vielleicht, *perhaps.*
völlig, *complete(ly), fully.*
vorlegen, *to submit; to show.*
die Ware(n), *the goods..*
(Schreibware,n), *stationery.*
(die Schreibwarenhandlung),[1] *the stationery store.*
(wenden),[12] *to turn.*
(wandte), *turned*(imp.).
(gewandt), *turned*(past part.).
wenden an[12] (refl.), *to apply to, to address.*
das Werk(e), *the work(s).*
womit[10] (adv., conj.), *with what.*
worüber, wovon, (adv., conj.), *about what.*
zeigen, *to show.*

PHRASES AND SENTENCES

In einer Buch- und Schreibwarenhandlung.[1] Eine Dame und deren Mann treten ein. Eine Verkäuferin bedient ſie.

In a book and stationery store. A lady and her husband enter. A saleswoman waits on them.

Guten Tag. Womit[10] kann ich Ihnen[11] dienen,[11] mein Herr?

Good afternoon. How (*literally*, with what) can I serve you, sir?

Bitte, wenden[12] Sie ſich an meine Frau; ich ſehe mir inzwiſchen die Auslagen an.

Ask (*literally*, address) my wife, if you please. I will look at the display in the mean while.

PHRASES AND SENTENCES—(Continued)

Was befehlen" gnädige Frau?	What do you wish, madam?
Bitte, zeigen Sie mir einige gute Klaſſikerausgaben,' paſſend für ein Geburtstagsgeſchenk.'	Show me some good editions of the classics suitable for a birthday present, please.
Ich werde Ihnen ſogleich alles vorlegen, was wir auf Lager haben.	Presently I will show you all we have in stock.
Bitte, wenn es Ihnen nicht zu viel Mühe macht.	If you please, if it is not too much trouble.
O nein, durchaus nicht.	O no, by no means.
***	***
Von dieſen Büchern gefällt mir keins ſo recht.	None of these books exactly pleases me.
Belieben Sie vielleicht in dieſen Katalogen der Leipziger' Verlagsbuchhandlungen' nachzuſehen? Sie finden in denſelben eine größere Auswahl, als wir Ihnen augenblicklich bieten können.	Perhaps you would like to look at these catalogues of the Leipsic publishing houses? You will find a larger assortment in them than we can offer you at once.
Ich glaube kaum, daß wir noch Zeit haben werden, etwas aus Leipzig kommen zu laſſen. Welches Datum haben wir heute?'	I hardly believe we shall have time to send for anything in Leipsic. What day of the month is this?
Heute iſt der dreiundzwanzigſte.	Today is the twenty-third.
Und am wievielſten' iſt Pauls' Geburtstag, Emil?	And on what day is Paul's birthday, Emil?
Am letzten oder vorletzten (des Monats), ſoviel ich weiß.	On the last, or next to the last day of the month, so far as I know.
Können Sie bis dahin' eine Beſtellung ausführen, falls" ich eine ſolche' mache?	Can you fill an order by that time, in case I give one?

PHRASES AND SENTENCES—(Continued)

O gewiß. Wenn wir ſofort ſchreiben, erhalten wir die Bücher ſchon übermorgen.	O, certainly. If we write at once, we shall receive the books day after tomorrow.
Nun denn. Was ſagſt du, Emil, zu dieſer Ausgabe von Schillers' Werken zu dreißig (30) Mark?	Very well, then. What do you say to this edition of Schiller's works for thirty marks, Emil?
Ein bißchen teuer. Übrigens glaube ich beſtimmt,' daß Paul alle deutſchen Klaſſiker beſitzen wird.''	Somewhat expensive. Moreover, I am quite sure that you will find Paul in possession of all the German classics (*literally*, that Paul will possess all the German classics).
Ja, du haſt recht.'' Vielleicht ſchenken wir ihm eine hübſche Ausgabe von Dickens'' Werken?	Yes, you are right. Perhaps we might give him a choice edition of Dickens's works?
Er wird Dickens gewiß auch ſchon geleſen haben''; wenigſtens erinnere'' ich mich, mit Ihm über' ſeine Werke geſprochen zu haben.''	In all probability he has read Dickens too before this; at least I remember having talked with him about his works.
Nun, was ſoll ich denn kaufen.	Well, what shall I buy then?
Dieſe Prachtausgabe' von Shakeſpears' Werken iſt ſehr hübſch.	This edition de Luxe of Shakespeare's works is very choice.
Was koſtet ſie, mein Fräulein?	How much does it cost, young lady?
Wenn gnädige Frau dieſe Ausgabe nehmen,'' machen Sie einen Gelegenheitskauf.' Ich kann ſie Ihnen zu einem Preiſe von nur fünfunddreißig Mark geben.	If you take this edition, madam, you will get a bargain. I can give it to you at the price of only thirty-five marks.
Warum das?	How so?

PHRASES AND SENTENCES—(Continued)

Wir haben ſo wenig Nachfrage nach den teureren Ausgaben, und haben dieſe Bücher ſchon längere Zeit auf Lager. Sie ſind jedoch völlig neu und unverſehrt, wie Sie ſehen.	We have but little demand for the more expensive editions, and have already had these books in stock some time. They are, however, quite new and perfect, as you may see.
Gut, dann nehmen wir ſie und erſparen Ihnen die Mühe, nach Leipzig zu ſchreiben.	Very well, I will take them then, and save you the trouble of writing to Leipsic.

REMARKS

1. We have in this lesson a number of compound nouns, some of which are quite long and, to an English-speaking person, unwieldy. Though much sarcasm and wit has been expended upon these long word combinations, they, nevertheless, present one of the beauties of the German language. They enable one to distinctly and logically describe an object in a single word. Like everything else, of course, the combining of words in this manner can be overdone, and it must not be supposed that Germans delight in long words for mere pleasure of their length; on the contrary, they are avoided whenever possible. Such monstrosities as have been quoted here and there in essays on the German language are by no means usual. (Compare also Lesson X, Art. **15.**)

2. Proper names have a genitive form with **s**, which **s** is, however, not preceded by an apostrophe as is the English *s* in the possessive case. When the name ends in an **s**, the genitive is indicated by an apostrophe. Thus,

Schillers Werke, Pauls Hut, Dickens' Werke.
Schiller's works, Paul's hat, Dickens's works.

The use of the genitive is extended in German to names of countries and places. Germans also use the preposition

„von," in the same way that "of" is used in English; but the following distinctions must be made:

(*a*) With Christian proper names, such as Paul, Bertha, Emil, the preposition „von" cannot be used. Christian feminine names ending in **e** form the genitive by adding **ns**, and masculine Christian names ending in an **s**-sound by adding **ens**. Thus, „Marie, Mariens; Max, Maxens."

(*b*) With surnames such as Schiller, Dickens, the genitive is preferable. With such names „von" can be used only if the preposition implies the meaning "by." Thus,

Schillers Werke, *Schiller's works.*

or, Die Werke von Schiller, *the works of Schiller;*

but only,

Müllers Haus, *Mueller's house;*

never,

Das Haus von Müller.

(*c*) With names of countries the genitive is preferred to the preposition „von." Thus,

Englands Töchter,
Die Töchter Englands

is preferable to

Die Töchter von England.
The daughters of England.

(*d*) With names of places, cities, and towns the preposition „von" is to be preferred. Thus,

Die Straßen von Berlin

is preferable to

Die Straßen Berlins, Berlins Straßen.
The streets of Berlin.

Instead of either the genitive or the preposition „von," indeclinable adjectives are frequently used, formed from the names of places, cities, or towns by attaching to them the ending **er**. These adjectives are capitalized. Thus,

Leipziger Verlagsbuchhandlungen,
Leipsic publishing houses;
Londoner Geſchäftshäuſer,
London business houses.

3. Compare Lesson XV, Art. **7.**

4. The comparative of adjectives is often used absolutely; that is, without indicating a direct comparison. When so used it cannot always be rendered by a comparative in English. Thus, while such comparative rendering is possible in the first of the following examples, it is not in the second.

Wir haben wenig Nachfrage nach den teureren Ausgaben.
We have little demand for the more expensive editions.
Wir haben die Bücher ſchon längere Zeit auf Lager.
We have already had the books in stock some time.

5. „Wievielſte" or „wievielte," *literally*, "how many–est," is a word formed from „wieviel," "how much," in the same manner as the ordinal numbers are formed from the cardinals. It has no equivalent in English and must be rendered by a phrase. For example, in asking the date of the month,

Der wievielſte iſt heute?—Heute iſt der dreiundzwanzigſte.
What day of the month is this?—Today is the twenty-third.

See other examples in the Drill.

Another very common way of asking for the date is to say,

Welches Datum or was für ein Datum haben wir heute?
What date have we today?

6. „Dahin," which you have thus far known as an adverb meaning "thereto," has, in connection with „bis," when a question of time is involved, the meaning of "then, until then."

It is, however, not quite synonymous with „dann," but conveys the thought of the duration of the *interval of time* between the present and future spoken of, while „dann" simply involves the thought of that future time. Thus,

Wir wollen um ſechs Uhr eſſen; kannſt du **bis dahin** zurück ſein?

We will dine at six o'clock; can you be back by then?

Wir ſpeiſen um ſechs Uhr und werden uns freuen, Sie **dann** bei uns zu ſehen.

We dine at six and shall then be pleased to see you with us.

7. „Beſtimmt" used adverbially means "with certainty." It cannot, however, always be so rendered in English. Among the phrases most commonly used are the two following:

etwas beſtimmt glauben, *to believe something firmly* or *fully.*

etwas beſtimmt, or ganz beſtimmt, wiſſen, *to know something positively.*

8. The prepositions „über" and „von" may each have the meaning of "about, of"; but when used in this sense the former governs the accusative, while the latter, according to its general rule, governs the dative case. Thus,

Wir haben ſoeben **über Sie** or von Ihnen geſprochen.

We have just been speaking about or *of you.*

A similar discrimination must be exercised between the uses of „über" and „von" as between "about" and "of" in English.

9. The preposition „nach," after the verb „fragen" or its compounds, has the meaning "for, about." It always governs the dative (as you know) and gives the verb „fragen" the sense of "to inquire."

10. Since the preposition „mit" governs the dative case, the interrogative neuter pronoun „was," "what" would naturally be put in the dative case after „mit," but the dative of „was" is no longer used. For it the adverb „wo" (before

a vowel „wor"), compounded with the preposition, is substituted; thus, „womit" means "with what, wherewith." In similar manner the following words have been formed:

wobei, *at what, whereat.*
wonach, *for what, after what.*
woran, *on what, whereon, whereat.*
woraus, *out of what.*
worin, *in what, wherein.*
wovon, *of what, from what, about what.*
wozu, *to what, for what purpose.*

In some instances this use of „wo, wor" is also extended to prepositions governing the accusative, for instance,

wofür, *for what.*
woran, *of what, whereof, whereat.*
worauf, *for what, what for.*
worüber, *of what, about what.*

Although these compounds with „wo, wor" *must* be used in case the preposition governs the dative, they need not be employed when the preposition governs the accusative. Thus it is correct to say both,

Worüber ſprechen die Herren?
and, Über was ſprechen die Herren?
but only Wovon ſprechen die Herren?
What are you gentlemen talking about.

11. Compare Lesson VIII, Art. **10.**

12. Two more reflexive verbs are introduced in this lesson, viz.,

ſich wenden an, *to apply to, to address.*
ſich erinnern, *to remember.*

Both these reflexive verbs require the reflexive pronoun in the accusative case. (Compare Lesson XIV, Art. **7.**)

„Wenden" forms its imperfect and its past participle both regularly and irregularly: thus, one can say, „ich wandte mich," and „ich wendete mich," „ich habe mich gewandt,"

and „ich habe mich gewendet." The irregular forms are, however, to be preferred.

The preposition „an" used with the reflexive verb „ſich wenden" governs the accusative case.

„Erinnern" is used transitively as well as reflexively. When used transitively it is generally accompanied by a prepositional phrase with „an," "of." Thus,

Er erinnerte ihn an ſeine Schulden.
He reminded him of his debts.

When used reflexively it may be accompanied by an infinitive with „zu," as illustrated in the Phrases and Sentences of this lesson. With the present infinitive the adverb „daran" precedes the reflexive verb. Thus,

Ich erinnere mich, mit ihm geſprochen zu haben.
I remember having spoken with him.
Wirſt du dich **daran** erinnern, mir zu ſchreiben?
Are you going to remember writing to me?

The reflexive verb „ſich erinnern" may also be followed by a subordinate sentence headed by „daß" or „daran, daß." Thus,

Er erinnerte ſich, **daß** or **daran, daß** er ſeinen Regenſchirm vergeſſen hatte.
He remembered that he had forgotten his umbrella.

The reflexive verb „ſich erinnern" may also be followed by a prepositional phrase with „an." Thus,

Erinnerteſt du dich **an** ſeinen Namen?
Did you remember (or *recall*) *his name?*

Finally, „ſich erinnern" may be construed with an object in the genitive case, this verb being one of the few subject to such construction. Another reflexive verb that you have become acquainted with also admits of such a construction; viz., „ſich freuen." Thus,

Werden Sie ſich Ihrer Freunde erinnern?—O gewiß, ich werde mich immer ihrer erinnern.

Shall you remember your friends?—O certainly, I shall always remember them.

Freut euch des Lebens, ſo lange ihr jung ſeid!

Enjoy life as long as you are young!

13. The *perfect infinitive* is formed in German in the same manner as in English; that is, by connecting the past participle of the verb with the infinitive of the auxiliary. The student should bear in mind, of course, that some verbs require the auxiliary „haben," others the auxiliary „ſein." Thus,

gehabt haben, *to have had.*
gegeſſen haben, *to have eaten.*
getrunken haben, *to have drank.*
geſchrieben haben, *to have written.*
geweſen ſein, *to have been.*
gegangen ſein, *to have walked.*
gefahren ſein, *to have driven.*
geſtorben ſein, *to have died.*

You will also notice that the past participle in German stands before the auxiliary, while in English the order is reversed.

When the perfect infinitive is dependent on another verb demanding the infinitive with „zu," the „zu" is inserted between the auxiliary and the past participle. Thus,

Ich erinnere mich, mit ihm geſprochen zu haben.
I remember, to have spoken with him.

14. The *future perfect*, a new tense introduced in this lesson, indicates an action completed in future time. Like the future tense, it is formed with the auxiliary „werden," but with the perfect infinitive instead of the present infinitive. Thus,

Ich werde gehabt haben, *I shall have had.*
Ich werde geweſen ſein, *I shall have been.*

15. Both future and future perfect are extensively employed in German in a sense different from the true grammatical sense of these tenses as defined in Lesson XV, Art. **1** and Art. **14** above. When used with this peculiar sense they indicate that the speaker surmises or conjectures that what he states is true. Thus,

Ich glaube, daß Paul die Klassiker schon besitzen wird.
I believe that Paul probably owns the classics already.

Er wird Dickens auch schon gelesen haben.
He probably has read Dickens too before this.

In sentences, in which the future or future perfect has this meaning, such little words as „schon, nach, wohl" are usually interjected to bring out more clearly the meaning just explained. Thus, for instance,

Warum hat der Engländer den Wagen nicht gekauft?—Er wird **wohl** nicht Geld genug gehabt haben.
Why did not the Englishman buy the carriage?—Most likely he (*has not had* or) *did not have enough money.*

16. You will notice here, that although in German the present tense is employed, in English the perfect is used. It is very common in German to thus use the present to express an action, state, or condition, begun in past time but continuing in the present, where the English employs a past tense. Generally in such sentences „schon" or „schon lange" is added to the verb. Thus,

Wir haben die Bücher schon lange auf Lager.
We have had the books in stock for a long time.

Studieren Sie schon lange deutsch?
Have you been studying German for a long time?

See other examples in the Drill.

17. „Falls," "in case," is a subordinating conjunction. (Compare Lesson V, Art. **4.**)

18. The English expressions "to be right, to be wrong," are rendered in German with the auxiliary „haben." Thus,

recht haben, *to be right.*
unrecht haben, *to be wrong.*

19. You will notice that, although the person „gnädige Frau" is in the singular, the verb is in the plural. You will understand this if you substitute for the subject, the pronoun of address „Sie." When people wish to be very subservient, they use, in place of the ordinary „Sie," another form of address; as in this case, „gnädige Frau." In similar manner the title of a person may be so substituted for „Sie"; in which instance the definite article is generally used. For example,

Wollen der Herr Doktor nicht Platz nehmen?
Will you not sit down, doctor?

20. „Schreiben," "to write," is construed with either the dative of the indirect object or the preposition „an" governing the accusative, thus,

Ich habe meinem Bruder or an meinen Bruder einen Brief geschrieben.

I have written a letter to my brother.

DRILL

(See Art. **2.**)

Wann ist Pauls Geburtstag?—Am letzten oder vorletzten des Monats, soviel ich weiß.

When is Paul's birthday?—On the last or next to the last day of the month, so far as I know.

Hast du Emils Brüder nicht gesehen?—Nein, ich habe sie nicht gesehen.

Wo ist Berthas Hut?—Ich weiß nicht, wo ihr Hut ist.

Georgs Tante ist gestorben; haben Sie es schon gehört?—Nein, nicht möglich. Das thut mir von Herzen leid.

Haben Sie sich Karls neues Fahrrad schon angesehen?—Nein, aber wir wollen es uns heute noch ansehen.

Georgs Papa hat gesagt, daß wir morgen zusammen einen Spaziergang machen wollen; dürfen wir mitgehen Mama?—Ja, gewiß.

Was wollen wir an Mariens Geburtstag thun? Ihr Geburtstag ist am nächsten Sonntag.—Wir können einen Spaziergang in den Park machen.

Wie geht es Marens kleiner Schweſter? Iſt ſie noch immer krank?—O nein, ſie war heute ſchon wieder in der Schule.

Schillers Werke.
Schiller's Works.

Kennen Sie die deutſchen Klaſſiker?—Viele, nicht alle. Ich habe Schillers Werke geleſen, und einiges von Göthe und Leſſing.

Aber die engliſchen Klaſſiker ſind Ihnen alle bekannt, nicht wahr?—O ja, die meiſten wenigſtens. Shakeſpears Werke habe ich wohl fünfzigmal oder noch öfter geleſen. Dickens' Werke las ich ſchon, als ich noch ein kleiner Junge war.

Haben Sie eine gute Ausgabe von Shakeſpears Werken?—Ja, ich beſitze eine ausgezeichnete Ausgabe, eine Prachtausgabe.

Haben Sie alle Werke von Bulwer geleſen?—Faſt alle.

Leſen Sie viel?—Ja, ich leſe gern und viel. Was leſen Sie denn augenblicklich?—Ich leſe gerade jetzt die Werke von Thackeray.

Kennen Sie die Werke von Schiller, Göthe, Wieland?—Ja, ich kenne ſie faſt alle.

Wo wohnen Sie jetzt?—Ich wohne in Müllers Hotel an der Ecke der Hollmannſtraße, und Sie?—Ich wohne noch immer in Meiers Gaſthaus „Zum grünen Baum."

Gefällt es Ihnen dort?—O ja, ich habe zuerſt in Hoffmanns Hotel gewohnt und in Schmidts Reſtaurant gegeſſen, aber das war mir nicht bequem genug; jetzt ſchlafe ich und eſſe ich in demſelben Hauſe.

Sie waren lange Zeit in England und Amerika, nicht wahr? Was hat Ihnen dort am beſten gefallen?—Die alten Straßen und Häuſer Englands, beſonders diejenigen von London, und die hohen Geſchäftshäuſer von New York und Chicago.

Finden Sie die Straßen von Berlin nicht viel hübſcher als die von New York und Chicago?—Nein und ja. Es giebt in New York auch ſchöne Straßen und auch ſchlechte in Berlin.

Belieben Sie vielleicht in dieſen Katalogen der Leipziger Verlagsbuchhandlungen nachzuſehen?
Perhaps you would like to look at these catalogues of the Leipsic publishing houses?

Die Berliner Häuser sind nicht so hoch, wie die New Yorker, nicht wahr?—Die Geschäftshäuser nicht, aber die Berliner Wohnhäuser sind größer als die in New York.

Wo kaufen Sie Ihre Bücher?—Ich lasse sie mir von einer Leipziger Buchhandlung schicken.

Sind Sie schon einmal im Vereinshaus Berliner Maler gewesen?—Nein, noch nicht, aber ich werde in nächster Zeit einmal hineingehen.

Können Sie mir ein gutes Londoner Geschäftshaus empfehlen? —O ja, ich kenne recht viele und gute Londoner Häuser.

(See Art. 4.)

Wir haben so wenig Nachfrage nach den teureren Ausgaben und haben die Bücher schon längere Zeit auf Lager.

We have but little demand for the more expensive editions, and have already had these books in stock for some time.

Was kostet eine gute Ausgabe von Schillers Werken, mein Fräulein?—Wir haben verschiedene Ausgaben, einige billigere und einige teurere.

Was sind die Preise der billigeren Ausgaben?—Fünfzehn bis zwanzig Mark.

Guten Tag, Herr Müller! Ich sehe Sie haben einen Handkoffer in der Hand. Wollen Sie verreisen?—Ja.—Auf längere Zeit?—Nein, nur auf einige Tage.

Ich wollte Sie schon lange einmal bitten, mich dem Herrn Hoffmann vorzustellen. Sie sind mit ihm näher bekannt, nicht wahr? —O ja, Herr Hoffmann ist sogar ein näherer Verwandter von mir.

Was ist das für eine Gesellschaft, die wir heute abend im Hause unseres Freundes treffen werden?—O nichts Besonderes, einige ältere Damen und Herren, und einige junge Knaben und Mädchen.

Haben Sie alles besorgt, was Sie besorgen wollten?—O keineswegs; ich habe nur das Nötigere kaufen können; das andere kaufe ich erst morgen. Sie wissen ja, wenn man eine größere Reise machen will, braucht man so Vieles.

(See Art. 5)

Am wievielsten ist Pauls Geburtstag? — Am zehnten.

On what day is Paul's birthday?—On the tenth.

Am wievielten Februar ist Washingtons Geburtstag, Emil?—Am zweiundzwanzigsten Februar.

Der wievielste bist du in deiner Klasse?—Ich bin der zweite.

Der wievielste ist heute?—Heute ist der dreizehnte.

Den wievielten haben wir morgen?—Morgen haben wir den vierzehnten.

Emil, mein Sohn, iß nicht so viel! Das wievielste Stück Kuchen ist das nun schon?—Erst das fünfte, Papa.—Ich denke, das ist gerade genug.

Heute ist Dienstag, der dritte Februar. Kannst du mir sagen, der wievielte es am nächsten Dienstag sein wird?—Ja, der zehnte.

Der wievielste Monat des Jahres ist der August?—Der achte.

Und der wievielste Tag der Woche ist der Sonntag, der erste oder der letzte?—Der erste.

Welches Datum haben wir heute?—Heute ist der zehnte.

What day of the month is this? or *What date have we today?—Today is the tenth.*

An welchem Datum verreisen Sie?—Ich reise am zwölften.

Auf welches Datum fällt der zweite Sonntag im April in diesem Jahre?—Auf den vierzehnten.

Was für ein Datum ist am nächsten Dienstag?—Am nächsten Dienstag ist der dreiundzwanzigste.

Bis zu welchem Datum geben Sie uns Zeit, unsere Rechnung zu bezahlen?—Ich gebe Ihnen Zeit bis zum fünfzehnten dieses Monats.

(See Art. 6.)

Können Sie bis dahin eine Bestellung ausführen? —O gewiß.

Can you fill an order by then?—O, certainly.

Wir wollen gern spätestens um zwei Uhr zu Mittag essen; sieh zu, daß du bis dahin deine Geschäfte besorgt hast.—Ich komme zurück so schnell wie möglich.

Wann verreist Ihr Herr Bruder? Ich muß ihn noch einmal sprechen.—O bis dahin haben Sie noch lange Zeit, er reist erst im April.

Johann, ich fahre um sechs Uhr mit dem Schnellzug nach Berlin. Lassen Sie meinen Handkoffer nach dem Bahnhof bringen, lösen Sie ein Billet erster Klasse, geben Sie den Koffer auf, und holen Sie mich um halb sechs mit einer Droschke vom Hotel ab; ich werde dann dort sein.—Sehr wohl, ich werde bis dahin alles richtig besorgt haben.

Herr Lehmann, können Sie mir mit dem Gelde, das ich Ihnen schulde, Zeit lassen bis zum ersten Juli?—Es thut mir leid, lieber Freund, aber bis dahin kann ich wirklich nicht warten; ich muß selbst am fünfzehnten Juni eine größere Schuld bezahlen und muß das Geld dann bestimmt haben.

(See Art. 7.)

Ich glaube bestimmt, daß Paul die deutschen Klassiker schon besitzt.

I am quite sure (fully believe) that Paul already possesses the German classics.

Du glaubst es nur bestimmt, aber du weißt es nicht bestimmt, nicht wahr?—Nein, ich kann nicht sagen, daß ich es bestimmt weiß.

Der Herr Doktor Müller kommt morgen aus Hannover zurück. —Wissen Sie das ganz bestimmt?—Ich glaube es wenigstens ganz bestimmt, denn er hat seinem Bruder ein Telegramm geschickt, in dem er ihn bittet, ihn vom Bahnhof abzuholen.

Herr Jones, ich bin Ihnen sehr böse.—Warum denn, gnädige Frau?—Sie hatten uns bestimmt versprochen, uns am Montag die neue Gemäldesammlung zu zeigen. Wir haben den ganzen Tag auf Sie gewartet.—Wissen Sie bestimmt, daß ich Montag, nicht vielleicht Mittwoch gesagt habe?—Ganz bestimmt. —Nun, dann muß ich tausendmal um Entschuldigung bitten; ich hatte bestimmt geglaubt, daß ich Mittwoch gesagt hatte, und, wie Sie sehen, bin ich hier.

Nun, Herr Hoffmann, ist Ihre Frau zurückgekommen?—Nein, aber ich erwarte sie bestimmt übermorgen.

(See Arts. 8 and 10.)

Er hat Dickens schon gelesen; ich habe über seine Werke mit ihm gesprochen.

He has read Dickens already; I have talked with him about his works.

Worüber wollen wir heute morgen sprechen?—Lassen Sie uns über Schillers Werke sprechen.

Worüber sprechen Sie meine Herren? Darf man zuhören?—Selbstverständlich. Sie kommen gerade zur rechten Zeit. Wir sprachen soeben über das neueste Buch unseres Freundes Watkins. Was denken Sie davon?—Ich denke, daß es ein gutes Buch ist.

Haben Sie nichts von Herrn Hoffmann gehört?—Ja, mein Bruder sprach heute mit mir von ihm.

Wissen Sie nichts über seine Geschäfte?—Nein, davon weiß ich nichts, Karl hat über seine Verhältnisse nicht mit mir gesprochen.

Man spricht nicht viel Gutes über ihn.—Ist das so? Ich habe nichts Schlechtes über ihn gehört.

Waren Sie gestern nachmittag zum Kaffee bei Frau Doktor Freund?—Ja.—Über was hat man gesprochen?—Das können Sie sich doch denken, worüber wir gesprochen haben. Wir haben über die Männer gesprochen, und ganz besonders über Sie.

Sie haben über mich gesprochen? Hoffentlich nichts Schlechtes. —Nein, das gerade nicht.

Nun, sagen Sie mir doch, was Sie über mich gesagt haben.—O nein, das darf ich nicht thun.

Guten Tag, lieber Freund; gut, daß Sie kommen; wir sprachen soeben von Ihnen.—Nun, was giebt's?—Wir sprachen davon, nächstens eine Spazierfahrt zu machen, machen Sie mit?—Ja, mit Vergnügen.

Wovon sprechen Sie, meine Damen?—Wir sprechen von einer Reise, die wir sehr bald machen wollen.

Sie haben mir soeben so viel von einem Herrn erzählt, den ich gar nicht kenne; von wem sprechen Sie denn?—Ich spreche von unserem Freunde Emil.

(See Arts. 9 and 10.)

Wir haben so wenig Nachfrage nach teuren Büchern.

We have so little call for expensive books.

Wonach haben Sie größte Nachfrage?—Die größte Nachfrage haben wir nach den billigsten Ausgaben.

Hat jemand nach mir gefragt?—Nein, mein Herr, es hat niemand nach Ihnen gefragt.

Has anybody been inquiring about me?—No sir; nobody has asked for you.

War jemand hier, Marie?—Jawohl, gnädige Frau, der Herr Doktor und seine Frau waren hier und haben nach Ihnen gefragt. Deine Mama hat nach dir gefragt, Emil. Gehe schnell nach Hause.

(See Art. 10.)

Womit kann ich Ihnen dienen, mein Herr?

What can I serve you with, sir?

Sie haben ja eine böse Erkältung; wobei haben Sie sich dieselbe geholt?—Ich habe sie mir gestern abend bei einem Spaziergang geholt.

Was wollte der Herr, Johann? Wonach hat er gefragt?—Er hat nach der Adresse eines Zahnarztes gefragt.

Woran liegt Ihnen mehr, an einem guten Konzert oder an einem guten Theaterstück?—An einem Konzert liegt mir nichts, aber ins Theater gehe ich gern.

Man trinkt Wein und Bier aus Gläsern; woraus trinkt man Kaffee und Thee?—Aus Tassen.

Worin wohnen wir?—Wir wohnen in Häusern.

Worin schlafen wir?—Wir schlafen in Betten.

Wovon sprachen wir soeben?—Wir sprachen von unserer letzten Reise.

Wozu gaben Sie dem Manne Geld?—Er soll mir ein Billet kaufen und meinen Koffer aufgeben.

Wozu willst du ein Fahrrad haben, Emil?—Zum Fahren, selbstverständlich.

Wozu haben wir Geld nötig?—Zum Kaufen.

Worüber hat der Herr Professor heute in der Schule gesprochen?—Er hat über die deutschen Klassiker gesprochen.

What did the professor talk about in school today?—He talked of the German classics.

Über was hat er gesprochen?—Er hat über Schillers Werke gesprochen.

Der Herr Professor hat ein neues Buch geschrieben.—Über was (or worüber)?—Über die alten Gebäude Roms.

Über was (or worüber) hat er sonst noch geschrieben?—O über alles Mögliche.

Was denkst du über seine Bücher (or von seinen Büchern)?—Darüber kann ich nicht sprechen, ich verstehe davon zu wenig.

Über was (or worüber) freust du dich denn so, mein Sohn?—Ich freue mich über mein neues Fahrrad.

Worüber (or über was) hat sich der Junge am meisten gefreut?—Selbstverständlich über sein neues Fahrrad.

Wofür haben Sie dem Engländer zweihundert und fünfzig Mark bezahlen müssen?—Für einen Wagen, den ich mir von ihm gekauft habe.

Woran denken Sie?—Ich denke an meine Kinder zu Hause.

Of what are you thinking?—I am thinking of my children at home.

Worauf warten wir noch?—Wir müssen warten, bis meine Schwester kommt.

For what are we waiting?—We must wait till my sister comes.

Woran denken Sie denn?—Ich denke an meine Frau in New York.

Auf was wartet Ihr Freund?—Er wartet auf eine Droschke, die er bestellt hat.

Worauf freut sich Ihre Fräulein Tochter am meisten; auf ihre Reise nach England?—Ja.

(See Art. 12.)

Bitte, wenden Sie sich an meine Frau.

Ask (literally, *address*) *my wife, if you please.*

Ich will meinen Koffer aufgeben; an wen muß ich mich wenden?—Wenden Sie sich an einen Gepäckträger.

An wen muß man sich wenden, wenn man eine Einladung zum Verein Berliner Maler erhalten will?—Sie wenden sich am besten an Herrn Davis, Ihren Landsmann.

Ich habe einen bösen Zahn, an wen soll ich mich wenden?—Ich habe einen Freund gehabt, der wandte sich immer an Herrn Doktor Barnet, wenn er böse Zähne hatte. Ich rate Ihnen, sich auch an ihn zu wenden; er ist ein ausgezeichneter Zahnarzt.

Wer hat Ihnen diese schönen Plätze im Theater besorgt?—Ich habe mich an den Herrn Direktor gewendet.

Ich habe gehört, daß Sie die Adresse Ihres Freundes gefunden haben; wie haben Sie das gemacht?—Ich wendete mich sofort an den amerikanischen Konsul, welcher denn auch so liebenswürdig war, mir die Adresse zu besorgen.

Sie sehen nicht sehr wohl aus, lieber Freund, wenden Sie sich sobald wie möglich an einen guten Arzt, damit Sie uns nicht wirklich krank werden.

(See Art. 12.)

Er erinnerte ihn an seine Schulden.

He reminded him of his debts.

Werden Sie heute noch Ihren Freund Watkins sprechen?—Ja.—Wollen Sie ihn gütigst an die kleine Summe erinnern, die er mir schuldig ist?—Sie müssen mich entschuldigen, ich thue so etwas nicht gern; erinnern Sie ihn lieber selbst daran.

Ihr Bruder versprach mir gestern ein Buch. Wollen Sie ihn daran erinnern?—Ja, was für ein Buch war es?—Ein Buch über Amerika.

Ich will morgen früh an meinen Bruder schreiben; wollen Sie mich daran erinnern, damit ich es nicht vergesse?—Jawohl.

Hat der Engländer seine Schulden bezahlt?—Nein, nicht alle. Er bezahlt nicht, wenn man ihn nicht daran erinnert.

Hat Karl Ihnen das Buch schon zurückgegeben?—Nein, ich habe ihn schon zweimal daran erinnert, daß ich das Buch gern haben will, aber er scheint es immer wieder zu vergessen.

Entschuldigen Sie, ist Ihr werter Name vielleicht Brown?—Nein, mein Name ist Müller.—Verzeihen Sie gütigst, Sie erinnerten mich sehr an einen Herrn Brown, dem ich letztes Jahr in Chicago begegnet bin.

Jener Herr dort erscheint mir bekannt, er erinnert mich an einen Mann, den ich vor zwei Jahren in Bremen gesehen habe.

(See Arts. **12** and **13.**)

Ich erinnere mich, mit ihm darüber gesprochen zu haben.

I remember having talked with him about it.

Kennen Sie Herrn Jones?—Nein, ich erinnere mich nicht, mit ihm zusammen getroffen zu sein.

Wissen Sie schon, daß der Konsul Müller gestorben ist?—Ja, ich erinnere mich, es in der Zeitung gelesen zu haben.

Sind Sie bekannt mit Herrn Doktor Barnet?—Barnet? Ich erinnere mich, den Namen schon einmal gehört zu haben, aber nicht, den Herrn persönlich kennen gelernt zu haben.

Ich glaube mich zu erinnern, einmal gehört zu haben, daß Sie auf unseren Freund nicht gut zu sprechen sind; ist das wahr?—Ganz und gar nicht.

(See Art. **12.**)

Wirst du dich daran erinnern, mir zu schreiben?

Shall you remember writing to me?

Vergiß nicht morgen deinem Bruder zu schreiben; soll ich dich daran erinnern?—Ja, bitte, erinnere mich auch daran ihm viele Grüße von Onkel Paul und Tante Marie zu übermitteln.

Wie ich sehe, haben Sie nicht vergessen, daß Sie heute kommen wollten?—Nein, ich habe es nicht vergessen; meine Frau hat mich daran erinnert, zu Ihnen zu gehen.

Was wollte der Mann bei Ihnen?—Er hat mich daran erinnert, ihm ein Buch zu geben, welches ich ihn versprochen hatte.

Er erinnerte sich, daß (or **daran, daß**) **er seinen Regenschirn vergessen hatte.**

He remembered that he had forgotten his umbrella.

Können Sie sich nicht erinnern, daß Sie mir am Montag ein Buch gegeben haben?—Nein; ich weiß, daß ich es Ihnen geben wollte, aber ich kann mich nicht erinnern, es Ihnen wirklich gegeben zu haben.

Bitte, erinnern Sie meinen Bruder daran, daß er mir versprochen hat, mich heute abend im Theater zu treffen. Wollen

Sie das thun?—Ja, gewiß; ich gehe selbst ins Theater und werde ihn daran erinnern, daß er versprochen hat, auch zu kommen.

Gehen Sie mit in den Park?—Nein, ich habe mich soeben daran erinnert, daß ich heute nachmittag zu meinem Onkel gehen muß.

Mein Herr, was Sie da soeben sagten, ist nicht sehr liebenswürdig; bitte, erinnern Sie sich daran, daß man so nicht mit einer Dame spricht.

Haben Sie mir nicht einmal erzählt, daß Sie lange in England waren?—Ja, ich erinnere mich, daß ich Ihnen das erzählt habe.

Erinnertest du dich an seinen Namen?

Did you remember his name?

Kennen Sie die Damen dort?—Ja, sie sind mir einmal vorgestellt worden, aber an ihre Namen kann ich mich nicht mehr erinnern.

Können Sie sich noch an den kleinen, komischen Herrn erinnern, den wir im Dezember in Halle kennen lernten?—O, Sie meinen Herrn Klein? Ja, ich kann mich noch gut an ihn erinnern.

Wie hat es Ihnen in Berlin gefallen?—O ausgezeichnet, wir werden uns noch lange an die schöne Reise erinnern.

Guten Tag, Herr Lehmann! Sie können sich wohl nicht mehr an mich erinnern?—Sie müssen mich entschuldigen, aber ich weiß wirklich augenblicklich nicht, wer Sie sind.—Mein Name ist Brown. Erinnern Sie sich nicht an einen Tag in Bremen, als es so schrecklich regnete und ich Ihnen meinen Regenschirm anbot? —Ja, in der That, jetzt erinnere ich mich. Ich bin Ihnen heute noch dankbar.

Ihr Vater ist wohl schon lange tot, nicht wahr?—Ja, schon viele Jahre; er starb, als ich noch ganz klein war; ich kann mich kaum an ihn erinnern. Ich erinnere mich nur, daß er ein sehr großer, schöner Mann war und prächtige Zähne hatte.

Können Sie sich noch an Ihre Mama erinnern?—O ja, ich war schon zwölf Jahre alt, als Mama starb, ich kann mich recht gut an sie erinnern; sie war eine schöne, gute Frau.

Werden Sie sich Ihrer Freunde erinnern, wenn Sie nicht mehr in Berlin sind?—Wie können Sie nur so etwas fragen! Ich werde mich ihrer erinnern, so lange ich lebe.

Shall you remember your friends, when you are no longer in Berlin?—How can you ask such a thing! I shall remember them as long as I live.

Erinnern Sie sich meiner noch, Herr Hoffmann?—Gewiß, Herr Lehmann, ich erinnere mich Ihrer sehr gut, und es freut mich, Sie wiederzusehen.

Erinnern Sie sich des Herrn, den man uns in Bremen vorstellte?—Ja, wie hieß er doch?—Das wollte ich Sie fragen; ich erinnere mich seines Namens auch nicht mehr.

Können Sie sich noch jener Zeit erinnern, als wir zusammen in die Schule gingen?—O ja, ich erinnere mich der Zeit recht gut.

Ihr Herr Vater starb, als Sie noch recht jung waren, nicht wahr?—Ja, ich war erst fünf Jahre alt.—Können Sie sich seiner erinnern?—Ja, ich erinnere mich seiner noch ganz gut.

Wissen Sie schon, daß Fräulein Müller gestorben ist?—Fräulein Müller? Ich kann mich der Dame nicht erinnern.—Sie können sich ihrer nicht erinnern? Sie war ja die Schwester Ihres besten Freundes!—O, Sie meinen Fräulein Meier, nicht Müller.

Haben Sie nicht Herrn Watkins in New York gesprochen?—O ja.—Erinnert er sich unserer noch?—Das will ich meinen! Er sprach oft und viel von seinen Freunden in Berlin.

Wie geht es unserem Freunde Hoffmann?—O, dem geht es gut; er freut sich seines Lebens, seiner lieben Kinder und seines guten Geschäfts.

(See Art. 13.)

Waren Sie nicht gestern abend im Theater?—Ich glaube Sie dort gesehen zu haben.—Nein, ich war nicht dort.

Were you not at the theater last night?—I think I saw you there (literally, *I believe to have seen you there*).—*No, I was not there.*

Dein Freund sieht aber schlecht aus! Er muß krank gewesen sein.—Ja, er ist recht krank gewesen.

Sie müssen gestern spät zu Bett gegangen sein.—Warum?—Nun, es ist bereits zehn Uhr und Sie liegen noch im Bett.

Der Mann dort drüben auf der anderen Seite der Straße scheint krank zu sein.—O nein, mir scheint er zu viel getrunken zu haben.

Wo ist Ihr Freund? Ich habe ihn lange nicht mehr gesehen?—Ich glaube, ihn vor einigen Tagen im Park begegnet zu sein.

(See Art. 14.)

Ich werde gehabt haben. *I shall have had.*

Ich werde gewesen sein. *I shall have been.*

Werden Sie gefrühstückt haben, wenn ich um zehn Uhr wieder komme?—Jawohl, ich werde aufgestanden sein und gefrühstückt haben.

Ich komme heute nachmittag zu Ihnen, werden Sie bis dahin Ihre Lektion gelernt haben?—Ich denke, ja.

Bis wann werden Sie die Bücher besorgt haben?—Ich werde sofort schreiben, und denke, daß wir sie am Dienstag spätestens hier haben werden.

(See Art. 15.)

Ich glaube, daß Paul die Klassiker schon besitzen wird.

I believe that Paul probably owns the classics already.

Hat es nicht soeben geklingelt?—Ja, es wird mein Freund Hermann sein; ich erwartete ihn um diese Zeit.

Haben Sie gehört, daß Herr Müller krank ist?—Ja, ich habe es gehört, aber es wird wohl nicht so schlimm sein; ich habe ihn gestern am Fenster sitzen sehen.

Wissen Sie was ein Billet erster Klasse nach Hannover kostet?—O, es wird vielleicht zwanzig Mark kosten, keineswegs mehr.

Emil, stehe schnell auf, dein Lehrer wird bereits auf dich warten.

Wo ist Ihr kleiner Bruder?—Er wird wohl in der Schule sein.

Warum bezahlen die Männer ihre Schulden nicht?—Sie werden wohl kein Geld haben.

Er wird Dickens auch schon gelesen haben.

He has probably read Dickens too before this.

Können Sie sich denken, warum unser Freund nicht kommt?—Er wird die Adresse verloren haben, oder zu lange geschlafen haben, oder sonst etwas.

Sehen Sie nur! Hier schreibt mir die Leipziger Verlagsbuchhandlung, daß sie mir fünf Bücher schickt, und ich habe nur eins bestellt.—Die Verkäuferin wird Sie nicht verstanden haben. Schicken Sie die vier anderen Bücher einfach zurück.

Ist Herr Schmidt zu Hause?—Nein.—Wissen Sie, wo er ist?—Er wird in den Park gegangen sein; er macht jeden Morgen um diese Zeit einen Spaziergang.

Paul und Emma wollten uns heute besuchen, sie sind aber nicht gekommen; hoffentlich ist nichts Unangenehmes geschehen.—O, man muß nicht immer gleich das Schlimmste glauben; sie werden es einfach vergessen haben, oder keine Zeit gehabt haben.

Es thut uns von Herzen leid, Herr Hoffmann, daß wir so spät kommen; Sie werden gewiß schon recht lange gewartet haben.—O, das macht nichts, gnädigstes Fräulein.

Woher weiß Ihre Fräulein Tochter, daß wir gestern im Theater waren?—Ihr Bruder, mein Sohn Albert, wird es ihr gesagt haben.

Glauben Sie, daß wir Herrn Watkins noch in Hannover treffen, wenn wir heute abend den Schnellzug nehmen?—Nein, ich glaube nicht; er wird schon nach Bremen gereist sein.

Finden Sie nicht, daß es unrecht war von Herrn Jones, uns so lange auf das Geld warten zu lassen?—O, Sie müssen darüber nicht böse sein; er wird sich nichts dabei gedacht haben; er wird geglaubt haben, daß Sie noch genug Geld haben.

Es ist bereits zehn Uhr, und unser Zug geht um 9 Uhr 55. Wir werden ihn gewiß versäumt haben.—Allerdings, das werden Sie wohl.

Ich habe den alten Herrn Müller schon lange nicht mehr gesehen; Sie?—Nein, er wird wohl schon lange gestorben sein.

Ist der Herr Doktor schon von Berlin zurück?—Ich glaube, er wird gestern angekommen sein.

Wo nur der Papa heute so lange bleibt?—Er wird mit einigen Freunden zusammengetroffen sein.

Ich habe gestern den ganzen Tag auf Emil gewartet; er wird doch nicht krank geworden sein?—Hoffentlich nicht.

(See Art. **16.**)

Wir haben dieſe Bücher ſchon lange auf Lager.

We have already had these books in stock for a long time.

Studieren Sie ſchon lange deutſch?—Nein; ich lerne heute erſt meine ſechzehnte Lektion.

Wohnen Sie ſchon lange in dieſer Wohnung?—Ja, ſchon drei Jahre.

Sind Sie ſchon lange in Berlin?—Ja, bereits zehn Jahre.

Wie lange iſt Ihr Bruder ſchon in Berlin?—Erſt zwei Monate.

Er iſt krank, nicht wahr?—Ja.—Iſt er ſchon lange krank?—Ja, er iſt ſchon ſehr lange krank.

Wie lange iſt er ſchon krank?—Schon fünf Jahre.

Gehſt du ſchon in die Schule, Emil?—Ja, ich gehe ſchon lange in die Schule.

Wie lange gehſt du ſchon in die Schule?—Schon drei Jahre.

Nehmen Sie ſchon lange Unterricht?—Nein, noch nicht ſehr lange.

Wie lange nehmen Sie ſchon deutſchen Unterricht?—Erſt zwei Monate.

(See Art. **17.**)

Können Sie die Bücher bis Dienstag hier haben, falls ich ſie heute beſtelle?—O gewiß.

Can you have the books here by Tuesday, in case I order them today?—O certainly.

Falls Sie heute noch ſchreiben, können Sie die Bücher am Sonnabend hier haben?—Ich glaube kaum.

Ich will Ihnen verzeihen, falls Sie mir verſprechen, es nicht wieder zu thun.

Falls Sie mir verſprechen es nicht wiederzuthun, will ich Ihnen verzeihen.

Glauben Sie, daß wir den Abendzug noch erreichen können?—Falls Sie eine Droſchke nehmen, und der Kutſcher ſchnell fährt, ja.

Falls ich Ihnen bis zum erſten Januar Zeit gebe, Ihre Rechnung zu bezahlen, wollen Sie mir verſprechen, es dann zu thun?—Ja, ich will es dann beſtimmt thun, und ich danke Ihnen.

Falls Sie heute abend nicht kommen können, wollen Sie mir um vier oder fünf Uhr ein Telegramm ſchicken?—Ja, das will ich thun.

Falls Sie meinen Bruder heute noch sehen, wollen Sie so gut sein und ihm sagen, daß ich ihn heute abend zu sprechen wünsche? Ja, ich will es ihm sagen, falls ich ihn treffe. Versprechen kann ich es Ihnen selbstverständlich nicht.

Falls Sie mir bis übermorgen das Geld nicht bezahlt haben, muß ich mich an Ihren Herrn Papa wenden.

Fragen Sie doch Ihren Freund Watkins, falls Sie mir nicht glauben wollen.

(See Art. 18.)

Ich habe recht.	**Ich habe unrecht.**
I am right.	*I am wrong.*

Habe ich recht?—Ja, Sie haben recht.

Habe ich nicht recht?—Nein, Sie haben unrecht.

Hat mein Bruder nicht recht, wenn er sagt, daß man dem Manne nicht glauben darf?—Allerdings, wenn es so ist, wie er sagt, hat er recht.

Haben meine Schwestern nicht recht gehabt?—Gewiß, die Damen haben ja immer recht.

Ich frage Sie, Herr Doktor, wer hatte recht, ich oder mein Freund?—Sie hatten beide recht und beide unrecht, denn Sie haben einander einfach nicht verstehen können.

(See Art. 19.)

Wenn gnädige Frau diese Ausgabe nehmen, machen Sie einen Gelegenheitskauf.

If you take this edition, madam, you will get a bargain.

Wollen der Herr Doktor nicht Platz nehmen?—Ich danke Ihnen verbindlichst.

Gnädiges Fräulein gehen wohl nicht gern ins Theater?—O doch, aber ich habe so wenig Zeit.

Was haben gnädiges Fräulein denn zu thun?—Ich muß fleißig studieren.

Was studieren gnädiges Fräulein denn so eifrig?—Ich studiere deutsch und englisch.

Wollen gnädige Frau sich vielleicht diese Bücher ansehen?—Ihre Auswahl ist nicht sehr groß, mein Fräulein.

Wünschen gnädige Frau vielleicht sonst noch etwas?—Nein, ich danke.

Befehlen gnädige Frau eine Droſchke? Es regnet.—Wirklich? Ja, beſorgen Sie mir eine Droſchke.

Wohin wünſchen gnädige Frau zu fahren?—Nach dem Alexanderplatz.

(See Art. **20.**)

Ich habe meinem Bruder geſchrieben.

I have written a letter to my brother.

Haben Sie ſchon an Ihre Mutter geſchrieben?—Nein, noch nicht, ich werde ihr aber heute noch ſchreiben.

Haben Sie Ihrem Herrn Bruder geſchrieben, daß Sie jetzt in Berlin ſind?—Ja, ich habe einen Brief an ihn geſchrieben.

Schreiben Sie oft an Ihre Schweſter?—Ja, ich ſchreibe ihr jede Woche einmal.

REVIEW AND CONVERSATION

Guten Morgen, Herr Doktor.	Good morning, doctor.
Guten Morgen. Gnädige Frau ſind wohl auf der Poſt geweſen?	Good morning madam. You have been to the post office, I suppose?
Ja, ich komme gerade daher.	Yes, I just came from there.
Und wohin gehen Sie jetzt, wenn ich fragen darf?	And where are you going now, if I may ask?
Ich will ein bißchen durch die Straßen gehen und mir die Auslagen in den Ladenfenſtern anſehen.	I wish to stroll through the streets a bit and look at the display in the shop windows.
Wollen Sie etwas kaufen?	Do you wish to buy something?
Ja, vielleicht. Ich ſehe mir gern an, was es Neues giebt, und die Preiſe. Man hat oft Gelegenheit etwas billig zu kaufen.	Perhaps so. I like to see what is new, and like to look at the prices. One often has a chance to buy something cheap.
Das iſt richtig. Man findet jedoch meiſtens ſeine Rechnung nicht dabei.	That is right. Generally, however, one does not get one's money's worth in doing so (*literally*, find one's account thereby).
O, ich weiß nicht. Ich habe ſchon oft gute Gelegenheitskäufe gemacht, beſonders von Büchern aus zweiter Hand.	O, I do not know. I have often made good bargains, especially in buying second-hand books.

REVIEW AND CONVERSATION—(Continued)

Ja, das iſt ganz etwas Anderes. Man kann allerdings Bücher oft ſehr billig kaufen. Es giebt hier in Berlin große Handlungen, in denen man ganze Sammlungen zu außerordentlich billigen Preiſen erhalten kann, und wer viel lieſt, kann ſich durch ſolche Käufe viel Geld erſparen. Ich erinnere mich, einmal eine völlig unverſehrte Ausgabe von Dickens' Werken für nur vier Mark gekauft zu haben.

Yes, but that is quite another thing. One may often buy books, to be sure, very cheap. There are large establishments here in Berlin where you can obtain whole collections at extremely low prices, and whoever reads much, can save himself considerable money by such purchases. I remember having once bought an entirely perfect edition of Dickens's works for only four marks.

Herr Doktor, Sie erinnern mich an etwas.

Doctor, you are reminding me of something.

Was denn?

What is it?

Welches Datum haben wir heute?

What day of the month is this?

Heute iſt der zweiundzwanzigſte.

This is the twenty-second.

Während Sie von Büchern ſprachen, erinnerte ich mich plötzlich daran, daß eine Couſine von mir am neunundzwanzigſten dieſes Monats Geburtstag hat und ich ihr ein kleines Geſchenk machen muß.

While you were speaking of books I remembered suddenly, that a cousin of mine has her birthday on the twenty-ninth of this month and that I must make her a little present.

Am wievielten, ſagten Sie?

What day did you say?

Am neunundzwanzigſten Februar.

The twenty-ninth of February.

Solches Datum giebt es ja in dieſem Jahre gar nicht.

There is no such date this year, you will please observe (ja).

Ganz richtig. Sie haben recht. Dann fällt der Geburtstag auf den achtundzwanzigſten, und das iſt noch viel ſchlimmer.

Quite true, you are right. Then the birthday comes (*literally*, falls) on the twenty-eighth, and that is worse yet.

Warum denn?

Why, pray?

Ich habe der jungen Dame halb und halb verſprochen, ihr einige Bücher zu ſchenken.

I have about half (*literally*, half and half) promised to give her some books.

Nun, ſo kaufen Sie ihr doch welche.

Well, buy her some then.

Das iſt nicht ſo einfach, wie Sie denken. Ich glaube kaum, daß ich die Bücher hier bekommen kann; wenigſtens habe ich ſie bis jetzt noch in keinem Laden geſehen.

That is not so simple as you think. I hardly believe I can get the books here; at any rate I have not yet seen them in any of the shops.

REVIEW AND CONVERSATION—(Continued)

Was für Bücher ſind es denn?

Eine ganz beſtimmte Ausgabe von Thackerays Werken.

Sie werden wohl nicht an die richtigen Plätze gegangen ſein. Ich glaube beſtimmt, daß, wenn Sie ſich an eine der großen Buchhandlungen wenden, Sie das Gewünſchte finden werden. Die großen Berliner Buchhandlungen haben immer eine große Auswahl engliſcher Klaſſiker auf Lager. Es wohnen ſo viele Amerikaner und Engländer hier, daß nach ſolchen Büchern immer Nachfrage ſein wird.

Wenn Sie eine ſolche Buchhandlung wiſſen, Herr Doktor, zeigen Sie mir, bitte, den Weg dahin.

Mit dem größten Vergnügen, gnädige Frau.

***

Guten Tag. Womit kann ich dienen?

Ich wünſche eine ganz beſtimmte Ausgabe von Thackerays Werken zu kaufen; ſie iſt in London im Verlage von Smith und Jones erſchienen.

Erinnern ſich gnädige Frau vielleicht des Preiſes.

Den Preis weiß ich nicht ganz beſtimmt, aber er wird etwa vierzig Mark betragen.

Ich werde ſchnell einmal in meinen Katalogen nachſehen . . . Hier iſt eine Ausgabe zu fünfundvierzig Mark angekündigt; meinen Sie die vielleicht?

Ja, ich glaube, die wird es ſein.

What kind of books are they?

A particular edition of Thackeray's work.

Probably you have not gone to the right places. I am quite sure that if you apply at one of the large bookstores, you will find what you want. The big Berlin bookstores always have a large assortment of English classics on hand. There are so many Americans and Englishmen living here, that probably there is always a demand for such books.

If you know of such a bookstore, doctor, point it out to me, please.

With the greatest pleasure, madam.

***

Good morning. What can I do for you? (*literally*, How can I serve you?)

I wish to buy a particular edition of Thackeray's works. It was published in London by (*literally*, it has appeared in London in the publication of) Smith and Jones.

Perhaps you remember the price, madam?

I do not know the price exactly, but it is probably about forty marks.

Just a minute (ſchnell einmal), I will look in my catalogues. . . . Here is an edition advertised at forty-five marks; perhaps you mean that.

Yes, very likely that is it.

REVIEW AND CONVERSATION—(Continued)

Auf Lager haben wir dieſe Ausgabe nicht; ich kann ſie Ihnen alſo nicht vorlegen, aber wir können ſie kommen laſſen.	We have not this edition in stock, and so (alſo) I cannot show it to you, but we can order it for you (*literally*, let it come).
Sehen Sie, mein kluger Herr Doktor, ich hatte wieder einmal recht; ich ſagte es Ihnen ja.	You see, my clever doctor, I was right once more. I told you so.
Gnädige Frau haben ja immer recht.	Madam, you are always right—of course.
Bis wann können Sie die Bücher hier haben?	By what time can you have the books here?
O, in acht Tagen* etwa.	O, in a about a week.
Ich muß ganz beſtimmt das Datum wiſſen. Ich will die Bücher für ein Geburtstagsgeſchenk.	I must know the exact date. I want the books for a birthday present.
Am wievielten iſt der Geburtstag, wenn ich fragen darf?	What day is the birthday, if I may ask?
Am achtundzwanzigſten.	On the twenty-eighth.
O, bis dahin kann ich die Beſtellung ganz beſtimmt ausgeführt haben. Ich werde ſofort ſchreiben und die Verlagsbuchhandlung bitten, uns ein Telegramm zu ſchicken, wann wir die Bücher erwarten dürfen.	O, surely I can have the order filled by that time. I will write at once and ask the publishing house to send us a telegram, (notifying us) when we may expect the books.
Bitte, wenn es Ihnen nicht zu viel Mühe macht.	Please, if it is not too much trouble.
O, durchaus nicht.	O, by no means.
Nun gut. Wünſchen Sie, daß ich jetzt bezahle? Ich glaube, ich habe augenblicklich nicht ſoviel Geld bei mir.	Very well then. Do you wish me to pay now? I believe I have not as much money with me just now.
O, das macht nichts, laſſen Sie es nur. Ich ſchicke Ihnen die Rechnung mit der Ware, wenn ſie eingetroffen ſein wird. Darf ich um Ihren werten Namen und Ihre Adreſſe bitten?	O, that does not matter; never mind that. I will send you the bill with the goods when they arrive. May I ask for your (valued) name and your address?

*Germans employ this expression in the sense of "a completed week," thinking of the eighth day. „In acht Tagen, nach acht Tagen" means "on the eighth day,"—equivalent in English to "a week from today."

REVIEW AND CONVERSATION—(Continued)

Frau Konsul Tredwell, Oranienburgerstraße 164. Zwei Treppen links.

Ich danke verbindlichst. Empfehle mich, gnädige Frau; empfehle mich, mein Herr.

***

Der junge Mann, der uns in dem Laden bediente, war außerordentlich liebenswürdig, finden Sie das nicht auch, Herr Doktor?

In der That. Die Berliner jungen Männer sind meistens recht liebenswürdig: es giebt jedoch auch welche, die es ganz und gar nicht sind, und man muß sich oft recht viel von Ihnen bieten lassen, besonders in den kleineren Geschäften.

Sie sind wohl schon längere Zeit in Berlin?

O ja, schon viele Jahre, und ich kenne die Verhältnisse hier recht gut.

Sie waren so liebenswürdig mir bei der Bestellung jener Bücher behilflich zu sein; darf ich Sie bitten mir nun auch noch einiges Andere besorgen zu helfen? Selbstverständlich nur falls Sie Zeit haben.

O, ich habe Zeit. Es wird mir das größte Vergnügen machen, und ich werde mir die größte Mühe geben, Ihnen behilflich zu sein. Sie werden aber müde sein, gnädige Frau; wollen Sie nicht lieber fahren?

O nicht doch! Ich bin noch gar nicht müde. Ich gehe gern. Am vorletzten Sonntag haben wir,

Mrs. (consul) Tredwell, 164 Oranienburger Street, two flights, to the left.

I am greatly obliged to you. Your servant, madam; good by sir.

***

The young man that waited on us at the store was exceedingly polite (*literally*, amiable); do you not think so, too, doctor.

Yes, indeed. The young men in Berlin are generally very polite; there are also some, however, who are not polite at all (*literally*, not so by any means) and one often has to endure a great deal (*literally*, one must let oneself be oppressed quite much) from them, especially in the smaller business houses.

You have been in Berlin quite a while, I suppose?

O yes, many years already, and I know the "ins" and "outs" here pretty well.

You have been so kind to assist me in ordering those books; may I ask you now to help me in attending to several other things as well? Of course, only if you have time.

O, I have time. It will give me the greatest pleasure, and I shall take the greatest pains to be of service to you. But you must be tired, madam; would you not rather ride?

O, no indeed. I am not at all tired as yet. I like to walk. Sunday before last, we, my

REVIEW AND CONVERSATION—(Continued)

mein lieber Mann und ich, einen weiten Spaziergang von vier Stunden gemacht.	husband and I, walked four hours (*literally*, lasting four hours).
Und dann waren Sie auch nicht müde?	And you were not tired then?
O ja, da war ich allerdings recht ſehr müde.	O yes, I was then quite tired.

COMMON PHRASES

die Auswahl	the choice, selection
eine Auswahl treffen	to make a choice
die Auswahl haben	to have the pick of something
die Beſtellung	the order
auf Beſtellung gemacht	made to order
das Blatt	the leaf
das Blatt hat ſich gewendet	the tables are turned
der Fuß	the foot
gut zu Fuße ſein	to be a good walker
mit Füßen treten	to tread under foot, to trample upon
einem Füße machen	to make one stir
die Gelegenheit	the chance
bei Gelegenheit	occasionally, opportunely
die Gelegenheit benutzen	to improve the occasion
der Kauf	the purchase
mit in den Kauf geben	to throw into the bargain
der Mann	the man, husband
Mann und Frau	man and wife, couple
ſo viel auf den Mann	so much a man, apiece
Mann für Mann	man by man
hundert, tauſend Mann	a hundred, a thousand men
ſeinen Mann finden	to find one's match
an den Mann bringen	to dispose of
bis auf den letzten Mann	to a man
die Minute	the minute, the moment
zur beſtimmten Minute	just at the right moment
die Mühe	the pains, trouble
es iſt nicht der Mühe wert	it is not worth the while
die Sprache	the language, speech, voice
die Sprache verlieren	to lose one's voice, to become dumb
die Sprache wieder bekommen	to recover one's voice

COMMON PHRASES—(Continued)

etwas zur Sprache bringen	to bring a subject into question, to start a discussion about something
die Straße	the street
auf freier Straße	in the open street
ſich auf der Straße ſehen laſſen	to be seen in the streets
der Tag	the day
alle zwei Tage, alle drei Tage, uſw.	every other day, every third day, etc.
der Tag des Herrn	the Lord's day
heute über acht Tage	this day week
nächſter Tage	one of these days, shortly
dieſer Tage	these days, lately
der jüngſte Tag	doomsday
in den Tag hinein, *for instance*, er ſpricht in den Tag hinein, er lebt in den Tag hinein	unconcernedly, recklessly, thoughtlessly; *for instance*, he talks thoughtlessly, he lives recklessly, regardless of past and future
an den Tag bringen	to bring to light, to disclose
an den Tag legen	to manifest, to show, to declare
es liegt klar am Tage	it is evident, it is clear
es iſt noch nicht aller Tage Abend	it is not all over yet, do not rejoice too soon, do not whistle before you are out of the woods
die Treppe	the stairs
die Treppe hinauf gehen	to go upstairs
der Wagen	the wagon, carriage, cart
das fünfte Rad am Wagen	a superfluous person *or* thing
das Waſſer	the water
einem etwas zu Waſſer machen	to disappoint, to frustrate
der Weg	the way, the road
ſich auf den Weg machen	to set out
einem etwas in den Weg legen	to hinder *or* offend one
Geh deiner Wege!	go your way!
zu Wege bringen	to bring about
es hat gute Wege	there is no haste, there is no fear of it
das Werk	the work, action, deed
Hand ans Werk legen	to take hold, to go to work
im Werke ſein	to be on foot, to be in the wind
die Zeit	the time
ſich in die Zeiten ſchicken	to accommodate oneself to circumstances

COMMON PHRASES—(Continued)

mit der Zeit	in the course of time
zu der Zeit	by that time
der Zug	the pull, tug, draft, train
Sie ſind am Zuge	it is your move
in den letzten Zügen liegen	to be breathing one's last
ablegen	to lay aside, to take off
Rechnung ablegen von etwas	to give an account of something
ankommen	to arrive (at)
es kommt (nicht) darauf an	it matters (not)
das kommt darauf an	that depends
es darauf ankommen laſſen	to run the risk, to venture
annehmen	to take, to accept
an Kindesſtatt annehmen	to adopt
bedienen	to serve
ſich bedienen	to help oneself
Bitte, bedienen Sie ſich!	pray, help yourself!
befehlen	to order, to command
wie Sie befehlen	as you please
bezahlen	to pay
er kann nicht mehr bezahlen	he is insolvent
ſich bezahlt machen	to take one's dues
bei Heller und Pfennig bezahlen	to pay every cent
bleiben	to remain
es bleibt dabei!	agreed!
bringen	to bring
an einander bringen	to set together
es wohin bringen	to find means, to contrive
einen zu etwas bringen	to bring one to, to induce one to
an ſich bringen	to aquire, to get possession
etwas vor ſich bringen	to thrive, to prosper
denken	to think, to reflect
hin und her denken	to revolve in one's mind
wo denken Sie hin?	what do you think?
woran denken Sie denn?	what are you thinking of?
denken Sie!	imagine!
denk an mich!	remember me!
dienen	to serve, to be in sevice
bei einem dienen	to be in one's service
das dient zu nichts	that is of no use
wozu dient dies alles?	what is it all for?
zu dienen	at your service
wenn ich Ihnen damit dienen kann	if this be of any service to you

COMMON PHRASES—(Continued)

erwarten	to await, to expect
es ließ ſich nicht erwarten	it was not to be expected
ich kann es kaum erwarten	I am all impatience to
erzählen	to tell, to narrate
man erzählt (ſich)	it is reported
fahren	to drive, to ride.
fahren laſſen	to let go, to abandon, to give up
fahren Sie zu, Kutſcher!	drive on, coachman!
fahre wohl!	farewell!

LESSON XVII

NOTE.—Beginning with this lesson we shall omit recording the Vocabularies on the phonograph cylinders. The student should, however, pronounce aloud all the words given in the Vocabularies and should always make the various verb forms as he has done heretofore.

VOCABULARY

abliefern, *to deliver.*
anderswo, *somewhere else, elsewhere.*
beſinnen[10] (refl.), *to recollect, to remember.*
beſann, *recollected* (imp.).
beſonnen, *recollected* (past part.).
der Beſuch(e), *the visit(s).*
bevor* (conj.), *before.*
blau, *blue.*
der Bleiſtift(e), *the (lead) pencil(s).*
der Bogen, *the sheet (of paper).*
der Brief(e), *the letter(s).*
der Briefbogen, *the sheet of writing paper.*
der Briefumſchlag, *the envelope.*
die Briefumſchläge, *the envelopes.*
das Couvert(s), *the envelope(s).*
da* (conj.), *since.*
das Dutzend[18]**(e)**, *the dozen(s).*
die Feder(n), **die Schreibfeder**, } *the (writing) pen.*
die Flaſche(n), *the bottle(s).*
gefällig[1], *pleasing, acceptable, agreeable; obliging.*
der Gemahl(e), *the husband(s).*
die Gemahlin(nen), *the wife (wives).*
handeln, *to act* (imp. and reflex.),[11] *the question is, the matter is.*
hart, *hard.*
irren, *to err*, (reflex.) *to be mistaken.*
jedenfalls, *most probably.*
der Kunde(n), *the customer(s).*
die Kundſchaft(en), *the custom(s), clientel(s).*
kurz, *short.*
kürzlich, *lately, recently.*
mitnehmen, *to take along, to take with one.*
mögen,[3] *may, might; to like, to care.*
ich, er, ſie, es mag, *I, he, she, it likes.*
mochte, *liked* (imp.).
gemocht, *liked* (past part.).
nachdem* (conj.), *after.*

For notice of copyright, see page immediately following the title page

VOCABULARY—(Continued)

ob,* *whether, if.*
das Papier(e), *the paper(s).*
das Schreibpapier, *the writing paper.*
die Qualität(en), *the quality(ies).*
das Ries," *the ream.*
die Sache(n), *the thing(s).*
die Schachtel(n), *the box(es).*
ſchwarz, *black.*
tiefſchwarz, *deep black, intensely black.*
die Sorte(n), *the kind(s), brand(s).*
ſpitz, *pointed, sharp.*
die Stadt, *the town, city.*
die Städte, *the towns.*
die Tinte(n), *the ink(s).*
trocken, *dry.*
übrig, adj., *remaining;* adv., *to spare.*
übrig genug, *enough and to spare, fully sufficient, more than enough.*
umſo," *the—so, the more—, so much the—.*
umtauſchen, *to exchange.*
verkaufen, *to sell.*
verlangen, *to ask for, to demand.*
von,* *by.*
weil,* *because.*

PHONOGRAPH RECORD

PHRASES AND SENTENCES

(Continued from Lesson XVI.)

Iſt Ihnen ſonſt noch etwas gefällig'?
Is there anything else that I can offer you?

Ja. Mein Mann hat hier kürzlich Briefbogen und Couverts gekauft. Das Papier iſt aber nicht gut. Ich mag' nicht darauf ſchreiben. Wollen Sie es mir umtauſchen?
Yes. My husband recently bought some letter paper and envelopes here. But the paper is not good. I do not like to write upon it. Will you exchange it for me?

Gewiß, recht gern. * * * Gnädige Frau werden' ſich irren.' Ihr Herr Gemahl" wird' dies Papier anderswo in der Stadt gekauft haben.'
Certainly; gladly. * * * You are probably mistaken, madam. Your husband must have bought this paper somewhere else in

PHRASES AND SENTENCES—(Continued)

Dieſe Sorte Papier wird' bei' uns gar nicht verkauft.' Das unſere' iſt beſter Qualität, während das Ihrige' recht billige Ware iſt.

town. This brand of paper is not sold in our store (*literally;* with us) at all; ours is of the best quality, while yours is very cheap.

Das Fräulein mag' nicht ſo ganz unrecht haben; ich kann mich wirklich nicht beſinnen," ob' es dieſer oder ein anderer Laden war. Übrigens' iſt es ja nicht der Mühe wert," umſo" mehr, da' es ſich nur um wenige Pfennige handelt."

The young lady may not be altogether wrong; I really cannot recollect, whether it was this store or another. Moreover, it is not worth while, particularly, since it is only a matter of a few pennies.

Nun ſo zeigen Sie mir verſchiedene Schreibpapiere und Briefumſchläge.

Very well; then show me several kinds of letter paper and envelopes.

Dieſes Papier kann ich beſonders empfehlen; es wird' ſehr viel verlangt.' Sie kaufen es am billigſten beim Ries.

I can especially recommend this paper; it is much asked for. You will buy it cheapest (if you buy it) by the ream.

O, das iſt mir zu viel; ein Zehntel" davon iſt übrig genug. Geben Sie mir auch eine Flaſche Tinte, einige Federn und Bleiſtifte. * * * Iſt dies Ihre beſte Tinte? Sie ſieht ſo blau aus.

O, that is too much for me; one-tenth of that is more than enough. Give me also a bottle of ink, some pens and pencils. * * * Is this your best ink? It looks so blue.

Das iſt wohl richtig; jedoch' wird ſie, nachdem' ſie trocken geworden iſt, in kurzer Zeit tiefſchwarz.

True enough, but it gets (becomes) intensely black a little while after becoming dry.

Wünſchen Sie die Federn ſpitz?

Do you like your pens pointed?

Ja, aber nicht zu hart.

Yes; but not too hard.

PHRASES AND SENTENCES—(Continued)

Hier iſt eine Sorte, die von den Damen unſerer Kundſchaft viel gekauft wird.	Here is a brand that is much bought by our lady customers.
Gut, ich nehme die ganze Schachtel.	Very well; I will take the whole box.
Wieviele Bleiſtifte wünſchen Sie?	How many pencils do you wish?
Ein halbes Dutzend.	Half a dozen.
Soll ich Ihnen die Sachen zuſchicken?	Shall I send you the things?
Ja, bitte. Ich kann ſie nicht mitnehmen, weil ich noch einige Beſuche zu machen habe. Sie ſchicken ſie aber nicht zu ſpät, nicht wahr?	Yes, please. I cannot take them with me, because I have to make several calls yet. But you will not send them too late, will you?
Wir werden die Sachen jedenfalls abgeliefert haben, bevor Sie zu Hauſe ſind.	We shall probably have the things delivered before you get home.
Adieu, mein Fräulein.	Good by, young lady.
Adieu, gnädige Frau. Beſuchen Sie uns bald wieder. Es ſoll' uns freuen, Sie zu unſeren ſtetigen Kunden zu zählen. Adieu, mein Herr.	Good by, madam. Come again soon. We shall be glad to number you among (*literally* to) our regular customers. Good by, sir.

REMARKS

1. „Gefällig" is used similarly to „lieb, leid, recht, angenehm, einerlei," in impersonal verb phrases employing the dative. (Compare Lesson VIII, Art. **11**, Lesson IX, Art. **6.**) We have seen that the English equivalent of such phrases differs more or less from the German form according to circumstances. The most common use of „gefällig" is that illustrated in this lesson; that is, in a query such as „iſt Ihnen etwas gefällig?" or „was iſt Ihnen gefällig?" Such a question implies both an inquiry as to the wants of the person

addressed and a readiness on the part of the questioner to satisfy those wants; hence the translation "is there anything else that I can offer you?" Occasionally a phrase with „gefällig" may be rendered by "to like."

„Gefällig" is also used in personal verb phrases with the dative, like „dankbar, behilflich" and then has the meaning of "obliging."

2. In this lesson the modal auxiliary „mögen" is introduced for the first time. It has two principal meanings:

1. "May, might," denoting *conjecture*, *concession*. In this sense it may often take the place of „können," as in the example:

Das Fräulein **mag** or **kann** recht haben.
The young lady may be right.

When, however, *direct permission* only is involved, „mögen" cannot be used. Thus, if a boy asks his mother, "May I go out on the street?" he asks permission, and the German rendering of this question can only be, „kann ich or darf ich auf die Straße gehen?" Again, however, the answer to such a question may be concessive; thus, "you may go, but do not stay too long," in which case either „können" or „mögen" may be used; as, „du magst or kannst gehen, aber bleib nicht zu lange." But, if the answer denies permission, „können" or „dürfen" must be used; so, „nein, du kannst nicht or du darfst nicht gehen," "you cannot go."

2. "To like, to care, to care for, to care about," denoting *inclination*, *desire*, *preference*, as in the example:

Ich mag nicht auf dem Papiere schreiben.
I do not like to write on that paper.

We shall revert to this modal auxiliary in a future lesson.

3. „Sollen" is translated in this sentence by "shall," apparently denoting simple futurity, but „sollen" as used here is more nearly equivalent to "shall serve to,"—implying that a certain thing *is destined* or *will be made* to fulfil a certain purpose.

4. Compare Lesson XVI, Art. **15.**

5. Here we have our first example of the *passive voice* of verbs. Only the present tense is treated in this lesson. The passive voice of a verb represents its subject as receiving the action or change of condition denoted by the verb. The passive voice is formed by the auxiliary „werden," "to become," and the past participle of the active verb. Thus, the present infinitive of the passive voice of „kaufen" is „gekauft werden," "to be bought," and the present indicative,

ich werde gekauft,
du wirſt gekauft,
er, ſie, es wird gekauft,
wir, Sie, ſie werden gekauft.

When the passive infinitive is dependent upon another verb requiring „zu," this preposition is put between the auxiliary and the past participle.

The German passive form of a verb is easily distinguished as such, but an English phrase containing a form of "to be" and a past participle is not necessarily always passive, for the past participle may sometimes become an adjective, and the verb "to be" remain an independent verb. The two cases can then be distinguished only by the sense of the phrase, not by its form. For example,

Passive voice: Dieſes Papier wird verkauft.
Past participle as adjective: Dieſes Papier iſt verkauft.
This paper is sold.

From the plain statement in the English rendering, one cannot tell what is meant, and additional words are needed to distinguish between the two meanings; thus, for instance, "this paper is already sold," in which phrase the past participle becomes an adjective; and, "this paper is sold by us," in which phrase the verb remains in the passive voice. (Compare also Lesson IX, Art. **11.**)

6. The German equivalent of the English "by," used in a passive phrase, is „von," *never* „bei." Beginners in German are apt to confound „bei" and „von." To appreciate the difference in meaning that may be imparted to a sentence by the use of one or the other of these two prepositions, observe the example given in Phrases and Sentences:

Dieſe Sorte Papier wird bei uns nicht verkauft,
This brand of paper is not sold **at** *our store* (literally, *at us*);
but
Dieſe Sorte Papier wird von uns nicht verkauft,
This brand of paper is not sold **by** *us.*

7. We have here two other forms of the possessive pronoun, to which we referred in Lesson XIII, Art. **9.** These forms are used as pronouns proper with the definite article, and their English equivalents are those given in the article quoted above. The forms of these possessive pronouns are:

der, die, das	meine	or	meinige.
	deine		deinige.
	ſeine		ſeinige.
	ihre		ihrige.
	ſeine		ſeinige.
	unſere		unſrige.
	eure		eurige.
	Ihre		Ihrige.
	ihre		ihrige.

Their inflection endings are as follows:

	Singular			Plural
	Masc.	*Fem.*	*Neuter.*	
Nominative,	e,	e,	e.	en.
Genitive,	en,	en,	en.	
Dative,	en,	en,	en.	
Accusative,	en,	e,	e.	

To recapitulate the various forms of the possessive pronouns, the following examples are given:

Pronominal adjectives	*Pronominal adjectives*
	Das iſt nicht mein Hut es iſt Ihr Hut.
	Pronouns proper (*a*)
Iſt das Ihr Hut oder mein Hut?	das iſt nicht meiner, es iſt Ihrer. (*b*)
	das iſt nicht der meine, es iſt der Ihre. (*c*)
	das iſt nicht der meinige, es iſt der Ihrige.

8. „Da, weil, ob, bevor, nachdem" are four more subordinating conjunctions. See Lesson V, Art. **4.**

9. In Lesson II, Art. **10**, it was explained that when a certain word is emphasized by putting it foremost in a sentence, the order of words is then still further changed by putting the verb before its subject. Thus, the answer to the question „Sprechen Sie deutſch?" may be

Nein, ich ſpreche nicht deutſch (simple statement).
Nein, **deutſch ſpreche ich** nicht (emphatic statement).

We have given numerous examples of this inversion of the verb and its subject in the Phrases and Sentences of preceding lessons without calling particular attention to it, endeavoring to accustom the student to its use by the cadence of speech. In all these examples the emphasis is more or less apparent. Thus,

Lesson VI, Ja, **das weiß ich** for ich weiß das.

Lesson VIII, **Das glaube ich** Ihnen gern for ich glaube es Ihnen gern.

Lesson IX, Aber **etwas ſehr komiſches muß ich** Ihnen erzählen for aber ich muß Ihnen etwas ſehr komiſches erzählen. **Selbſtverſtändlich gab ich** * * * for ich gab ſelbſtverſtändlich * * *. Aber **jetzt muß ich** gehen for aber ich muß jetzt gehen.

Lesson X, **In der Voßſtraße wohnt ein amerikaniſcher Zahnarzt** for ein amerikaniſcher Zahnarzt wohnt in der Voßſtraße.

Lesson XIV, Ja, aber **danach ſehe ich** ſchon ſelbſt for ich ſehe ſchon ſelbſt danach.

Lesson XV, Ja, **erſtens wünſche ich** einige Streichhölzer for ich wünſche erſtens * * *.

Lesson XVI, **Von dieſen Büchern gefällt mir keins** ſo recht for keins von dieſen Büchern gefällt mir ſo recht. **Übrigens glaube ich** beſtimmt, * * * for ich glaube übrigens beſtimmt * * *. **Wenigſtens erinnere ich** mich * * * for ich erinnere mich wenigſtens * * *.

When the emphasized word is an adverb, as in the last two of the above sentences and in the two examples given in the Phrases and Sentences of this lesson, the emphasis is often not at once apparent; especially in written language. Thus, an emphasis may not be recognized in the sentence:

Die Tinte iſt blau; **jedoch wird ſie** ſpäter ſchwarz for ſie wird jedoch ſpäter ſchwarz.

The ink is blue; it will become black, however, later.

Among such adverbs that may thus be put foremost in a sentence, thereby changing the relative position of subject and verb, without changing the sense, are the following:

alſo, *so, so then, then, thus.*
auch, *also, too, moreover.*
da, *then, there.*
dann, *then.*
jedoch, *nevertheless, however, but.*
nun, *now.*
ſo, *so, then.*
ſogleich, *directly.*
übrigens, *by the way, moreover.*
vielleicht, *perhaps.*
zuerſt, *first, at first.*
nachher, *afterwards.*
zwar, *to be sure, it is true.*

10. „Sich beſinnen," "to recollect," is a reflexive verb that has much the same meaning as „ſich erinnern," which you learned in the last lesson. It is generally construed either with a prepositional phrase with „auf" governing the accusative, or a dependent sentence. Thus,

Können Sie ſich noch auf unſeren Freund Müller beſinnen?—Nein, ich kann mich nicht mehr auf ihn beſinnen.

Can you still remember our friend Miller?—No, I can no longer remember him.

Ich kann mich nicht beſinnen, ob es dieſer oder ein anderer Laden war.

I cannot recollect whether it was this store or another.

11. „Sich handeln" is a reflexive verb used only impersonally and is construed with the preposition „um" governing the accusative. Thus,

Es handelt ſich nur um einige Pfennige.
It is only a matter of a few pennies.

12. „Umſo" when standing alone before a comparative, means, "the—, the—so, the more—, so much the—" The conjunction „da," "since," following a phrase with „umſo—," is frequently replaced by „als," which, in this connection, has the same meaning as „da." In connection with „je," „als" stands simply for „deſto." (See Lesson XV, Art. **9.**)

13. Although „Gemahl" and „Mann" both mean "husband," a fine distinction is made in the use of these two words among gentle folk. A comparative stranger to a married woman cannot speak to her about her husband as „Mann," but must say „Ihr Herr Gemahl." A woman, however, speaks about her own husband as „mein Mann." Among intimate friends and relatives „Gemahl" is not used at all. The same distinction is to be made between „Frau Gemahlin" and „Frau." You will see that the feminine noun „Gemahlin" is made by attaching to its masculine form the ending **in**, plural **innen**. Such formations are very common in German.

The following are examples:

der Amerikaner, *the American;* die Amerikanerin, *the American woman.*

der Engländer, *the Englishman;* die Engländerin, *the Englishwoman.*

der Freund, *the friend*, masc.; die Freundin, *the friend*, fem.

der Inhaber, *the owner*, masc.; die Inhaberin, *the owner*, fem.

der Kellner, *the waiter;* die Kellnerin, *the waitress.*

der Kunde, *the customer*, masc.; die Kundin, *the customer*, fem.

der Maler, *the painter*, masc.; die Malerin, *the painter*, fem.

der Verkäufer, *the salesman;* die Verkäuferin, *the saleswoman.*

Monosyllables having the vowels **a** or **o** generally change this into the „Umlaut." Thus,

der Arzt, *the physician;* die Ärztin, *the woman physician.*

der Landsmann, *the countryman;* die Landsmännin *the countrywoman.*

14. The *fractional numbers* are formed in German by attaching the ending **tel** to the cardinals, exceptions being „halb" and „drittel."

15. Compare also Lesson XI, Art. **12.**

16. The genitive case is used with many adjectives, as in this lesson with „wert."

Es ist nicht der Mühe wert, *it is not worth while.*

Some of these adjectives are known to you; as,

gewiß, *sure of, certain of;* müde, *tired of;* schuldig, *guilty of.*

Additional examples will be found in the Drill.

DRILL

(See Art. 1.)

Ist Ihnen sonst noch etwas gefällig?
Is there anything else that I can offer you?

Was ist Ihnen gefällig, mein Herr?—Ich wünsche einige Schreibfedern zu kaufen.

Sie essen ja gar nicht, lieber Herr Doktor, ist Ihnen nicht noch ein bißchen Kalbsbraten gefällig?—Nein, ich danke sehr, ich habe übrig genug gehabt.

Keine Sahne gefällig zu Ihrem Thee, Frau Doktor?—Nein, ich danke, ich trinke den Kaffee immer schwarz.

Noch ein Stückchen Kuchen gefällig, Hans?—Ja, bitte, Tante.

Ist es Ihnen jetzt gefällig zu frühstücken, Herr Konsul?—Nein, es ist mir noch zu früh, Johann, fragen Sie mich in einer Stunde wieder.
Would you like to take breakfast now, sir?—No; it is too early yet, John; ask me again in an hour.

Ist es dem Herrn Doktor jetzt gefällig, in die Stadt zu fahren? Der Wagen ist bereit.—Jawohl, ich komme sofort.

Wann wird es Ihnen gefällig sein, mir die Ehre Ihres Besuches zu geben?—Ich werde mir das Vergnügen machen, Sie am nächsten Montag zu besuchen.

Wann soll ich Sie abholen?—Wann es Ihnen gefällig ist. Sagen wir um drei Uhr?—Ganz, wie es Ihnen gefällig ist.

Lieber Freund, kannst du mir nicht zwanzig Mark geben?—Gewiß, du weißt ja, daß ich dir gern gefällig bin.
My dear friend, can you not give me twenty marks?—Certainly; you know that I like to be obliging to you.

Der Herr Müller ist wohl ein großer Freund von Ihnen?—O ja, er ist mir oft gefällig gewesen, und ich ihm auch.

Unser Freund Watkins ist ein sehr gefälliger junger Mann, finden Sie das nicht auch?—Ja, er freut sich immer, wenn er jemand gefällig sein kann.

Lieber Herr Lehmann, kann ich Sie bitten, mir heute abend Ihren Wagen auf ein paar Stunden zu geben?—Selbstverständlich, Herr Schmidt; es freut mich, Ihnen gefällig sein zu können.

(See Art. 2.)

Das Fräulein mag nicht so ganz unrecht haben.

The young lady may not be altogether wrong.

Wie gefällt dir der neue Konsul, Hermann?—Nicht sehr gut, ich glaube, er ist nicht der rechte Mann für den Platz.—Du magst (or kannst) recht haben, er sieht schon sehr alt aus.

Kann ich heute nachmittag auf die Straße gehen, Mama?—Ja, du magst (or kannst) gehen, aber bleibe nicht zu lange.

Glauben Sie, daß es heute noch regnet?—O ja, das mag (or kann) wohl sein.

Wie alt, denken Sie, sind die Töchter unseres Freundes Watkins?—Sie mögen etwa vierzehn bis sechzehn Jahre alt sein.

Wie spät war es, als Sie gestern abend nach Hause kamen?—Es mag (or kann) elf Uhr gewesen sein.

Wann trafen Sie mit den Männern zusammen?—Wir mochten etwa zwei Stunden gegangen sein, als wir sie trafen.

Herr Hoffmann hat mir erzählt, daß sein Freund Lehmann sehr krank ist, glauben Sie das?—Das mag (or kann) wohl wahr sein. Als ich ihn vorgestern sah, sah er sehr schlecht aus.

(Compare also Lesson XV, Art. 4.)

Ich mag nicht auf dem Papier schreiben.

I do not like to write on the paper.

Mögen Sie gern ein gutes Konzert hören?—O ja, ich mag ein gutes Konzert sehr gern hören.

Mögen Sie mit spitzen Federn schreiben?—Nein, ich mag nicht mit spitzen Federn schreiben; ich schreibe lieber mit stumpfen, weichen Federn.

Mögen Sie nicht etwas Käse, Herr Doktor?—Nein, ich danke verbindlichst, ich mag keinen Käse.

Was magst du lieber, Emil, lesen oder schreiben?—Ich mag lesen lieber, das Schreiben macht so viel Mühe.

Wir wollen gern heute nachmittag einen Spaziergang machen, aber wir mögen die Mutter nicht gern bitten, es uns zu erlauben.

Mögt ihr vielleicht eine Taſſe Kaffee trinken, Kinder?—Ja, gern.

Warum wart ihr geſtern abend nicht im Theater? Wir hatten euch erwartet.—Wir haben nicht gehen mögen (for gemocht); es war zu kalt.

Waren Sie bei Herrn Schmidt? Hat er Ihnen Ihr Geld gegeben?—Ich war bei ihm, aber um das Geld habe ich ihn nicht bitten mögen (for gemocht).

Konnten Sie dem Manne nicht helfen?—O ja, ich konnte ihm wohl helfen aber ich habe nicht gemocht.

Warum haben Sie ihm nicht helfen mögen?—Ich habe ihn auch einmal gebeten, mir gefällig zu ſein, und er hat auch nicht gemocht.

(See Art. 3.)

Es ſoll uns freuen, Sie zu unſeren ſtetigen Kunden zu zählen.

We shall be glad to number you among our regular customers.

Wollen Sie uns nicht Ihre neuen Bücher zeigen, Herr Müller? —Es ſoll mir das größte Vergnügen machen, meine Damen.

Wann reiſen Sie nach New York?—Morgen.—Und wann kommen Sie wieder?—Im Februar, gnädige Frau.—Es ſoll mich außerordentlich freuen, Sie dann wiederzuſehen.

Was giebt es heute zu eſſen, Kellner?—Wir haben heute einen ausgezeichneten Kalbsbraten, Herr Doktor.—Ei, das iſt ſchön, der ſoll mir ſchmecken! Bringen Sie mir ein großes Stück davon.

Sind Sie heute abend zu Hauſe?—Ja.—Wenn Sie geſtatten, mache ich Ihnen einen Beſuch.—Soll mir ſehr angenehm ſein; kommen Sie doch zum Abendeſſen.—Gern, es ſoll mir ein Vergnügen ſein, bei Ihnen zu ſpeiſen.

(See Art. 5.)

Dieſes Papier kann ich beſonders empfehlen; es wird ſehr viel verlangt.

This paper I can especially recommend; it is much asked for.

Iſt dieſes Papier gut, wird es viel verlangt?—O ja, wir verkaufen ſehr viel davon, es wird ſehr viel verlangt.

Welche Federn werden am meiſten verlangt?—Spitze und harte

Federn werden am meisten, stumpfe und weiche am wenigsten verlangt.

Sagten Sie nicht, daß Sie heute mit uns in die Gemäldesammlung gehen wollten?—Ja, allerdings. Es werden dort heute einige der teuersten Gemälde verkauft und es liegt mir viel daran zu wissen, wie teuer sie verkauft werden.—Sie kommen viel zu spät, mein Freund. Die Gemälde sind bereits verkauft. Wir waren schon dort.

Was wünschen Sie, mein Herr?—Sie haben in Ihrem Fenster einen hübschen Hut, was kostet er?—Der Hut ist leider schon verkauft.

Werden Sie oft gebeten, während der Nacht zu Kranken zu kommen, Herr Doktor?—Ja gewiß, ich werde fast jede Nacht aus dem Bette geholt.

Wird Ihr Freund oft zum Thee eingeladen?—O ja, er wird recht oft eingeladen.

Gehen Sie heute abend zum amerikanischen Konsul?—Nein, ich bin nicht eingeladen, sind Sie?—Ja, ich und meine Schwester sind eingeladen.

Man wird in dem Laden des Herrn Meier recht gut bedient, nicht wahr?—O ja, die Verkäufer sind sehr gefällig und liebenswürdig.

Gehen Sie heute ins Theater?—Ja. Was wird gegeben?—Es wird ein ganz neues Stück gegeben.—Von wem ist das Stück?—Von Gerhard Hauptmann.

An welcher Station steigen Sie aus?—Ich steige in Northeim aus.—Werden Sie vom Bahnhof abgeholt?—Ja, ich denke, mein Bruder wird mit seinem Wagen da sein.—Es ist sehr angenehm abgeholt zu werden; ich muß leider zu Fuß gehen.—Wenn Platz genug im Wagen ist, nehme ich Sie mit.

Werden Sie nicht erwartet?—Ja, ich werde erwartet. Ich habe meinen Verwandten ein Telegramm geschickt.

Ich will die Bücher kaufen, aber sie müssen heute noch abgeliefert werden.—Gewiß, wir werden sie in etwa zwei Stunden abliefern.

Ich habe heute früh hier zwei Bücher gekauft, haben Sie sie in meiner Wohnung abgeliefert?—Jawohl, sie sind bereits abgeliefert.

Wie schreibt man Papier, mit einem großen oder einem kleinen „p"?—Papier wird mit einem großen „P" geschrieben.

Hast du schon den Geburtstagsbrief an Tante Ada geschrieben?—Ja, Mama, er ist geschrieben.

Ich werde oft gefragt, wie alt die junge Frau des Herrn Müller ist, wissen Sie das?—Nein, ich weiß es auch nicht.

Entschuldigen Sie, mein Herr, wie oft fahren die Wagen auf dieser Bahn? Ich warte hier schon fast eine halbe Stunde, und es kommt keiner.—Da können Sie lange warten! Diese Bahn wird nicht mehr benutzt. Gehen Sie an die nächste Ecke.

Wollen Sie nicht so gut sein und mich Ihrem Bruder vorstellen; es liegt mir viel daran zu seinen Bekannten gezählt zu werden.

Wie ist es nur möglich, daß diese Tische und Stühle so billig sind; in meinen jungen Jahren mußten wir für solche Stühle das Doppelte bezahlen.—Ja, wissen Sie, das wird heute alles mit amerikanischen Maschinen gemacht.

(See Art. 6.)

Diese Sorte Federn wird von den Damen unserer Kundschaft viel gekauft.

This brand of pens is much bought by the ladies among our customers.

Werden Sie oft von Ihren Kranken nachts aus dem Bette geholt, Herr Doktor?—Ja, leider öfter, als mir lieb ist.

Von wem werden diese stumpfen Federn benutzt?—Sie werden meistens von Herren benutzt, die viel und schnell schreiben müssen.

Wird Ihre Fräulein Schwester oft von ihren Freundinnen besucht?—O ja, sie besuchen sie fast jede Woche einmal, und wird von ihnen auch oft eingeladen; sie ist fast jeden Tag bei einer derselben zu Besuch.

Wenn es Ihnen recht ist, gehen wir auf die andere Seite der Straße; ich sehe dort Herrn Müller und seine Frau kommen, und mag von ihnen nicht gesehen werden und noch viel weniger von ihnen gegrüßt werden.

Haben Sie schon gehört, daß Herr Meier gestorben ist?—Ja.—Wird sein Geschäft weiter geführt oder wird es aufgegeben?—O nein, es wird von seinen beiden Söhnen weitergeführt.

Wo ſteigen Sie aus, mein Herr?—Ich ſteige in Northeim aus; ich werde dort von meiner Frau auf dem Bahnhof erwartet.

Werden dieſe Bücher viel geleſen?—O ja, ſie werden von den Damen viel geleſen.

Dieſe Sorte Papier wird bei uns gar nicht verkauft.

This brand of paper is not sold at our store at all.

Wird bei Ihnen in Amerika auch Bier und Wein getrunken?—O ja, vielleicht mehr als bei Ihnen.

Man hat mir erzählt, daß bei Ihnen am Freitag kein Fleiſch gegeſſen wird, iſt das wahr?—Ja, bei uns wird nur viermal in der Woche Fleiſch gegeſſen, und zwar am Sonntag, Dienstag, Donnerstag und Sonnabend.

Es wurde mir geſtern bei Müllers geſagt, daß Sie bald verreiſen werden, iſt das ſo?—Ja, ich muß leider auf einige Monate nach England gehen.

(See Art. 7.)

Das unſere iſt beſter Qualität, während das Ihrige recht billige Ware iſt.

Ours is of best quality, while yours are very cheap goods.

Wann habt ihr Geburtstag, Kinder?—Emils Geburtstag iſt übermorgen und der meine am dreiundzwanzigſten April.

Wie alt iſt Ihr Junge jetzt?—Er iſt fünf Jahre alt; und der Ihre?—Der meinige iſt ſchon ſieben.

Mein Onkel wohnt in München; wo wohnt der deine?—Der meinige wohnt in Berlin.

Mein Bruder und ich haben jeder eine kleine Tochter; die meine iſt drei Jahre alt und die ſeinige (or ſeine) vier.

Meine Couſine hat ein großes Haus in der Hollmannſtraße; hat die deinige auch eins?—Nein, ſie hat keins.

Mein Vetter Erich und ich haben uns kürzlich Fahrräder gekauft. Das meine (or das meinige) war ein Gelegenheitskauf, ich habe nur fünfundſiebzig Mark bezahlt.—Und was hat das ſeine gekoſtet?—O viel mehr, ich glaube das ſeinige hat einhundert und fünfzig Mark gekoſtet.

Können Sie mir nicht einen guten Zahnarzt empfehlen?—Ja, ich will Ihnen den Namen und die Adreſſe des meinen (or

des meinigen) geben. Er heißt Barnet und wohnt in der Voßstraße, Numero 38.

Haſt du den Regenſchirm meiner Schweſter nicht geſehen?—Nein. Ich habe nur den meiner Schweſter, den Schirm der deinen (or der deinigen) habe ich nicht geſehen.

Haſt du das Geld deinem Bruder oder dem meinigen (or dem meinen) gegeben?—Ich habe es dem deinigen (or dem deinen) gegeben.

Haſt du meinen Hut oder den deinigen?—Ich habe den deinigen (or deinen) nicht; ich habe den meinen.

Unſer Park iſt ſehr hübſch, nicht wahr?—O ja, aber der unſere (or unſrige) iſt größer als der Ihrige (or Ihre).

Finden Sie unſer Theater ſo groß wie das Ihrige?—Nein, das unſrige (or das unſere) iſt größer als das Ihre.

Wir ſchenkten unſerem Lehrer ein Buch zum Geburtstag; habt ihr dem eurigen (or dem euren) auch etwas geſchenkt?—Ja, wir haben dem unſrigen Schillers Werke geſchenkt.

Iſt euer Haus ſo groß wie das unſrige?—Nein, das unſere iſt nicht ſo groß wie das eure (or eurige).

Meine Brüder ſind zu Hauſe; wo ſind die deinigen (or die deinen)?—Die meinigen (or meinen) ſind in der Schule.

Meine Schweſtern nehmen deutſchen Unterricht; thun die deinigen (or deinen) das auch?—Nein, die meinigen (or meinen) mögen nicht deutſch lernen.

Erich und ich haben uns neue Bücher gekauft. Für die meinigen (or die meinen) habe ich zehn Mark bezahlt, und er hat für die ſeinen (or die ſeinigen) acht Mark bezahlen müſſen.

(See Art. 8.)

Es iſt nicht der Mühe wert, da es ſich nur um einige Pfennige handelt.

It is not worth while, since it is only a matter of a few pennies.

Ich muß nach Hauſe gehen. Mein Bruder wartet auf mich.
Ich muß nach Hauſe gehen, da mein Bruder auf mich wartet.
Da mein Bruder auf mich wartet, muß ich nach Hauſe gehen.
Ich konnte ihm nicht helfen. Ich hatte ſelber kein Geld mehr.
Ich konnte ihm nicht helfen, da ich ſelber kein Geld mehr hatte.

Da ich selber kein Geld mehr hatte, konnte ich ihm nicht helfen.

Steigen Sie an der nächsten Station um?—Ja, ich muß aussteigen, da ich dort Anschluß nach Hannover habe.

Ihr Herr Bruder ist heute früh aufgestanden; ich sah ihn schon um sieben Uhr über die Straße gehen.—Ja, er mußte früh aufstehen, da er nach München reisen mußte.

Wollen Sie mit mir zur Post gehen?—Nein wir können nicht mit Ihnen gehen, da wir keine Zeit haben.

Da ich meinem Freunde versprochen habe, ihn im Theater zu treffen, muß ich hingehen.

Haben Sie schon Ihren Freund besucht?—Nein, ich kann ihn nicht besuchen, da ich seine neue Adresse nicht kenne.

Werden Sie Ihre Cousinen vom Bahnhof abholen?—Nein, das kann ich leider nicht thun, da sie mir nicht geschrieben haben, mit welchem Zuge sie ankommen werden.

Ich kann die Sachen nicht mitnehmen, weil ich noch einige Besuche zu machen habe.

I cannot take the things with me, because I have yet to make several calls.

Ich muß morgen schon früh aufstehen. Ich will mit dem ersten Zuge nach Halle fahren.

Ich muß morgen schon früh aufstehen, weil ich mit dem ersten Zuge nach Halle fahren will.

Weil ich mit dem ersten Zuge nach Halle fahren will, muß ich morgen schon früh aufstehen.

Warum müssen Sie nach Halle reisen?—Weil ich dort Geschäfte habe.

Warum besuchen Sie mich nicht?—Weil ich zu wenig Zeit habe.

Warum erlauben Sie Ihren Jungen nicht radzufahren?—Weil ich Angst habe, daß sie fallen.

Warum bezahlen Sie Ihre Schulden nicht?—Weil ich kein Geld habe.

Nehmen Sie nicht noch eine Tasse Kaffee?—Nein, ich danke.—Warum nicht?—Weil ich übrig genug habe; danke recht sehr.

Gehen Sie mit in den Park?—Nein, ich kann nicht.—Warum nicht?—Weil ich zu meinem Onkel gehen muß.

Warum können Sie meine Frage nicht beantworten?—Weil ich meinen Lehrer nicht persönlich kenne.

Sie haben ja eine ganz geschwollene Backe; warum gehen Sie nicht zum Zahnarzt?—Weil ich keinen kenne.

(„ob.")

Ist Herr Müller zu Hause?

Wissen Sie vielleicht, ob Herr Müller zu Hause ist?—Ich kann wirklich nicht sagen, ob er da ist. Ich werde nachsehen.

Geht dieser Straßenbahnwagen nach dem Wilhelmsplatz?

Können Sie mir sagen, ob dieser Wagen nach dem Wilhelmsplatz geht?—Jawohl, steigen Sie nur ein.

Ist Ihr Onkel gestern angekommen?—Ich weiß nicht, ob er angekommen ist.

Haben Sie Herrn Müller gefragt, ob er uns begleiten will?—Ja, ich habe ihn gefragt. Er sagte, daß er keine Zeit hat.

Man hat uns erzählt, daß Herr Lehmann sein ganzes Geld verloren hat; ob das wohl wahr ist?—Ob es wahr ist, weiß ich nicht; gehört habe ich davon auch.

Ob es wohl heute noch Regen giebt?—Es sieht fast so aus.

(„bevor.")

Wir werden die Sachen jedenfalls abgeliefert haben, bevor Sie zu Hause sind.

Wollen wir nicht etwas essen, bevor wir aus dem Hause gehen?—Ja, das wollen wir thun, da wir vor zwei bis drei Stunden nicht wieder zurück sein können.

Werden Sie uns noch einen Besuch machen, bevor Sie verreisen?—Selbstverständlich; ich muß Ihnen doch adieu sagen.

Bevor wir zu Bett gehen, wollen wir dem Johann sagen, daß er uns morgen früh um sieben Uhr weckt.

Lassen Sie uns nach Hause gehen, bevor es Abend wird. Es ist abends schon zu kalt draußen.

Wann reisen Sie weiter?—Morgen schon, aber bevor wir reisen, wollen wir uns die Gemäldesammlungen ansehen, die es in dieser Stadt giebt.

In welcher Stadt haben Sie gewohnt, bevor Sie nach Berlin kamen?—Wir haben in Halle gewohnt.

Wenn man einen Besuch macht, legt man seinen Hut und Überzieher ab, bevor man ins Zimmer eintritt.

Man sagt, daß es sehr gut ist, abends ein Glas kaltes Wasser zu trinken, bevor man schlafen geht.

(„nachdem")

Die Tinte wird, nachdem sie trocken geworden ist, in kurzer Zeit tiefschwarz.

Was haben Sie heute den ganzen Tag gemacht?—Nachdem ich aufgestanden war, habe ich zuerst gefrühstückt, dann habe ich die Zeitung gelesen; nachdem ich die Zeitung gelesen hatte, habe ich einen Spaziergang gemacht. Nach dem Mittagessen habe ich geschlafen, dann habe ich fleißig studiert. Um sieben Uhr aß ich zu Abend, und nachdem ich gegessen hatte, ging ich mit meinem Bruder Erich ins Theater.

Hat der Mann Ihnen das Geld gegeben?—Ja, aber erst, nachdem ich ihn zweimal darum gebeten hatte.

Haben Sie viel zu thun?—Ja, ich habe augenblicklich viel zu thun; ich muß noch einige Briefe schreiben, aber nachdem ich sie geschrieben habe, habe ich Zeit, und kann mit Ihnen gehen.

Sind Sie böse mit Herrn Müller?—Ja, nachdem er schlecht über mich gesprochen hat, grüße ich ihn nicht mehr.

Wo waren Sie gestern nachmittag? Ich habe Sie besuchen wollen, aber ich fand Sie nicht zu Hause.—Das thut mir sehr leid; wir sind, gleich nachdem wir gegessen hatten, zu unserer Tante gegangen.

(See Art. 9.)

Übrigens ist es ja nicht der Mühe wert.

Moreover, it is not worth while.

Jedoch wird sie in kurzer Zeit tiefschwarz.

But it becomes intensely black in a little while.

Können Sie mir die Adresse des Herrn Fischer geben?—Nein, ich weiß sie selber nicht; also kann ich sie Ihnen auch nicht geben (or ich kann sie Ihnen also auch nicht geben).

Ist Herr Doktor Hoffmann zu Hause?—Nein, er ist nicht zu Hause, auch kann ich Ihnen nicht sagen, wo er hingegangen ist (or und ich kann Ihnen auch nicht sagen, wohin er gegangen ist).

Als er hörte, daß das kleine Mädchen hungrig war, da gab er

ihm zu essen (or Er gab dem kleinen Mädchen zu essen, als er hörte, daß es hungrig war).

Wann werden Sie mir die Bücher geben, die Sie mir versprochen haben?—Kommen Sie heute abend nach meiner Wohnung, dann will ich sie Ihnen geben (or ich will sie Ihnen dann geben).

Treffen wir uns morgen im „Gasthaus zum schwarzen Mann"?—Vielleicht, jedoch kann ich es Ihnen nicht versprechen (or ich kann es Ihnen jedoch nicht versprechen).

Ich muß meinem Onkel ein Telegramm schicken; nun weiß ich aber nicht (or ich weiß nun aber nicht), wo er augenblicklich ist.

Er bat mich, ihm doch zu helfen, und so half ich ihm denn auch.

Wir klopften nur zweimal auf den Tisch und sogleich erschien ein Kellner (or und ein Kellner erschien sogleich).

Geh mit mir nach den Bahnhof, Georg; vielleicht kannst du mir behilflich sein (or du kannst mir vielleicht behilflich sein.—Ja, gern.

Was sagte Ihr Freund?—Zuerst wollte er nicht recht mit der Sprache heraus, aber nachher erzählte er mir alles (or Er wollte zuerst nicht mit der Sprache heraus, aber er erzählte mir nachher alles).

Wie gefällt Ihnen meine neue Wohnung?—Sie gefällt mir recht gut. Zwar ist sie nicht groß, aber bequem (or Sie ist zwar * * *).

(See Art. **10.**)

Ich kann mich wirklich nicht besinnen, ob es dieser oder ein anderer Laden war.

Really, I cannot recollect whether it was this store or another.

Kennen Sie den Herrn dort?—Ich kenne ihn, aber ich kann mich nicht besinnen, wie er heißt.

Wann haben Sie Herrn Müller gesehen?—Ich kann mich augenblicklich nicht besinnen, wo ich ihn gesehen habe; ich glaube, es war im Konzert am letzten Montag.

Wieviel haben Sie für Ihren Hut bezahlt?—Ich kann mich nicht mehr besinnen, wieviel ich bezahlt habe.

Wann sind wir gestern nach Hause gekommen?—Ich kann mich nicht besinnen, wie spät es war. Ich war so müde, daß ich sofort zu Bett gegangen bin.

Ich bat Sie gestern, Ihrem Herrn Bruder zu sagen, wo Herr Hoffmann wohnt; haben Sie das gethan?—Jawohl, mein Bruder konnte sich jedoch nicht besinnen, wo der Herr wohnt.

Am wievielsten ist Emils Geburtstag?—Ich weiß es nicht, aber Tante Ada wird sich besinnen können, wann er ist; sie weiß alle Geburtstage ihrer Neffen und Nichten.

Kannst du dich besinnen, wo ich meinen Stock gelassen habe?—Ich glaube, du hast ihn im Wohnzimmer gelassen.—Richtig, da ist er ja.

Wann ist Washingtons Geburtstag?—Wir wissen es nicht.—Das wißt Ihr nicht?! Besinnt euch einmal!

Können Sie sich noch auf unseren Freund Müller besinnen?—Nein, ich kann mich nicht mehr auf ihn besinnen.

Can you still remember our friend Miller?—No; I can no longer remember him.

Besinnen Sie sich noch auf den kleinen Herrn, den wir im letzten Jahre in Hamburg trafen?—Ja, ich besinne mich sehr gut auf ihn. Warum fragen Sie?—Er ist kürzlich gestorben.—Nicht möglich. Wie hieß er doch? Ich kann mich nicht auf seinen Namen besinnen.—Er hieß Erich Kraus.

Guten Tag, Herr Schmidt. Können Sie sich noch auf mich besinnen?—Sie müssen mich entschuldigen; Sie sind mir wohl bekannt, aber ich kann mich nicht auf Ihren werten Namen besinnen.—Mein Name ist Lehmann.—Ja, jetzt besinne ich mich; wir haben einander in Halle getroffen, nicht wahr?—Jawohl, vor etwa drei Monaten.

Besinnen Sie sich noch auf den Tag, an welchem wir uns trafen?—Ja, ich besinne mich darauf; es regnete ganz schrecklich, und Sie waren so gut, mir Ihren Schirm zu geben.—Ganz richtig.

Wissen Sie, wann Lafayette gestorben ist?—Nein, ich habe es vergessen; ich besinne mich schlecht auf Jahreszahlen.

Besinnst du dich noch auf das große Haus am Wilhelmsplatz, in dem wir zusammen groß geworden sind?—O ja, ich besinne mich noch sehr gut darauf.

Beſinnt ihr euch noch auf euren alten Lehrer, Herrn Schiller? —Ei gewiß, lebt er noch?—Ja, aber er iſt in der letzten Zeit recht alt geworden.

(See Art. 11.)

Es iſt nicht der Mühe wert, da es ſich nur um wenige Pfennige handelt.

It is not worth while, since it is only a matter of a few pennies.

Was iſt geſchehen? Um was handelt es ſich?—Ich kann Ihnen nicht ſagen, um was es ſich handelt; ich weiß nur, daß die zwei Herren recht böſe mit einander ſprechen.

Was geht hier vor, meine Herren?—O, nichts Beſonderes; es handelt ſich nur um einige hundert Mark, die der eine von den Männern verloren hat.

Ich habe gehört, daß der Müller und der Meier böſe mit einander ſind; um was hat es ſich gehandelt?—Es handelte ſich um eine Summe Geld, die der eine dem anderen ſchuldig war, und die er nicht bezahlen wollte.

(See Art. 12.)

Umſo mehr.	**Umſo weniger.**
The more so.	*The less so.*

Es iſt ja nicht der Mühe wert, umſo mehr, da (or als) es ſich nur um weniges Geld handelt.

Es iſt mir ſehr lieb, daß Sie kommen, Herr Doktor, umſo mehr, da (or als) ich Ihnen etwas ganz Beſonderes zu erzählen habe.

Freuen Sie ſich auf Ihre Reiſe nach England?—Ja, ich freue mich ſehr darauf, umſo mehr, da (or als) mein lieber Freund mich begleiten wird.

Wiſſen Sie ſchon, daß Fräulein Bertha Hoffmann geſtern Berlin verlaſſen hat?—Ja, es thut mir ſehr leid, umſo mehr als (or da) ich ſie gern noch einmal habe ſprechen wollen.

Gehen Sie heute abend mit uns ins Theater?—Nein, ich kann nicht mitgehen, umſo weniger, da (or als) meine Mutter nicht ganz wohl iſt.

Wünſchen Sie, daß ich Sie dem Herrn vorſtelle?—Nein, es liegt mir nichts daran, ihn kennen zu lernen, umſo weniger als

(or da) ich morgen früh Berlin verlasse und den Herrn kaum wiedersehen werde.

Wann soll ich Sie abholen?—Um drei Uhr, wenn das nicht zu früh für Sie ist?—O nein, ich habe Zeit, ich kann auch schon um ein Uhr kommen.—Umso besser; kommen Sie um eins.

Kutscher, fahren Sie schnell, je schneller umso (or desto) besser.

Wie gefällt Ihnen mein Freund?—Ein ausgezeichneter Mann! Je mehr ich mit ihm bekannt werde, umso (or desto) mehr freue ich mich, ihn kennen gelernt zu haben.

Wie gefällt es Ihnen in Berlin?—Sehr gut, in der That. Je länger ich hier bin, umso (or desto) besser gefällt mir die schöne Stadt.

(See Art. 13.)

Ihr Herr Gemahl wird das Papier anderswo in der Stadt gekauft haben.

Your husband must have bought this paper somewhere else in town.

Guten Abend, gnädige Frau.—Guten Abend, Herr Müller, haben Sie meinen Mann nicht gesehen?—Jawohl, ich habe Ihren Herrn Gemahl soeben verlassen; er sagte mir, daß er vor vier Uhr nicht zu Hause sein kann.

Guten Tag, Herr Doktor.—Guten Tag, Herr Schmidt, wie geht es Ihnen?—O danke, mir geht es wieder besser.—Und wie geht es Ihrer Frau Gemahlin?—Meiner Frau geht es auch gut, danke. Ich erwarte sie heute abend.—War Ihre Frau Gemahlin verreist?—Ja, wußten Sie das nicht? Meine Frau war zwei Wochen in Halle zu Besuch bei ihrer Mutter.

Wollen Sie schon gehen, lieber Freund?—Ja, ich muß leider gehen; empfehlen Sie mich gütigst Ihrer Frau Gemahlin, es thut mir leid, daß ich sie nicht habe begrüßen können.

Kennen Sie die Damen, welche am nächsten Tische sitzen?—Ja, ich kenne sie, jedoch nicht persönlich; es sind Engländerinnen, Landsmänninnen von Ihnen.

Ich habe gehört, daß zur Zeit viele Damen in Berlin studieren, ist das wahr?—Ei gewiß, wir haben allerlei Studentinnen, Malerinnen, Ärztinnen, und solche, die es werden wollen.

Wer ist jene Dame mit dem großen Hut?—Das ist die Inhaberin einer der größten Schreibwarenhandlungen Berlins, sie

besitzt ein prächtiges Haus in der Leipzigerstraße. In ihrem Laden bedienen nur Verkäuferinnen.

Ist Ihre Fräulein Tochter schon von ihrer Reise zurück?—Nein, noch nicht, sie schrieb mir gestern, daß ihre Freundinnen sie nicht vor nächstem Dienstag gehen lassen wollen, und so habe ich ihr denn erlaubt, noch einige Tage zu bleiben.

(See Art. **14.**)

O, das ist mir zu viel, ein Zehntel davon ist übrig genug.

O, that is too much for me; one-tenth of that is more than enough.

Wieviel ist ein Viertel und ein Drittel?—Ein Viertel und ein Drittel ist sieben Zwölftel.

Und wieviel ist $\frac{1}{4} \times \frac{2}{3}$?—$\frac{1}{6}$.

Wieviel wünschen Sie von diesem Papier?—Geben Sie mir ein fünftel Ries.

Wieviele Bleistifte kann ich Ihnen schicken?—Schicken Sie mir ein halbes Dutzend.

PRONOUNCE

$\frac{1}{2}$ $\frac{1}{4}$ $\frac{1}{8}$ $\frac{1}{16}$ $\frac{1}{32}$ $\frac{2}{3}$ $\frac{3}{8}$ $\frac{5}{16}$ $\frac{7}{32}$ $\frac{9}{64}$ $\frac{1}{128}$ $\frac{2}{9}$ $\frac{5}{11}$ $\frac{7}{31}$.

(See Art. **16.**)

Es ist nicht der Mühe wert.

It is not worth while.

Wann kommt Herr Müller aus Scranton zurück?—Am Mittwoch.—Sind Sie dessen gewiß?—Ja, ich bin dessen gewiß.

Lassen Sie uns nach Hause gehen; ich bin des langen Wartens müde.

Was hat der Mann gethan?—Er hat sich einer Sache schuldig gemacht, die ihm viel Geld kosten wird.

REVIEW AND CONVERSATION

Willſt du ſchon gehen, Georg?

Ja, ich muß; es iſt die höchſte Zeit; bereits drei Viertel neun, und um neun muß ich im Geſchäft ſein. Ich erwarte einen Kunden aus Hamburg, der dort ein großes Hotel beſitzt. Er ſchrieb mir, daß er mich auf ſeiner Durchreiſe zu ſprechen wünſcht, und ich glaube, daß er eine größere Beſtellung machen wird.

Wann wirſt du zurück ſein?

Ich weiß nicht, ob ich heute vor drei Uhr zurück ſein kann oder nicht. Ich muß, nachdem ich den Hamburger geſprochen habe, noch nach dem Alexanderplatz gehen.

Kannſt du, bevor du nach Hauſe kommſt, vielleicht nach der Leipziger Straße gehen und etwas für mich beſorgen?

Ja, gewiß, was ſoll es ſein?

Ich habe bei Heinz und Sohn, einer Buchhandlung, Ecke der Leipziger und Friedrichſtraße, einige Bücher beſtellt. Ich erzählte dir ja ſchon davon.

Ganz richtig; ich beſinne mich darauf. Wenn ich mich nicht irre, ſagteſt du, daß du mit meinem Vetter, Doktor Müller, kürzlich dort warſt.

Ja, am letzten Montag. Der junge Mann in dem Laden verſprach, die Londoner Verlagsbuchhandlung zu bitten, ein Telegramm zu ſchicken. Es liegt mir ſehr viel daran, daß die Bücher zur rechten Zeit ankommen. Es handelt ſich, wie du weißt, um ein Geburtstagsgeſchenk für Bertha. Willſt du ſo gut ſein, und einmal fragen, ob ſie etwas darüber aus London gehört haben?

Are you going already, George?

Yes, I must; it is high time; already a quarter of nine, and at nine I must be in the office. I expect a customer from Hamburg, who owns a large hotel there. He wrote me that he wishes to see me on his journey through here, and I believe he will give me a pretty good order.

When shall you be back?

I do not know whether I can be back before three o'clock today or not. After seeing the gentleman from Hamburg, I must go to Alexander Square.

Before you come home, perhaps you can go to Leipsic Street and get something for me?

Why, yes; what shall it be?

I have ordered some books at Heinz and Son, booksellers, corner Leipsic and Frederick streets. I told you about them, you will remember (ja).

Quite right; I recollect it. If I am not mistaken, you said that you were there a short time ago with my cousin, Dr. Mueller.

Yes, last Monday. The young man in the store promised to ask the London publishing house to send a telegram. I am very anxious to have the books arrive in time. It is (a matter of) a birthday present for Bertha, as you know. Will you be kind enough to ask if they have heard anything from London about them?

REVIEW AND CONVERSATION—(Continued)

Gewiß, das will ich thun.
Und kaufe mir auch etwas Briefpapier und Couverts und etwas Tinte. Ich will an Mama schreiben und sie fragen, wann wir den Besuch erwarten dürfen, den sie uns schon so lange angekündigt hat. Du bekommst die Sachen in demselben Laden. Es ist eine Buch- und Schreibwarenhandlung.
Was für Papier willst du haben?
Nun, dasselbe, das ich immer benutze.
Schön. Ich werde es besorgen. Adieu, mein Herz.
Adieu. Bleib nicht länger als nötig ist. Ich werde inzwischen das Mittagessen bereit machen.

***

Guten Tag. Womit kann ich Ihnen dienen?
Mein Name ist Tredwell. Meine Frau hat hier vor einigen Tagen Bücher bestellt.
Ganz richtig. Ihre Frau Gemahlin wünscht jedenfalls zu wissen, wann sie ankommen werden, nicht wahr?
Jawohl.
Wollen Sie der gnädigen Frau gütigst sagen, daß wir heute früh ein Telegramm erhalten haben, in welchem uns angekündigt wird, daß die Bücher bereits auf dem Wege hierher sind. Sie werden jedenfalls übermorgen früh hier sein, und wir werden sie dann sofort abliefern. Ist Ihnen vielleicht sonst noch etwas gefällig?
Ja, ich will einige Schreibwaren kaufen; vor allem Briefpapier und Umschläge.

Certainly; I will do so.
And buy me some letter paper and envelopes, and some ink. I want to write to mamma and ask her when we may expect the visit that she has been promising us ever so long (*literally*, already so long). You can get those things in the same store. It is a book and stationery store.

What kind of paper will you have?
Why, the same that I always use.

Very well. I will get it. Good by, darling.
Good by. Do not stay longer than is necessary. I will get dinner ready in the mean time.

***

Good morning. What can I do for you?
My name is Tredwell. My wife ordered some books here a few days ago.
Quite right. Your wife probably wishes to know when they will arrive—does she not?

Yes.
Will you kindly tell her that we received a telegram this morning, in which we are advised (*literally*, it is announced to us) that the books are on their way here. They will probably be here day after tomorrow, and we will then deliver them without delay (sofort). Do you care for anything else?
Yes; I wish to buy some stationery; first of all some letter paper and envelopes.

REVIEW AND CONVERSATION—(Continued)

Wünſchen Sie das Papier für ſich ſelbſt oder für Frau Gemahlin?

Do you wish the paper for yourself or your wife?

Für uns beide.

For both of us.

Wiſſen Sie vielleicht, was für Papier die gnädige Frau am liebſten benutzt?

Do you know, perhaps, what kind of paper your wife likes best to use?

Ja, ſie ſchreibt am liebſten auf dickem, hartem Papier in kleinen Bogen.

Yes; she prefers thick, hard paper in small sheets.

Wie gefällt Ihnen dieſes? Es iſt eine Sorte, die bei den Damen unſerer Kundſchaft ſehr beliebt iſt und viel gekauft wird.

How do you like this? It is a brand that is much liked by our lady customers, and is bought a great deal.

Wie verkaufen Sie es?

How do you sell it?

Wir verkaufen es in Schachteln zu 100 Bogen mit Umſchlägen für fünf Mark die Schachtel.

We sell it in boxes of 100 sheets and envelopes for five marks a box.

Das iſt etwas teuer.

That is somewhat expensive.

Allerdings, aber die Ware iſt auch beſter Qualität. Sie bekommen ſie anderswo in der Stadt auch nicht billiger.

It is, but the goods are of the best quality for the price (auch). You will not get them cheaper elsewhere in town.

Sie mögen recht haben. Ich nehme eine Schachtel davon.

You may be right. I will take a box of it.

Und was für Papier wünſchen Sie für ſich ſelbſt?

And what kind of paper do you wish for yourself?

Ich benutze meiſtens ganz dünnes Papier in großen Bogen—ich mag kleine Briefbogen nicht—und blaue Briefumſchläge.

I generally use quite thin paper in large sheets—I do not like small letter sheets—and blue envelopes.

Hier iſt ein Papier, daß Ihnen gefallen wird; es wird von Herren viel verlangt.

Here is a paper that you will like; it is asked for a great deal by gentlemen.

Was koſtet es?

What does it cost?

Das Ries koſtet ſechs Mark.

A "Ries" costs six marks.

Wieviel iſt ein Ries? Iſt es ſoviel wie ein engliſches Ream?

How much is a "Ries?" Is it the same as an English "ream"?

Nein, ein Ries enthält 1000 Bogen oder 10 Buch.

No; a "Ries" contains 1,000 sheets, or 10 "Buch."

Ein Buch iſt alſo ſoviel wie 100 Bogen?

A "Buch" then is 100 sheets?

REVIEW AND CONVERSATION—(Continued)

Jawohl, und 10 Bogen machen ein „Heft,"* und 5 Bogen eine „Lage."	Yes, sir; and 10 sheets make a "Heft," and 5 sheets a "Lage."
Gut, dann geben Sie mir nur zwei Buch, ein fünftel Ries, da ich erſt ſehen will, ob mir das Papier gefällt; ich kann ja wohl zu jeder Zeit mehr bekommen, nicht wahr?	Very well, give me only two "Buch" then, one-fifth of a "Ries," since I wish first to see if I like the paper; I can surely (ja wohl) get more any time, can I not?
Gewiß. Sie können es auch umtauſchen, wenn Sie finden, daß Sie nicht gut darauf ſchreiben können.	Certainly. You can also exchange it, if you find that you cannot write well on it.
Umſo beſſer.	So much the better.
Sie wünſchen auch Couverts, ſagten Sie nicht?	You wish some envelopes, did you not say so?
Ja, aber nicht ſo viele als Briefbogen. Ich habe noch welche.	Yes; but not so many as letter sheets. I still have some.
Wie viele vielleicht.	About how many?
O, ſagen wir hundert.	O, say a hundred.
Keine Schreibfedern gefällig?	Do you wish any pens?
Ja, geben Sie mir ein Dutzend recht ſpitze Federn und einige Bleiſtifte; auch eine Flaſche Tinte nehme ich mit.	Yes, give me a dozen very pointed pens and a few pencils; I will also take a bottle of ink.
Sehr wohl. Wie viele Bleiſtifte?	Very well. How many pencils?
Ein drittel Dutzend iſt genug.	A third of a dozen is enough.
Eine Flaſche Tinte zu einer Mark?	A bottle of ink for a mark?
Ja, die iſt groß genug.—Das iſt aber blaue Tinte; ich will ſchwarze haben.	Yes; that is large enough. But that is blue ink; I want black ink.
Die beſſeren Tinten ſehen alle etwas blau aus, werden aber ſpäter tiefſchwarz, wenn ſie auf dem Papier trocken werden.	The better inks all look somewhat blue, but become intensely black when they get dry on the paper.
Das iſt alles für heute. Wieviel macht alles zuſammen?	That is all for today. How much is it all together?
Alles zuſammen 9 Mark 40 Pfennige.	All together, 9 marks 40 pfennigs.
Bitte.	Here you are.
Danke. Soll ich Ihnen die Sachen zuſchicken?	Thanks. Shall I send you the goods?

*Pronounced like English "heft," although the meaning is different, viz., "a small book."

REVIEW AND CONVERSATION—(Continued)

O nein, ich nehme ſie gleich mit. weil meine Frau darauf wartet.	O, no; I will take them with me, because my wife is waiting for them.
Sehr wohl. Empfehle mich Ihnen.	Very well. Your servant, sir.
Adieu.	Good by.

COMMON PHRASES

der Kunde	the customer
ein böſer or ſchlimmer Kunde	a bad customer
die Kundſchaft	the custom
eine gute or viele Kundſchaft haben	to have a good trade
das Papier	the paper
ein Stückchen Papier	a slip of paper
zu Papier bringen	to write down, to commit to paper, *or* writing
die Poſt	the post office, mail
einen Brief auf die Poſt geben	to mail a letter
mit der Poſt ſchicken	to send by mail
mit der Poſt fahren	to take post horses
die Sache	the thing, matter, affair
das iſt eine andere Sache	that is quite another thing
das iſt meine Sache	that is my business
zur Sache!	to the point!
zur Sache kommen	to come to the point
ſeiner Sache gewiß ſein	to be sure of one's point
das thut nichts zur Sache	that does not matter
das hat mit der Sache nichts zu thun	that has nothing to do with it
meine ſieben Sachen	my bag and baggage, my traps
die Schachtel	the box
eine alte Schachtel	an old hag
die Tinte	the ink
in der Tinte ſitzen	to be in a bad fix
jemand aus der Tinte helfen	to lend aid to some one
in die Tinte kommen	to get into a mess
einen in die Tinte bringen	to get one into trouble
die Zeit	the time
keine or nicht viel Zeit übrig haben	to have no time to spare, to be pressed for time
annehmen	to accept, to receive
Beſuche annehmen	to receive company

COMMON PHRASES—(Continued)

aufgeben	to give up
einen Brief auf der Poſt, ein Telegramm aufgeben	to mail a letter, to send a telegram
ſich beſinnen	to recollect
ſich anders beſinnen	to change one's mind
ſich eines Beſſeren beſinnen	to think twice, to think better
fallen	to fall
es fällt ihm ſchwer	it is difficult for him
das Herz fallen laſſen	to lose courage
fragen	to ask, to inquire
nach etwas fragen, *for instance*, ich frage nicht nach Geld	to care for, *for instance*, I do not care for money
nach jemand fragen	to inquire after one
jemand nach etwas fragen	to inquire about something of somebody
es fragt ſich, ob—	it is doubtful whether—
führen	to guide, conduct
Bücher führen	to keep books
eine Sache führen	to conduct, to manage an affair
eine ſcharfe Feder führen	to wield a sharp pen
Waren führen	to handle goods
einen guten Tiſch führen	to keep a good table
geben	to give
Karten geben	to deal
Sie geben or an Ihnen iſt zu geben	it is your deal, your deal
nichts um oder auf eine Sache geben	to care nothing for a thing
verloren geben	to give up
einem die Hand geben	to shake hands with one
ſich geben, wie man iſt	to be natural
die Sache wird ſich geben, von ſelbſt geben	the thing will subside, will arrange itself
gefallen	to please
ſich etwas gefallen laſſen	to submit to, to put up with something
das laſſe ich mir gefallen!	I willingly consent to that!
gehen	to go, to walk
es geht ſich ſchlecht hier	it is bad walking here
die Sache geht vor ſich	the affair proceeds, goes on
von einander gehen	to part
die Uhr, Maſchine geht	the clock, machine moves
es geht nicht	it will not do
das geht über alles	that beats all
ſich gehen laſſen	to be negligent

COMMON PHRASES—(Continued)

verloren gehen	to be lost
Laßt es gehen, wie es geht!	Let it go as it pleases!
es geht nichts über ein gutes Glas Waſſer	There is nothing like a good glass of water
haben	to have
jemanden zum beſten haben	to play a joke upon one
es hat nichts, viel zu ſagen es hat nichts, viel auf ſich	it is of no, much consequence
gern haben	to like
holen	to fetch
ſich eine Erkältung holen	to contract a cold
hören	to hear
nichts von ſich hören laſſen	not to be heard from
ſchwer hören	to be hard of hearing
das läßt ſich hören	that has some probability
hören Sie!	Say! I say! Sir!
klopfen	to knock
das Herz klopft	the heart beats
kommen	to come
zu etwas kommen	to arrive at something
um etwas kommen	to be deprived of something
wenn es um und an kommt	when all comes to all
es kommt auf eins hinaus	it comes to the same thing
lachen	to laugh
ſich krank, halb tot lachen	to split one's sides with laughing
laſſen	to let
laßt es euch geſagt ſein	let it be a warning to you
einem Zeit laſſen	to give one time
ich will es Ihnen für den Preis laſſen	I will let you have it for that price
das läßt ſich nicht thun	that cannot be done
darüber läßt ſich nichts, viel ſagen	nothing, much can be said about that
legen	to lay
einem etwas nahe legen	to give to understand, to give a hint to one
leiſten	to furnish, to render
das kann ich mir nicht leiſten	I cannot afford that
liegen	to lie
es liegt klar zu or am Tage	it is manifest, clear as daylight
es liegt an Ihnen	it depends on you; it is your fault
ſoviel an mir liegt	so far as it lies with me
woran liegt es?	where does the fault lie?

PHONOGRAPH EXERCISE

1. Ist es Ihnen jetzt gefällig, Ihre deutsche Stunde zu nehmen?
2. . . . . .
3. Über was wollen wir sprechen?
4. Über allerlei, nur nicht über das Wetter.
5. Sie haben ganz recht; lassen Sie uns von etwas anderem sprechen. Der wievielste ist heute?
6. . . . . .
7. Welchen Tag der Woche haben wir übermorgen?
8. . . . . .
9. An welchem Datum haben Sie unseren letzten Brief erhalten?
10. . . . . .
11. Werden Ihnen Ihre Briefe von einem Postboten ins Haus gebracht, oder müssen Sie sich dieselben von der Post abholen?
12. . . . . .
13. Schreiben Sie gern?
14. . . . . .
15. Was für Briefpapier benutzen Sie?
16. . . . (hart, weich, dick, dünn, kleine Bogen, große Bogen).
17. Schreiben Sie lieber mit spitzen oder stumpfen Federn?
18. . . . . .
19. Ich habe dreierlei Sorten Tinte; schwarze, grüne und tiefblaue. Mit was für Tinte schreiben Sie?
20. . . . . .
21. Haben Sie in Ihrer Stadt eine größere Buch- und Schreibwarenhandlung?
22. Ja, ...
23. Wie heißt der Inhaber?
24. . . . . .
25. Verkauft er viele Waren? Hat er eine große Kundschaft?
26. . . . . .

PHONOGRAPH EXERCISE—(Continued)

27. Werden die Kunden in seinem Laden von jungen Damen oder von Männern bedient?

28. . . . . .

29. Werden die verkauften Sachen abgeliefert, oder müssen die Kunden sie selbst nach Hause schaffen?

30. Die Sachen werden einem zugeschickt, falls es verlangt wird.

31. Kann man etwas umtauschen lassen, wenn es einem nicht gefällt?

32. O ja, so lange die Sachen unversehrt sind, kann man sie umtauschen.

33. Wieviel kostet in Ihrer Stadt eine Schachtel Streichhölzer? In der unsrigen bezahlt man dafür fünf Cents, also etwa zwanzig Pfennige in deutschem Gelde.

34. . . . . .

35. Besitzen Sie Dickens Werke?

36. Ja, ich . . . . . .

37. Was für eine Ausgabe haben Sie? Die meinige ist im Verlage von Smith & Jones in London erschienen, und die Ihrige?

38. . . . . .

39. Erinnern Sie sich, was Sie dafür bezahlt haben?

40. Ganz bestimmt weiß ich das nicht mehr, aber ich glaube . . . . . bezahlt zu haben.

41. Können Sie sich noch auf das Jahr 1882 besinnen, oder waren Sie noch zu jung? Wie alt waren Sie zu der Zeit?

42. . . . . .

43. Sind Sie kürzlich krank gewesen?

44. . . . . .

45. Wieviel ist $\frac{1}{3} \times \frac{1}{4}$?

46. . . . . .

47. Haben Sie sich Mühe gegeben, alle diese Fragen richtig zu beantworten?

48. . . . . .

PRONOGRAPH EXERCISE—(Continued)

49. Wie oft leſen Sie Ihre Lektion durch, bevor Sie ſie in den Phonographen ſprechen?

50. . . . . .

51. Je öfter Sie das thun, umſo beſſer wird Ihre Ausſprache werden. Vergeſſen Sie das nicht; auch bitten wir Sie, immer recht laut zu ſprechen. Es wird Ihnen jedenfalls daran liegen, recht bald gut deutlich zu ſprechen, nicht wahr?

52. . . . . .

LESSON XVIII

VOCABULARY

die Abhilfe (no pl.), *the redress, remedy.*
der Atem (no pl.), *the breath.*
Atem holen, *to draw breath.*
atmen, *to breathe.*
die Atmung,en, *the respiration.*
aufſchrecken, *to start up* (intran.).
er ſchrickt auf, *he starts up.*
ſchrak auf, *started up* (imp.).
(bin) aufgeſchrocken, *started up* (past part.).
das Auge,[1] **n,** *the eye(s).*
ausprägen, *to stamp out;* (figuratively) *to show distinctly, to fully develop.*
außer,[13] *out of; besides, except.*
beginnen, *to begin, to commence.*
begann, *began.*
begonnen, *begun.*
beinahe, *nearly, almost.*
die Beklemmung,en, *the anguish(es), pressure(s).*
belegen, *to cover.*
belegt, *coated.*
brechen, *to break, to vomit.*
er bricht, *he breaks.*
brach, *broke.*
gebrochen, *broken.*
chroniſch, *chronic, chronical (ly).*
conſultieren, *to consult.*
darunter,[13] *under it, under that; by it, by that.*
dergleichen, *like, the like; such, such like.*
dumpf, *dull, heavy(ily).*
der Durchfall, *the diarrhea.*
ehe[14] (conj.), *before.*
eher (adv.), *sooner.*
erwähnen, *to mention.*
der Fall, *the case; the fall.*
die Fälle, *the cases; the falls.*
fehlen,[17] *to be wanting, to be amiss, to be missing.*
das Fieber, *the fever.*
flimmern, *to scintillate.*
fühlen,[18] *to feel.*
die Fortſetzung,en, *the continuation.*
folgen,[19] *to follow.*
gaſtriſch, *gastric.*
gefährlich, *dangerous(ly).*
ungefährlich,[18] *harmless.*
das Gefühl,e, *the feeling(s).*
geſund, *healthy, well; wholesome.*
gleichmäßig, *uniform(ly).*

VOCABULARY—(Continued)

heftig, *vehement(ly), violent (ly).*
die Herzbeklemmung, *the heart pressure.*
das Herzklopfen, *the palpitation of the heart.*
der Herzſchlag, *the beating of the heart; the heart failure.*
hier und da, *here and there.*
hin und wieder, *now and then.*
hindeuten auf, *to point to.*
der Katarrh,e, *the catarrh(s).*
der Kopf, *the head.*
die Köpfe, *the heads.*
der Kopfſchmerz, } *the*
das Kopfweh (no pl.), } *headache.*
die Krankheit,'en, *the illness (es), the disease(s).*
leicht, *easy, easily.*
leiden,[13] *to suffer.*
litt, *suffered* (imp.).
gelitten, *suffered* (past part.).
leidend,[10] *ill, ailing.*
die Lunge,n, *the lung(s).*
der Magen, *the stomach.*
die Mägen, *the stomachs.*
Magenſchmerzen, *stomachaches.*
die Mahlzeit,en, *the meal(s), repast(s).*
das Mal,e, *the time(s), occasion(s).*
mancher, manche, manches,[8] *some, many, many a.*
mehrere,[7] *several.*
mitunter, *occasionally.*
mitten in,[12] *in the middle of, amidst.*
noch einmal, *once more.*
obgleich, } [14]
obwohl, } *although.*
die Ordnung,en, *the order.*
der Puls,ſe, *the pulse(s).*
der Pulsſchlag, *the beating of the pulse.*
der Rat (no pl.), } *the advice,*
der Ratſchlag, } *counsel.*
zu Rate ziehen, *to seek advice of, to consult.*
das Recht,e, *the right(s).*
regelmäßig, *regular(ly).*
unregelmäßig,[15] *irregular.*
der Rock, *the coat.*
die Röcke, *the coats.*
ſcheinbar, *seeming(ly), apparent(ly).*
unſcheinbar,[15] *insignificant.*
der Schlaf (no pl.), *the sleep.*
der Schlag, *the beat, beating.*
die Schläge, *the beats, beatings.*
ſchlagen, *to beat, to hit.* (See „einſchlagen," Vocabulary, Lesson XII.)
der Schmerz,en, *the pain(s).*
ſchwach, *weak(ly), moderate (ly).*
ſetzen,[14] *to put; to set;* (refl.) *to sit down.*
ſeit[13] (prep.), *since, for;* (conj.) *since.*
ſtark, *strong(ly), vehement (ly), bad(ly); corpulent.*
ſtete, *constant, continual.*

VOCABULARY—(Continued)

ſtets, *constantly, continually, all the time.*
ſtoßen, *to thrust, to push, to hit, to kick.*
er ſtößt, *he thrusts.*
ſtieß, *thrust* (imp.).
geſtoßen, *thrust* (past part.).
aufſtoßen, *to eruct.*
das Aufſtoßen, *the eructation.*
der Stuhlgang (no pl.), *the stool, habits.*
das Symptom,e, *the symptom(s).*
teilweiſe, *partial, partly.*
das Übel, *the complaint, derangement.*
die Übelkeit,'en, *the nausea.*
unter,[18] *underneath, under; among.*
unterſuchen,[18] *to examine.*
verbinden, *to connect; to bandage.*
verband, *connected* (imp.).
verbunden, *connected* (past part.).
die Verſtopfung,en, *the constipation(s).*
vollſtändig, *complete(ly).*
unvollſtändig,[18] *incomplete.*
die Weſte,n, *the vest(s).*
wiederum, *again.*
ziehen, *to draw, to pull.*
zog, *pulled* (imp.).
gezogen, *pulled* (past part.).
anziehen, *to pull on, to put on, to dress.*
ausziehen, *to pull out, to take off, to undress;* (intrans. with „ſein") *to move.*
ziemlich (adj.), *pretty good;* (adv.) *rather, quite.*
die Zunge,n, *the tongue(s).*

(See also Art. 18.)

PHONOGRAPH RECORD

PHRASES AND SENTENCES

Guten Tag, Herr Doktor.	Good afternoon, doctor.
Guten Tag; ſetzen[18] Sie ſich, bitte. Nun wo fehlt's[18]?	Good afternoon; sit down, please. Well, what is amiss?
Ich bin ſeit[13] einiger[8] Zeit gar nicht recht geſund. Mein Magen ſcheint vollſtändig außer[13] Ordnung zu ſein.	I have not been well at all for (*literally*, since) some time. My stomach seems to be completely out of order.

PHRASES AND SENTENCES—(Continued)

Haben Sie heftige Schmerzen im Magen?

Have you any violent pains in your stomach?

Ja, hin und wieder; besonders nach dem Essen, obwohl ich sehr wenig esse.

Yes, now and then; especially after eating, although I eat very little.

Bitte, lassen Sie mich Ihre Zunge sehen.—Ihre Zunge ist sehr belegt. Leiden Sie an Übelkeit, Aufstoßen und dergleichen?

Let me see your tongue, please.—Your tongue is very much coated. Do you suffer from nausea, eructations, and the like?

Ja, sehr; fast nach jeder Mahlzeit. Ich muß oft mehrere Male am Tage brechen.

Yes, very much; after nearly every meal. I am often obliged to vomit several times a day.

Haben Sie viel Kopfschmerzen?

Do you suffer much from headaches? (*literally*, do you have many headaches?)

Nicht gerade ausgeprägtes Kopfweh, aber ich habe stets ein gewisses dumpfes Gefühl im Kopf und ein stetes Flimmern vor den Augen.

Not fully developed headache exactly, but I have a certain dull feeling in my head all the time and a continual scintillation in front of my eyes.

So, so. Bitte, lassen Sie mich Ihren Puls fühlen.—Sie haben etwas Fieber. Wie ist der Stuhlgang? Regelmäßig?

So, so. Let me feel your pulse, please.—You have a little fever. How are your habits? Regular?

Ja, ziemlich regelmäßig wohl, aber nicht gleichmäßig. An manchen Tagen habe ich beinahe Durchfall, an anderen wiederum leide ich an teilweiser Verstopfung.

Yes, quite regular, but not uniform. On some days I have diarrhea almost; on others, again, I suffer from partial constipation.

Bitte, ziehen Sie Ihren Rock und Ihre Weste aus.—So.—Nun, bitte, holen Sie recht

Please take off your coat and vest.—So.—Now, draw a deep breath, please. Once

PHRASES AND SENTENCES—(Continued)

tief Atem. Noch einmal, bitte.—Ihre Lungen sind scheinbar gesund, obwohl[14] Ihre Atmung etwas schwer ist. Leiden Sie an Herzbeklemmung oder Herzklopfen?

more, please.—Your lungs are apparently healthy, although your respiration is somewhat laborious. Do you suffer from heart pressure or palpitation of the heart?

Ja, mitunter.

Yes, occasionally.

Sie schrecken oft mitten in[13] der Nacht im Schlafe auf, nicht wahr?

You often start up in the middle of the night, do you not?

Ja, das wollte[11] ich gerade selbst erwähnen. Ich habe darunter[13] sehr zu leiden, so daß mein Schlaf auch nicht der allerbeste[9] ist.

Yes, I was just about to mention that myself. I suffer a good deal from that, so that my sleep is not the very best either.

Gestatten Sie, daß ich Ihren Herzschlag noch untersuche.[14] —Ein wenig stark und unregelmäßig.[14]—Sie können sich nun wieder anziehen. Die Symptome deuten auf einen beginnenden[10] Magenkatarrh hin, verbunden mit schwachem gastrischem Fieber. Sie thaten recht daran,[17] einen Arzt zu consultieren. Ein solch[9] kleines Übel, obgleich[14] ungefährlich,[14] wenn man[11] zu rechter Zeit Abhilfe schafft, kann leicht zu einer chronischen Krankheit[1] werden[9]? Je eher man in solchen Fällen einen Arzt zu Rate zieht, desto besser.

Permit me to examine your heart-beat as well (noch).—A little vehement and irregular.—You may dress yourself again now. The symptoms point to an incipient (*literally*, commencing) catarrh of the stomach, together (*literally*, connected) with moderate gastric fever. You have done right to consult a physician. Such a little complaint, though harmless if redress is had at the proper time, may easily turn into a chronic disease. The sooner one seeks the advice of a physician in such cases, the better.

(Fortsetzung folgt.)

(To be continued, *literally*, continuation follows.)

REMARKS

1. Nouns ending in **heit, keit, ſchaft** are feminine and belong to the fourth class; that is, they form their plurals by adding the ending **en** to the singular. (Compare also Lesson XI, Art. **5.**)

„Das Auge," „der Vetter," and „der Schmerz" form their genitive singulars, thus: „des Auges, des Vetters, des Schmerzes." Therefore these nouns are exceptions to the rule given in Lesson XIII, Art. **1.** Occasionally and in combinations only, the genitive form „Schmerzens" is found after „des Herzens" (Lesson X, Art. **6**). Thus, for instance, „das Schmerzensgeld," "the smart money."

2. When speaking of pains in a particular part of the body, Germans use the plurals of „Schmerz" and its combinations, rather than the singular; thus, „Kopfſchmerzen," „Magenſchmerzen." So, „ich habe Kopfſchmerzen" "I have a headache," but „ich habe Kopfweh," this latter noun having no plural. Similarly, „Zahnſchmerzen" and „Zahnweh."

3. The definite article is often used in German, where the English calls for a possessive pronoun. Thus,

Haben Sie Schmerzen **im** (for **in dem**) Magen?
Have you pains in **your** *stomach?*

Sie hatte einen Schirm **in der** Hand und einen **großen** Hut auf **dem** Kopfe.
She had an umbrella in **her** ***hand and a large hat on*** **her** ***head.***

4. To the various uses of „ſolch" given in Lesson XV, Art. **7**, add the following; namely, that before an adjective it may be used uninflected. Thus,

Solch kleines Übel, *such a little complaint.*

5. „Mancher, manche, manches" may like „ſolcher, ſolche, ſolches" be used without endings before an ordinary adjective. Thus,

Manch kleines Übel kann chroniſch werden.
Many a slight complaint may become chronic.

6. „Einig—" known to you as meaning "some, a few," may also be used in the singular in such an expression as „ſeit einiger Zeit." So used it is rare, however, and you should guard against treating it as an equivalent for the English "any" or "every." Such usage is absolutely wrong, for „einig—" *never* has that meaning. Thus, „Einiges," "some things or something," synonymous with „etwas."

7. „Mehrere," an adjective of the same class as those discussed in Arts. **5** and **6**, viz., an indefinite pronominal adjective, is the comparative of „mehr" in form but not in meaning.

8. A superlative is made emphatic, or strengthened, by the prefix „aller," which may be rendered in English by "most," "very." Thus,

der, die, das allerbeſte, *the very best.*

9. „Werden" "to become," when used with „zu" means "to turn into, to be changed into." Thus,

Das Übel kann leicht zu einer chroniſchen Krankheit werden.
The complaint may easily turn into a chronic disease.

10. This is our first instance of the *present participle.* It is formed by adding **d** to the present infinitive, except in the cases of „ſein" and „thun," whose participles are „ſeiend" and „thuend," respectively. The present participle cannot always be used in German where it is used in English. Thus if the English participle involves a *cause*, the German uses a dependent sentence after „da, weil." Thus,

Da es ſich nur um einige Pfennige handelt, will ich nichts ſagen.
It being a matter of a few pennies only, I will not say anything.

Furthermore, the German present participle cannot be used in place of English verbal nouns in *ing* preceded by a preposition. Thus, for instance,

Ehe ich mit meinem Bruder ſpreche, werde ich an Mutter ſchreiben.
Before speaking to my brother, I shall write to mother.

Nor can the German present participle be used predicatively, as in English, to make such forms as "the day is coming," for instance, as was already pointed out in Lesson II, Art. **1.** Exceptions to this rule are cases in which the participle has lost its verbal meaning and has come to be finally regarded as an adjective. It generally has then, however, a meaning somewhat different from that of the true participle. Thus, „leidend," *literally* "suffering," means "ill, ailing," and may be used predicatively; as, for instance, „er iſt leidend," "he is ill." But such cases are comparatively rare.

The German present participle is used attributively as in English. Thus,

Der kommende Tag, *the coming day.*
Ein beginnender Magenkatarrh, *an incipient* (literally, *commencing*) *catarrh of the stomach.*

The present participle can also be used *appositively* as in English; that is, it may be added to the subject of a sentence to denote an accompanying circumstance. In such a case the participle loses its character of an adjective and is indeclinable. For instance,

Wir gingen, immer dem Wege folgend, durch den ganzen Park.
We went, always **following** *the road, through the whole park.*

„Folgend" is here in agreement with the subject „wir."

11. The modal auxiliary „wollen" often has the meaning of "to be about to, to be on the point of." When used in this sense it generally occurs in connection with the words „gerade" "just" or „gerade—als," "just—as, when."

12. The indefinite pronoun „man" with the active verb is very frequently used as a substitute for the passive voice. The subject of the English phrase then becomes the object of the German phrase. Thus,

Wenn man zu rechter Zeit Abhilfe ſchafft.
If redress is had at the proper time.

(Compare also Lesson XI, Art. **14.**) This substitution of „man" for the passive voice is especially common in rendering an English passive verb phrase like the following:

Man zeigte ihm alle ſchönen Gebäude in der Stadt.
He was shown all the fine buildings in the town.

Man befahl ihm, ſofort nach München zu gehen.
He was ordered to go to Munich at once.

English passive verb phrases with "that" may or may not be rendered by „man"; when not so rendered, a passive verb phrase is used with a „daß"-clause as the logical subject, with or without „es." (Compare Lesson XIV, Art. **4.**) Thus,

Man hat ihm erzählt, daß ſein Bruder krank iſt.
Es wurde ihm erzählt, daß ſein Bruder krank iſt.
Ihm wurde erzählt, daß ſein Bruder krank iſt.
He was told that his brother is sick.

13. „Seit," like its English equivalent "since," is either a preposition and then governs the dative case, or a conjunction, when it subordinates the sentence it introduces. Thus,

Preposition,
ſeit einiger Zeit, *for* (*since*) *some time.*

Conjunction,
Ich bin gar nicht recht geſund, ſeit ich in Berlin bin.
I have not been well at all, since being in Berlin.

The preposition „außer" "out of, besides, except," also governs the dative case.

The preposition „unter," "under" like „auf, in, mitten in" etc., governs the dative answering the question *where?* and the accusative answering the question *whereto?* „Darunter" stands for „unter dem" just as does „damit" for „mit dem" and as other adverbs of this kind with which you are acquainted stand for prepositional phrases.

The prepositions „unter" and „an," in connection with „leiden," "to suffer," acquire the sense of "from, by." „Leiden an" is used preferably with a specific disease; „leiden unter" preferably with general conditions. Thus,

Ich leide **an Kopfweh**, *I suffer from headache;*
but, Ich leide sehr unter diesen Verhältnissen.
I suffer much under these circumstances.

14. „Obwohl, obgleich" "though, although" and „ehe" "before" are three more subordinating conjunctions.

15. „Sich setzen" "to sit down" is another reflective verb. In German it is almost as polite to say „setzen Sie sich" as to say „nehmen Sie **Platz**." The verb „fühlen" is also used reflexively and then has the meaning of the *intransitive* English verb "to feel." Thus,

Wie fühlen Sie **sich** heute? *How do you feel today?*
Never, „Wie fühlen Sie heute" without the reflexive pronoun.

16. Note that the accent in the verb „untersuchen" lies on the stem „suchen." It is, therefore, not a separable verb. (Compare Lesson XI, Art. **15**; see Drill.)

17. „Sie thaten recht **daran**" is a phrase equivalent to the English "you have done right." The adverb „daran" must never be left out; neither can it be omitted in the phrase „gut **daran** thun."

„Wo fehlt's?" is an idiomatic expression equivalent to the English "what's amiss?" *literally* "where is it wanting *or* amiss?" In similar manner Germans use „fehlen" with the dative of indirect object, when talking about conditions of health. Thus,

Was fehlt Ihnen?—Mir fehlt nichts, ich bin ganz gesund.
What ails you (literally, *what is wanting to you* or *what is amiss with you*)?—*There is nothing the matter with me*, or *nothing ails me* (literally, *there is nothing amiss with me*), *I am quite well.*

When not talking about the health, „fehlen" may be rendered by "to miss." Thus,

Johann, ich habe gestern noch hundert Cigarren gehabt, heute **fehlen mir** zehn davon; haben Sie welche genommen?
John, yesterday I still had a hundred cigars; today **I miss** *ten of them* (literally, *ten of them are missing to me*) *have you taken any?*

The dative of indirect object in German becomes, as you will observe, the subject nominative of the equivalent English phrase.

„Fehlen" is also construed impersonally with the preposition „an," and may then be rendered by "to be short of, to be in want of." Thus, for instance,

Mir fehlt es an Geld or Es fehlt mir an Geld.
I am short of money, I am in need of money, or *I lack money.*

18. To the English prefixes *dis—*, *in—*, *im—*, *ir—*, *un—*, imparting a negative or opposite sense to a word, corresponds the German prefix **un—**, which always bears the primary accent in the compound word. The German prefix is used in many cases where a corresponding word cannot be formed in English with any of the prefixes enumerated above; the composite German word generally has then a meaning somewhat different from the simple negative or opposite of the stem word. Thus,

der Fall, *the case;*	**der Unfall,** *the mishap, accident.*
die Gelegenheit, *the occasion, chance;*	**Ungelegenheiten,** *inconveniencies, trouble.*
das Recht, *the right;*	**das Unrecht,** *the wrong.*
die Schuld, *the guilt;*	**die Unschuld,** *the innocence.*
die Summe, *the sum;*	**Unsummen,** *exorbitant sums.*
das Wetter, *the weather;*	**das Unwetter,** *the storm.*
zur Zeit, *in time;*	**zur Unzeit,** *at the wrong time.*
gefährlich, *dangerous;*	**ungefährlich,** *harmless.*
klar, *clear;*	**unklar,** *clouded, befogged, indistinct.*
schön, *pretty;*	**unschön,** *homely.*
recht, *right;*	**unrecht,** *wrong.*
scheinbar, *apparent;*	**unscheinbar,** *insignificant.*
schuldig, *guilty;*	**unschuldig,** *innocent.*

The student should memorize the above words in addition to the Vocabulary given at the beginning of this lesson.

19. „Folgen" is another of those verbs that require the dative case as sole object, and whose English equivalent is transitive. (Compare Lesson VIII, Art. **10.**) Thus,

Er folgt **mir**, *he follows me.*

DRILL

(See Arts. **1**, **2**, and **3.**)

Haben Sie heftige Schmerzen im Magen?—Ja; hin und wieder.

Have you any violent pains in your stomach?—Yes, now and then.

Wo haben Sie Schmerzen?—Ich habe heftige Schmerzen im Magen und sehr starkes Kopfweh.

Wann sind die Schmerzen im Kopf am heftigsten, morgens oder abends?—Meistens abends. Sie beginnen fast immer vormittags mit einem dumpfen Gefühl im Kopfe und werden von Stunde zu Stunde heftiger.

Haben Sie oft Flimmern vor den Augen?—Jawohl, ich habe oft solches Flimmern vor den Augen, daß ich beinahe gar nichts sehen kann.

Wann sind die Magenschmerzen am schlimmsten?—Die größten Schmerzen habe ich nach den Mahlzeiten. Wenn ich nichts im Magen habe, habe ich auch keine Schmerzen.

Haben Sie viel unter Übelkeiten und dergleichen zu leiden?—Ja, ich muß oft brechen, und nachher werden die Schmerzen im Kopf und im Magen umso heftiger.

Bitte, ziehen Sie den Rock und die Weste aus, damit ich die Lungen untersuchen kann. So. Nun holen Sie recht tief Atem. Noch einmal. Sehr gut. Die linke Lunge ist gesund, aber die rechte ist nicht ganz in Ordnung.

Was für eine Krankheit habe ich, Herr Doktor?—Mein werter Herr, Sie haben nicht nur eine, sondern zwei Krankheiten, und zwar einen starken Magenkatarrh und eine leichte Lungenkrankheit.

Sind diese Krankheiten gefährlich?—Nun, Ihr Fall ist bis jetzt noch kein gefährlicher, aber es ist gut, daß Sie zu einem Arzt gegangen sind.

Sie hatte einen Schirm in der Hand und einen großen Hut auf dem Kopfe.

She had an umbrella in her hand and a large hat on her head.

Was habe ich in der Hand?—Sie haben ein Buch in der Hand.

Was habe ich auf dem Kopfe?—Du haſt einen Hut auf dem Kopfe.

Sind Sie krank, mein Freund?—Ja, ich habe eine Erkältung im Halſe.

Wo iſt Ihr Herr Bruder, ich habe ihn ſchon lange nicht mehr geſehen?—Mein Bruder iſt ſehr krank; er liegt im Bette; er hat ſich am letzten Sonnabend den Fuß gebrochen.

Haben Sie ſchon erzählen hören, daß der Müller zwanzigtauſend Mark verloren hat?—Nein, ich habe nichts gehört. Wenn das wirklich der Fall iſt, bricht es ihm den Hals.

(See Arts. 4 and 5.)

Solch kleines Übel kann leicht chroniſch werden.

Such a slight complaint may easily become chronic.

An manchen Tagen habe ich beinahe Durchfall, an anderen wiederum leide ich an teilweiſer Verſtopfung.

On some days I have diarrhea, almost; on others again I am suffering from partial constipation.

Solch kleine Übel ſind nichts Gefährliches, ſie können jedoch gefährlich werden.

Manch kleines Übel, das völlig ungefährlich ſcheint, kann mit der Zeit recht gefährlich werden, ſo daß dann keine Abhilfe mehr möglich iſt.

Iſt ſolch eine Magenkrankheit gefährlich? Kann ſie einem das Leben koſten?—O ja, ſie kann ſehr gefährlich werden; es iſt ſchon mancher daran geſtorben.

Sie machen mir Angſt, Herr Doktor.—O, nicht doch; nehmen Sie fleißig Ihre Medizin, und Sie werden in kurzer Zeit wieder geſund ſein. Sie ſind ein ſtarker Mann und können noch manches Jahr leben.

Rauchen Sie viel?—Ja, ich rauche ziemlich viel, an manchen Tagen zehn bis zwölf Cigarren.—Das iſt viel zu viel. Es hat

ſich ſchon manch einer eine gefährliche Krankheit durch das viele Rauchen geholt.

Sie ſind Lehrer an einer Knabenſchule, nicht wahr?—Jawohl. —Wieviele Knaben haben Sie in Ihrer Klaſſe?—Manche Jahre habe ich mehr, manche weniger, aber immer mehr als fünfzig.

Lernen die Kinder fleißig?—Ja und nein. Manche lernen ſehr fleißig, andere wiederum lernen faſt gar nichts.

Haben Sie immer ſoviel zu thun, Herr Doktor?—Nein, nicht immer, an manchen Tagen habe ich gar nichts zu thun.

Man thut in ſeinen jüngeren Jahren ſo manches, was einem in ſpäteren Jahren recht leid thut.

Es werden jungen Männern in unſerer Zeit manche Gelegenheiten geboten, etwas zu lernen, die wir älteren Herren nicht gehabt haben.

Manch junger Mann verſäumt die beſten Gelegenheiten, es zu etwas zu bringen.

(See Art. 6.)

Ich bin ſeit einiger Zeit gar nicht recht geſund.

I have not been at all well for some time.

Ich möchte einige Bücher für meine Kinder kaufen. Was können Sie mir empfehlen?—Wir haben allerlei Bücher für Kinder, ich werde Ihnen ſogleich einige vorlegen.

Willſt du mit mir gehen?—Nein, ich kann leider nicht mit dir gehen. Ich habe in der Stadt noch einiges zu beſorgen?

Was wird in dem großen Laden dort verkauft?—Das iſt eines der größten Geſchäfte Berlins; Sie können dort faſt alles kaufen, was ſich Ihr Herz wünſcht.

Der Herr Doktor iſt wohl ein ſehr kluger Mann?—Ja, er weiß alles.—Nun, ſo ſchlimm wird es wohl auch nicht ſein; es wird wohl auch einiges geben, das er nicht weiß.

(See Art. 7.)

Leiden Sie an Übelkeit?—Ja, ich muß oft mehrere Male am Tage brechen.

Do you suffer from nausea?—Yes; I am often obliged to vomit several times a day.

Herr Doktor, ich habe heftige Schmerzen im Magen. Ich habe gestern, als es so schrecklich heiß war, mehrere Glas kaltes Bier getrunken und mir jedenfalls eine starke Magenerkältung geholt. —Allerdings, das wird wohl der Fall sein.

Wie lange waren Sie in Amerika?—Ich war mehrere Jahre dort.

Waren Sie lange in Hamburg?—Ja, mehrere Wochen.

Haben Sie gestern Besuch gehabt?—Ja, es waren mehrere meiner Freunde bei mir.

Sprechen Sie nicht mehr mit dem Herrn Müller? Sie waren doch früher so gute Freunde.—Nein, ich zähle ihn nicht mehr zu meinen Freunden; man hat mir mehreres von ihm erzählt, das mir ganz und gar nicht gefallen hat.

(See Art. 8.)

Mein Schlaf ist auch nicht der allerbeste.

My sleep is not the very best either.

Marie hat einen schönen Hut; meiner ist noch viel schöner, aber den allerschönsten Hut hat doch die Bertha Meier.

Wissen Sie, wo man hier in der Stadt die neusten Zeitungen bekommen kann?—Gehen Sie ins Hotel Royal. Sie finden dort die allerneusten Zeitungen aus aller Herren Ländern (from all parts of the globe).

Was für Papier darf ich Ihnen vorlegen?—Zeigen Sie mir das allerbeste, was Sie haben.

Sehen Sie nur, Liebe Freundin, was für einen Hut sich die Frau Hirsch wieder gekauft hat. Ja, die muß immer das allerteuerste haben, das es giebt.

Sie haben einen heftigen Magenkatarrh. Sie können das am allerdeutlichsten daran sehen, daß Sie nach dem Essen Magenschmerzen haben und brechen müssen.

Sie sind nicht recht wohl, sagen Sie? Gehen Sie doch zu einem Arzt.—O nein, ich gehe nicht bei der allerkleinsten Krankheit gleich zum Arzt; es wird schon besser werden.

Ein Glas Bier ist hin und wieder ganz gut für den Magen, ein Glas Wein auch, aber am allergesundesten ist ein Glas frisches Wasser.

See art. 9.

Solch Leeres Übel kann mehr zu einer chronischen Krankheit werden.

Such a slight complaint may easily turn into a chronic disease

Knaben werden zu Männern. Mädchen zu Frauen.

Haben Sie meinen Neffen schon wiedergesehen?—Ja, ich sehe ihn ja und weiter. Er ist aber nicht mein Neffe, er ist zu einem jungen, fremden Manne geworden.

Stunden werden zu Tagen. Tage werden zu Wochen. Wochen zu Monaten und Monate zu Jahren. Die Zeit warte nicht, und ehe du's dich zum Tage wirst, magst du ihm gestorben sein.

See Art. 10.

Die Symptome deuten auf einen beginnenden Magenkatarrh hin, verbunden mit gastrischem Fieber.

The symptoms point to an incipient catarrh of the stomach together with gastric fever.

Wie spät ist es? Haben Sie eine richtig gehende Uhr?—Es wird vier Uhr sein. Bestimmt weiß ich es auch nicht, meine Uhr geht etwas vor.

Wann werden Sie verreisen?—Am kommenden Mittwoch.

Scranton, den 12. Dezember 1900.

Herrn Emil Schmidt, Buchhandlung. München.

Bitte, schicken Sie mir so bald als möglich die folgenden Bücher:

Schillers Werke. Prachtausgabe, erschienen im Verlage von Ernst und Sohn in Berlin.

Ernst Müller. Die alten Gebäude Roms. Verlag von Georg Hoffmann in Halle.

Dickens' Zwei Städte. Billige Ausgabe von Cotta, Leipzig.

Johann Walter. Die lebenden und toten Sprachen. Erschienen bei Wünschmann in Bremen.

Falls Sie das eine oder das andere dieser Bücher nicht auf Lager haben, schicken Sie mir diejenigen, welche Sie haben, und bestellen Sie das fehlende sofort.

Ihnen für Ihre Mühe jetzt schon dankend, Ihr Karl Bloch.

Sie wollen Berlin verlaſſen, Herr Jones?—Ja, ich muß nach New York zurück, meine alte Mutter iſt leidend, und wünſcht mich bei ſich zu haben.

Wollen Sie nicht Platz nehmen und mit uns eſſen?—Mit Vergnügen, der Tiſch ſieht ſo einladend aus, daß ich Ihre Einladung dankend annehme.

(See Art. 11.)

Ja, das wollte ich gerade ſelbſt erwähnen.

Yes, I was just about to mention that myself.

War der Poſtbote ſchon da?—Ja, heute früh; ich wollte gerade aus dem Hauſe gehen, als er kam.

Wollten Sie einen Spaziergang machen? Ich ſehe, daß Sie Hut und Stock in der Hand haben.—Ja, in der That, ich wollte gerade meinen Freund Albert zu einem Spaziergang in den Park abholen. Gehen Sie mit uns.—Nein; ich kann nicht mitgehen; ich habe keine Zeit; ich wollte Sie nur fragen, ob Sie einen engliſchen Brief für mich ſchreiben wollen. Ich wollte Sie ſchon lange einmal darum bitten.—Gewiß, mit Vergnügen.

Haben Sie kürzlich etwas von Herrn Watkins gehört?—Ja, geſtern. Alfred, mein Bruder, wollte gerade an ihn ſchreiben, als ein Brief von ihm ankam.

Es will Abend werden, und der Tag hat ſich geneigt.

It is toward evening (literally, *it is about to become evening*), *and the day is far spent.*

(See Art. 12.)

Das Übel iſt nicht gefährlich, wenn man zu rechter Zeit Abhilfe ſchafft.

The complaint is not dangerous, if redress be had at the proper time.

Was iſt geſchehen?—Ein Unfall; man hat ſoeben einen Mann tot auf der Straße gefunden.

Hat man ihn nach Hauſe geſchafft?—Nein, man hat ihn in ein Krankenhaus gebracht.

Wenn man einen Brief ſchreibt, wohin ſetzt man das Datum?—Das Datum ſetzt man rechts in die Ecke des Briefbogens.

Wie macht man einen Hut?—Ich weiß nicht, wie man einen Hut macht.

Wie schreibt man den Namen Hannover; mit einem „n" oder mit zweien?—Deutsch schreibt man ihn mit zwei „n," und englisch schreibt man ihn mit einem „n."

Wissen Sie, wie man tiefschwarze Tinte machen kann?—Nein, wissen Sie es?—Nein, ich weiß es auch nicht.

Hat Ihr Herr Bruder sich die Stadt gründlich angesehen?—Ja, man hat ihm alles gezeigt, die großen Gebäude, die Parks, die Gemäldesammlungen und die Theater.

Hat der Herr Müller Berlin verlassen?—Ja, er hat müssen. Man hat ihm zu verstehen gegeben, daß er hier nicht gewünscht wird.

Man hat mir gesagt, daß Sie verreisen wollen, Herr Doktor. —Das ist richtig; ich verreise auf einige Wochen.

Herr Hoffmann ist schwer krank.—Ja, ich habe es gehört. Weiß es sein Bruder schon?—Nein, man hat es ihm nicht gesagt, weil er selbst leidend ist.

Hat man etwas für den alten, kranken Mann gethan, den man gestern auf der Straße fand?—Ja, man hat ihm zu essen und zu trinken und etwas Geld gegeben, und ihm gesagt, in acht Tagen wiederzukommen.

(See Art. 13.)

Seit.

Since, for.

Seit wann sind Sie wieder hier?—Ich bin seit dem letzten Montag wieder hier.

Seit dem ersten April regnet es hier fortwährend; es ist ein ganz schreckliches Wetter. Haben Sie in Bremen auch so schlechtes Wetter?—Ja, gerade so schlechtes, dort regnet es auch schon seit zwei Wochen.

Waren Sie seit Ihrer Reise im April wieder einmal in München?—Nein, ich bin seit jener Zeit nicht verreist gewesen.

Haben Sie kürzlich unseren lieben Freund Hoffmann gesprochen?—Nein, ich habe ihn seit Sonntag nicht mehr gesprochen.

Ist Ihre Fräulein Tochter immer noch krank?—Ja, leider.—Wie lange ist sie es schon?—Seit drei Wochen schon.

Wo ist Ihr Bruder? Ich bin ihm seit Wochen nicht mehr begegnet.—Das glaube ich Ihnen gern. Er ist in Hamburg.

Seit ich in Berlin lebe, bin ich schon sehr viel gesünder geworden. Wie lange sind Sie schon hier?—Erst seit vierzehn Tagen.

Unsern Herrn Konsul sieht man seit einiger Zeit gar nicht mehr; ist er krank?—Nein, der alte Herr ist nicht krank, aber, seit seine Frau ihm gestorben ist, geht er nur wenig in Gesellschaft.

Rauchen Sie, darf ich Ihnen eine Cigarre anbieten?—Nein, ich danke; seit ich krank gewesen bin, rauche ich nicht mehr.

Außer. Mein Magen scheint vollständig außer Ordnung zu sein.

Out of. My stomach seems to be completely out of order.

Was haben Sie mit Ihrem Phonographen gemacht? Er ist ja ganz außer Ordnung.—Ja, leider; zwei von den kleinen Rädern sind gebrochen.—Werden Sie die Maschine wieder in Ordnung bringen lassen?—Selbstverständlich.

Es klopft.—Herein.—Was?! Du, Onkel?—Ja, mein Sohn. Laß mir nur zuerst Zeit, mich zu setzen; ich bin ganz außer Atem. Vier Treppen zu steigen, ist für einen alten Mann etwas viel.

Glauben Sie, daß das Fräulein Müller wieder gesund wird?—Nein, das ist ganz außer Frage; ich glaube nicht, daß sie noch zwei Monate zu leben hat.

Außer.

Besides, except.

Haben Sie gestern Besuch gehabt?—Ja, meine Cousinen Ada und Bertha waren bei mir.—War außer ihnen nicht noch jemand da?—Ja, mein Vetter Emil war auch da.

Haben Sie keine anderen Ausgaben von Schillers Werken außer dieser billigen?—Nein, wir haben außer dieser augenblicklich keine andere Ausgabe auf Lager.

Können wir noch etwas zu essen bekommen, Kellner?—Nicht mehr sehr viel, meine Herren; außer etwas Suppe und einigen Stückchen Kalbsbraten ist nichts mehr da.

Ist kein Gemüse mehr da?—Nichts außer etwas kaltem Spargel.

Haben Sie Verwandte in Berlin?—Niemand außer einer alten Tante, die ich jedoch seit einem halben Jahre nicht mehr besucht habe.

Wünschen Sie außer Papier und Federn sonst noch etwas?—Nein, ich glaube nicht; außer, vielleicht, einer kleinen Flasche Tinte: haben Sie gute Tinte?—Jawohl.

Unter (wohin?).

Under, underneath (whereto?).

Wo haben Sie meinen Koffer hingelegt, Johann?—Unter das Bett, Herr Doktor.

Wo ist mein Bleistift?—Er ist unter den Tisch gefallen.

Wo habe ich meinen Hut hingethan?—Sie haben ihn unter Ihren Stuhl gelegt.

Der Amerikaner ist ein komischer Herr; anstatt die Hände auf den Tisch zu legen und die Füße unter den Tisch zu setzen, legt er die Füße auf den Tisch und die Hände unter den Kopf; wenn ich ihn so sitzen sehe, habe ich immer Angst, daß er vom Stuhle und unter den Tisch fällt.

Unter (wo?).

Under, underneath (where?).

Wo ist mein Koffer, Johann?—Unter dem Bette, Herr Doktor.

Wo ist mein Bleistift?—Er liegt unter dem Tische.

Wo ist mein Hut?—Er ist heruntergefallen und liegt unter Ihrem Stuhl.

Unter meinem Fenster ist ein großer, schöner Baum, und unter dem Baum sitzt jeden Nachmittag, wenn das Wetter schön ist, eine Frau mit zwei Kindern, einem Mädchen und einem Knaben.

Unter.

Among, under.

Haben Sie nicht unter Ihren Bekannten einen Herrn, der Schmidt heißt?—Ich habe nicht nur einen, sondern zwei Herren unter ihnen, die so heißen.

Haben Sie vielleicht unter Ihren vielen Büchern eins über Amerika?—Jawohl, wollen Sie es haben?—Ja, bitte.

Ich will Ihnen etwas erzählen, aber Sie müssen mir versprechen, daß es unter uns bleibt.

Unter den großen Gebäuden, die ich bis jetzt gesehen habe, gefallen mir diejenigen Berlins am besten.

Unter meinen Freundinnen ist mir Fräulein Herz die liebste von allen.

Unter diesen Verhältnissen ist es nicht möglich, Geschäfte zu machen. Es hat ja niemand Geld, etwas zu kaufen.

Unter. Ich habe darunter sehr zu leiden.

From, by. I am suffering much from that (literally, *I have much to suffer by that*).

Leiden Sie sehr darunter, daß Sie nicht aus dem Hause gehen können?—Ja, ich leide sehr darunter, daß ich immer im Zimmer sitzen muß.

Worunter leiden Sie am meisten, unter den Kopfschmerzen oder den Magenschmerzen?—Die Kopfschmerzen sind nicht so schlimm als die Magenschmerzen; unter diesen leide ich am meisten.

Die Geschäfte leiden sehr unter den augenblicklichen Verhältnissen; es hat fast niemand Geld, um etwas zu kaufen.

An. Leiden Sie an Übelkeit, Aufstoßen und dergleichen?

From, by. Do you suffer from nausea, eructations, and the like?

Leiden Sie an heftigen Magenschmerzen?—Ja, mitunter habe ich daran (or darunter) viel zu leiden.

Leiden Sie an Kopfweh?—Ja, sehr oft. Ich habe darunter viel zu leiden.

Sie leiden an einem starken Magenkatarrh; Sie werden darunter noch einige Zeit zu leiden haben.

Woran leiden Sie?—Ich leide an gastrischem Fieber.

Leiden Sie an Herzbeklemmungen?—Nein.

An Herzklopfen?—Nein, an Herzklopfen leide ich auch nicht.

(See Art. 14.)

Ich leide immer nach dem Essen an Magenschmerzen, obwohl ich sehr wenig esse.

I always suffer from pains in my stomach after eating, although I eat very little.

Ihre Lungen sind scheinbar gesund, obwohl Ihre Atmung etwas schwer ist.

Schlafen Sie gut?—Ja, ich schlafe meistens recht gut, obwohl ich hin und wieder mitten in der Nacht aufschrecke.

Hat Ihnen Ihr Freund schon die Bücher zurückgebracht?—Nein, er hat sie nicht zurückgebracht, obwohl ich ihn oft darum gebeten habe.

Obgleich das Übel durchaus nicht gefährlich ist, kann es leicht gefährlich werden, wenn man nicht zu rechter Zeit Abhilfe schafft.

Although the complaint is not at all dangerous, it may easily become dangerous, if redress be not had at the proper time.

Erwarten Sie Ihre Verwandten heute?—Ja, ich erwarte sie, obgleich ich seit ihrem letzten Briefe nichts mehr von ihnen gehört habe.

Haben Sie ihm das Geld gegeben?—Ja, ich habe es ihm gegeben, obgleich ich weiß, daß ich es nicht wiedersehen werde.

Werden Sie mich heute abend besuchen?—Ja, ich werde kommen, obgleich ich meiner Schwester versprochen hatte, sie ins Theater zu führen.

Ihr Herr Vater scheint unter seinen Jahren nicht zu leiden.—O nein, obgleich er schon achtzig Jahre alt ist, ist er noch ganz gesund.

Ehe.

Before.

Ehe ich zu Bett gehe, trinke ich ein Glas kaltes Wasser.

Gehen Sie jetzt nach Hause?—Nein; ehe ich nach Hause gehe, will ich noch Verschiedenes kaufen.

Wo war Ihr Freund, ehe er nach Berlin kam?—Er war lange in Amerika.

Ehe Sie gehen, geben Sie mir, bitte, Ihre Adresse, damit ich Ihnen schreiben kann.—O, ich komme noch einmal zu Ihnen, ehe ich Berlin verlasse.

(See Art. 15.)

Setzen Sie sich, bitte.

Sit down, please.

Wollen Sie sich nicht setzen, meine Herren?—Danke verbindlichst.

Sind die Herren schon wieder gegangen?—Ja, ich lud sie ein, sich zu setzen, sie hatten jedoch keine Zeit. Sie wollen in einer Stunde wiederkommen.

Setzen wir uns, und lassen Sie uns ein wenig plaudern.—Recht gern, wohin wollen wir uns setzen?—Wenn es Ihnen recht ist, setzen wir uns an das Fenster dort.

Karl, setze dich an den Tisch und nimm dein Buch in die Hand; du weißt, daß du morgen früh deine Lektion können mußt.

Wollt Ihr euch nicht setzen, meine Lieben?—Nein, danke schön, liebe Tante, wir haben noch vieles zu besorgen; ein anderes Mal bleiben wir länger.

Wollen Sie nicht ein wenig Platz nehmen?—Wenn Sie gestatten, gnädige Frau, setze ich mich auf einige Minuten.

Bitte, lassen Sie mich Ihren Puls fühlen.

Let me feel your pulse, please.

Holen Sie tief Atem. So ist es recht. Noch einmal, bitte. Fühlen Sie irgendwie Schmerzen, wenn ich hier klopfe?—Ja, ein wenig.

Haben Sie oft Herzklopfen?—Ja, ich kann oft meinen Herzschlag ganz deutlich fühlen.

Fühlen Sie es, wenn ich hier auf diese Stelle schlage?—Ja, ich fühle es sehr deutlich; es macht mir Schmerzen.

Wie fühlen Sie sich heute?—Ich fühle mich sehr viel besser als gestern.

Das freut mich; in einigen Tagen werden Sie sich hoffentlich wohl genug fühlen, um das Bett verlassen zu können.

Wie geht es dem kleinen Kranken heute, gnädige Frau?—Er hat die letzte Nacht gut geschlafen und scheint sich heute besser zu fühlen. Er hat auch weniger Fieber heute.

Wie geht es unserem Freunde heute? Fühlt er sich wohler?—Nein, leider nicht; er fühlt sich immer noch sehr schwach.

(See Art. 16.)

Gestatten Sie, daß ich Ihren Herzschlag noch untersuche.

Let me examine your heart-beat as well.

Was denken Sie von der Krankheit meines Sohnes, Herr Doktor?—Ich habe ihn gründlich untersucht und gefunden, daß seine Lungen wohl etwas schwach aber gesund sind.

Haben Sie sein Herz untersucht?—Jawohl. Sein Herzschlag ist ganz regelmäßig. Haben Sie keine Angst, gnädige Frau, der Junge hat nur eine Magenerkältung.

Ziehen Sie, bitte, Ihren Rock und Ihre Weste aus; ich untersuche meine Kranken gern gründlich. Auch Ihr Wasser wünsche ich zu untersuchen. Schicken Sie mir davon etwas morgen früh.

(See Art. 17.)

Sie thaten recht daran, einen Arzt zu consultieren, ehe die Krankheit schlimm wurde.

You did right to consult a physician before the disease became serious.

Glauben Sie, daß ich recht daran thue, dem Manne das Geld zu geben?—O ja, warum nicht.

Sie sehen nicht wohl aus, lieber Freund. Sie werden gut daran thun, einen Arzt zu Rate zu ziehen.—O nein, ich fühle mich ganz wohl; ich bin nur sehr müde.—Dann thun Sie gut daran, sich ins Bett zu legen.

Habe ich recht daran gethan, Ihrem Herrn Bruder Grüße von Ihnen zu übermitteln?—Wie können gnädige Frau nur fragen, ob Sie recht daran gethan haben! Ich danke Ihnen von Herzen dafür.

Wo fehlt's?	**Was fehlt Ihnen?**
What's amiss?	*What ails you?*

Sie sehen gar nicht gut aus, fehlt Ihnen etwas?—Ja, ich fühle mich seit einiger Zeit gar nicht recht wohl.—Wo fehlt's denn?—Ich glaube, ich habe mir eine Erkältung geholt.

Was fehlt Ihrer Schwester? Sie ist krank, wie ich höre.—Ja, sie hat heftiges Kopfweh und muß das Zimmer hüten.

Ich habe gehört, daß Sie krank gewesen sind; was hat Ihnen gefehlt?—Ich habe eine starke Erkältung gehabt, aber jetzt bin ich wieder ganz gesund.

Sie leiden gewiß recht sehr darunter, daß Sie das Bett hüten müssen, nicht wahr?—Das will ich meinen. Mir hat in meinem

ganzen Leben noch nichts gefehlt, und jetzt muß ich mit einem gebrochenen Fuß vier Wochen im Bette liegen. Es ist schrecklich!

Mir fehlen zehn von meinen Cigarren.
I miss ten of my cigars.

Wie viele Nummern erscheinen von dieser Zeitung im Jahre?—Zwölf.—Haben Sie sie alle?—Nein, die ersten drei Nummern fehlen mir; ich habe sie verloren.

Emil, zähle einmal die Klasse nach, ob alle Jungen da sind?—Herr Lehrer, es sind nur dreiundzwanzig; fünf fehlen.

Wenn du 65 Pfennige hast, wieviele Pfennige fehlen dir dann zu einer Mark?—Dann fehlen mir noch 35 Pfennige zu einer Mark.

Wenn du 12 Schreibfedern gehabt hast, und du hast zwei verloren und drei deinem Freunde Erich gegeben, wie viele fehlen dir dann am Dutzend?—Dann fehlen mir sieben am Dutzend.

(See Art. 18.)

Habe ich eine gefährliche Krankheit, Herr Doktor?—O nein, es ist nur ein ganz ungefährliches Übel.
Have I a dangerous disease, doctor?—O no, it is but a very harmless derangement.

Trinken Sie nicht zu viel kaltes Wasser an heißen Tagen, es ist ungesund. Leiden Sie lieber etwas Durst.

Warum haben Sie Ihre Wohnung gewechselt?—Sie war mir zu unbequem.

Ihr Herzschlag ist ein wenig stark und unregelmäßig.—Sie dürfen nicht zu schnell gehen. Gehen Sie recht langsam.

Es ist mir sehr unangenehm, daß ich im Zimmer bleiben muß; ich habe im Geschäft sehr viel zu thun.

Sie sprechen zu undeutlich. Bitte, sprechen Sie laut und deutlich.

Wieviel mag wohl das große Gebäude gekostet haben?—Ich weiß nur, daß es der Stadt Unsummen gekostet hat.

Recht und Unrecht, Schuld und Unschuld trifft man immer bei einander.

Sie thun gut daran heute zu Hause zu bleiben; es ist ein wahres Unwetter draußen.—O ich habe einen Regenschirm.—Der hilft Ihnen heute nichts; es ist ganz unnötig ihn mitzunehmen.

Sie kommen sehr zur Unzeit Herr Müller: ich will gerade ins Geschäft gehen.—Wenn ich unwillkommen bin, gehe ich wieder.—Sie sind durchaus nicht unwillkommen, aber ich habe jetzt wirklich keine Zeit.

Was für ein unscheinbares, kleines Mädchen! Kennen Sie sie?—Ja, es ist ein unglückliches Kind; es kann nicht hören und kaum sehen.

(See Art. 19.)

Er folgt mir.

He follows me.

Reisen Ihre Frau Mutter und Ihre Schwester mit Ihnen?—Nein, sie werden mir erst in zwei Tagen folgen.

Wollen Sie meinen Ratschlägen folgen?—Jawohl, Herr Doktor, ich werde Ihrem Rate folgen.

Wo ist er hingegangen?—Ich weiß es nicht; ich bin ihm bis an die Ecke der Königgrätzer Straße gefolgt, aber dann habe ich ihn aus den Augen verloren.

Warum folgen Sie mir fortwährend, mein Herr?—Ich bin Ihnen nicht gefolgt, mein Herr; ich gehe nur denselben Weg wie Sie.

(„eher")

Je eher man einen Arzt zu Rate zieht, desto besser.

The sooner one seeks the advice of a physican, the better.

Wann soll ich Sie besuchen?—Je eher, je lieber; ich habe Ihnen viel zu erzählen.

Je eher Sie anfangen, fleißig zu studieren, desto schneller werden Sie die deutsche Sprache sprechen können.

Wie viel ist das Haus wert, das der Müller verkaufen will?—Es ist fünfzehntausend Mark wert. Er will es je eher je lieber verkaufen, weil er augenblicklich alles Geld nötig hat, was er bekommen kann.

(„hin und wieder, hier und da")

Haben Sie heftige Schmerzen?—Ja, hin und wieder.

Have you violent pains?—Yes, now and then.

Gehen Sie hin und wieder ins Theater?—Ja, hin und wieder, nicht sehr oft.

Treffen Sie oft mit Herrn Watkins zusammen?—Ja wir begegnen uns hin und wieder auf der Straße.

Schreiben Sie oft an Ihren Bruder?—Nein, nicht sehr oft; nur hin und wieder einmal.

Giebt es in Halle schöne Straßen?—Ja, es giebt welche hier und da, aber die meisten sind nicht besonders hübsch.

Haben Sie auf Ihren Reisen hin und wieder Bekannte getroffen?—O ja, ich bin hier und da mit einem Bekannten zusammen getroffen.

REVIEW AND CONVERSATION

Ist der Herr Doktor zu sprechen?	Can the doctor be seen?
Noch nicht; seine Sprechstunde hat noch nicht begonnen; sie beginnt erst um zwei Uhr. Wenn Sie so lange warten wollen, nehmen Sie im Wartezimmer Platz. Sie finden dort verschiedene Zeitungen, Bücher und dergleichen.	Not yet; his office hours have not yet begun; they begin at two o'clock. If you wish to wait, take a seat in the waiting room. You will find various newspapers there, books, and the like.
Danke sehr. Es ist schon halb zwei Uhr. Ich werde warten. Ist noch jemand außer mir da?	Thank you. It is half-past one already. I shall wait. Is anybody else here besides me?
Nein, noch nicht. Sie sind der erste.	No, not yet. You are the first one.
Das ist mir außerordentlich lieb.	I am very glad of it, indeed.
***	***
Wer ist der erste Patient?*	Who is the first patient?
Ich, Herr Doktor.	I, doctor.
Bitte, treten Sie näher. Setzen Sie sich. Was kann ich für Sie thun?	Step in, please. Sit down. What can I do for you?
Ich fühle mich in letzter Zeit gar nicht wohl. Das Atmen wird mir seit einiger Zeit schwer, und ich bin immer so müde, obwohl ich jede Nacht ziemlich gut schlafe. Ich bitte, mich einmal gründlich zu untersuchen.	I have not been feeling well at all these last few days. My breathing has been very hard for some time, and I am always so tired, although I sleep quite well every night. I want you to examine me thoroughly for once.
Nun gut. Ich will zuerst die Lungen untersuchen. Ziehen Sie	Very well. I will examine your lungs first. Take off your coat

*For pronunciation see Lesson I, Art. 11.

REVIEW AND CONVERSATION—(Continued)

Rock und Weste aus, bitte. So. —Bitte, holen Sie jetzt recht tief Atem. Noch einmal, bitte. Sagen Sie jetzt einmal recht laut: Ah. Etwas lauter, bitte. So ist's recht. Noch einmal.—Sie können sich jetzt wieder setzen. Leiden Sie oft an Kopfschmerzen?

Ja, hin und wieder.

Ist der Kopfschmerz sehr heftig oder mehr ein dumpfes Gefühl im Kopf?

Das ist's, Herr Doktor. Kein ausgeprägtes Kopfweh, sondern jenes dumpfe Gefühl, von dem Sie sprechen; gerade über den Augen.

Das habe ich mir gedacht. Wollen Sie gefälligst noch einmal aufstehen. Ich will Ihren Herzschlag hören.—Ihr Herz ist scheinbar ganz in Ordnung. Sie können sich nun wieder anziehen. Lassen Sie mich Ihren Puls fühlen.—Sie haben 96 Pulsschläge in der Minute; das ist etwas zu viel. Sie haben vielleicht ein wenig Fieber. Haben Sie regelmäßigen Stuhlgang?

Nein, leider nicht. Ich leide viel an Verstopfung. Ich muß jeden zweiten oder dritten Tag etwas dafür nehmen.

Daran thun Sie großes Unrecht. Trinken Sie lieber jeden Morgen gleich nach dem Aufstehen ein Glas frisches, nicht zu kaltes Wasser; wenn das nicht hilft, werde ich Ihnen etwas geben, das Abhilfe schaffen wird. Bitte, zeigen Sie mir Ihre Zunge.—Sie ist sehr belegt. Wann stehen Sie morgens auf?

Meistens um neun Uhr.

and vest, please. So.—Now please draw a deep breath. Once more, please. Now, say very loud: *Ah!* A little louder, please. That is right. Once more.—You may sit down again now. Do you suffer from headaches?

Yes, now and then.

Is your headache very violent, or is it more of a dull feeling in the head?

That's it, doctor. Not exactly headache, but that dull feeling of which you speak, just over the eyes.

I thought so. Will you please stand up once more. I wish to listen to your heart-beat.—Your heart is in pretty good order, apparently. You may dress yourself again. Let me feel your pulse.—You have 96 beats per minute; that is a little too much. Perhaps you have a little fever. Have you regular habits?

No, unfortunately not. I suffer much from constipation. I am obliged to take something for that every second or third day.

You are wrong in doing so. Take instead a glass of fresh water, not too cold, every morning immediately after rising; if that does not help, I will give you something that will give you relief. Please show me your tongue.—It is very much coated. When do you get up in the morning?

At nine o'clock, generally.

REVIEW AND CONVERSATION—(Continued)

Was eſſen Sie zum Frühſtück?	What do you eat for breakfast?
Ein bis zwei Taſſen Kaffee, zwei bis drei weiche Eier, zwei Butterſemmeln, auch wohl hin und wieder ein Stückchen gebratenes Fleiſch oder kalten Braten.	One or two cups of coffee, two or three soft boiled eggs, two rolls with butter, now and then also a little piece of fried meat or cold roast.
So, ſo. An gutem Appetit ſcheint es Ihnen alſo nicht zu fehlen?	So, so. You do not seem to want for a good appetite, then?
O nein; ich habe ganz geſunden Appetit.	O, no; I have quite a hearty appetite.
Was thun Sie nach dem Frühſtück?	What do you do after breakfast?
Dann fahre ich ins Geſchäft.	I drive down to business, then.
Um welche Zeit eſſen Sie zu Mittag?	At what time do you take your dinner?
Ich nehme keine regelmäßige Mittagsmahlzeit. Um eins oder halb zwei eſſe ich in einem Reſtaurant nahe bei meinem Geſchäft ein leichtes zweites Frühſtück* oder Lunch wie man ſagt; vielleicht ein kaltes halbes Hühnchen oder dergleichen und einige Glas Wein.	I take no regular meal at noon. At one or half-past one, I take a light second breakfast, or lunch, as they call it, at a restaurant near my place of business; a half of a cold chicken, perhaps, or the like, and a few glasses of wine.
Und wann nehmen Sie Ihre regelmäßige Abendmahlzeit?	And when do you take your regular evening meal?
Um ſechs.	At six.
Eſſen Sie nichts mehr, ehe Sie zu Bett gehen?	Do you eat nothing more before you go to bed?
Nicht immer; höchſtens trinke ich um zehn oder elf Uhr noch einige Glas Bier und eſſe etwas Käſe dazu.	Not always; at the most I take a few glasses of beer at ten or eleven o'clock and eat a little cheese with it.
Leiden Sie an Herzklopfen oder Herzbeklemmungen?	Do you suffer from palpitation or pressure of the heart?
Nein, das kann ich nicht ſagen.	No, I cannot say that I do.
Sie ſagten, daß Sie geſunden Schlaf haben? Sie ſchrecken nicht mitunter in der Nacht mitten im Schlaf auf?	You said that you have healthy sleep? Do you not sometimes start up in the night in the middle of your sleep?

*Most people in Germany take, in the morning, only a cup of coffee and some white bread or rolls and at 10 o'clock have a "second breakfast," consisting of bread and butter, cold meat, cheese, and beer or wine, according to their station in life. In the larger towns, the English or American way of living is gradually taking hold, and the word "lunch" is becoming quite commonly used for a noonday repast.

REVIEW AND CONVERSATION—(Continued)

Nein, ich ſchlafe, wie geſagt, recht gut.	No; as I said before, I sleep very well.
Nun, mein werter Herr; Ihr Übel iſt durchaus ungefährlich. Ich kann keine Symptome finden, die auf eine beſondere Krankheit hindeuten.	Well, my dear sir, your complaint is utterly harmless. I cannot find any symptoms pointing toward a special disease.
Aber ich fühle mich wirklich krank. Was ſoll ich thun?	But I really feel ill. What shall I do?
Sie thun gut, weniger zu eſſen. Sie werden zu ſtark, gehen zu wenig und ſitzen zu viel. Trinken Sie auch nicht zu viel Bier und Wein. Alles, was Ihnen fehlt, iſt ein ſchlechter Magen. Wenn Sie meinen Ratſchlägen folgen, wird Ihr Magen bald wieder vollſtändig in Ordnung ſein. Kommen Sie in einer Woche wieder.	You will do well to eat less. You are becoming too corpulent. You walk too little and sit down too much. Also, do not drink too much beer or wine. All that ails you is a bad stomach. If you will follow my advice, your stomach will soon be completely in order again. Come again in a week.
Ich danke Ihnen, Herr Doktor. Ich freue mich, daß mir weiter nichts fehlt. Adieu.	Thanks, doctor. I am glad that nothing more than that ails me. Good by.
Adieu.	Good by.

COMMON PHRASES

der Atem	the breath, respiration
außer Atem	out of breath, breathless
wieder zu Atem kommen	to recover, to respire
der Atemzug	the breath, respiration
bis zum letzten Atemzuge	to the last breath
das Auge	the eye
außer Augen	out of sight
unter vier Augen	between ourselves, privately
gehe mir aus den Augen!	get out of my sight!
komme mir nicht wieder vor die Augen!	do not let me see your face again!
in die Augen fallen	to catch the eye
aus den Augen verlieren	to lose sight of
große Augen machen	to be all eyes, to wonder

COMMON PHRASES—(Continued)

der Fall	the fall
einen Fall thun	to fall, to get a fall
zu Falle bringen	to ruin
zu Falle kommen	to be ruined
der Fall	the case
einen Fall ſetzen	to put the case, to suppose
auf jeden Fall auf alle Fälle	at all adventures
auf den Fall, daß— im Falle, daß—	in case that
in dem Falle	in that case
der Fuß	the foot
mit dem Fuße ſtoßen	to kick
von Kopf zu Fuß vom Kopf bis auf die Füße	from head to foot, from top to bottom
auf gleichem Fuße	on the same level
trockenen Fußes	with dry feet
einem auf dem Fuße folgen	to follow at one's heels
der Hals	the neck
das bricht ihm den Hals	that will prove his ruin
einer Flaſche den Hals brechen	to crack a bottle
über Hals und Kopf	headlong, in the utmost haste
das Herz	the heart
ſein Herz auf der Zunge haben	to have one's heart in one's mouth
das Herz fiel ihm vor die Füße	his heart failed him, his heart died within him
weſſen das Herz voll iſt, deſſen gehet der Mund über	what the heart thinketh the mouth speaketh
der Kopf	the head
ein Mann von wenig Kopf	a dull fellow
ein heller Kopf	a man of genius, of sound judgment
um einen Kopf größer	taller by a head
jemandem den Kopf vor die Füße legen	to behead one
einen vor den Kopf ſtoßen	to disoblige, to offend one
ſich etwas in den Kopf ſetzen, *for instance*, er hat ſich in den Kopf geſetzt, nach Berlin zu reiſen.	to take a thing into one's head, *for instance*, he has taken it into his head to go to Berlin
das will mir nicht in den Kopf	I cannot understand it
einem den Kopf heiß machen	to stir one up, to cause one anxiety
er hat etwas im Kopfe	he is a little tipsy

COMMON PHRASES—(Continued)

aus dem Kopfe	by heart
Kopf haben	to have sense
nicht auf den Kopf gefallen ſein	to know what is what, to be smart
das Mal	the time
ein anderes Mal	another time
zum anderen Male	for the second time
ein Mal, einmal	once
mit einem Male, auf einmal	all at once, suddenly
manches Mal	many a time
alle Mal	every time
ein für allemal	once for all
ein Mal um's andere	by turns, alternately
für dieſes eine Mal	for once
der Preis	the price, prize
einen Preis ſetzen auf etwas	to set a prize on something
der Rat	the advice
mit einem zu Rate gehen	to advise or consult with one
mit ſich zu Rate gehen	to take counsel with oneself
auf jemandes Rat hin handeln	to act under one's advice
Rat ſchaffen	to devise ways and means
dazu kann Rat werden	that may be done, that may happen
hier iſt kein anderer Rat	there is nothing to do but
kommt Zeit, kommt Rat	time will suggest a plan
das Recht	the right
einem recht geben	to concede the point to one, to bear one out in something
die Rechte ſtudieren	to study law
Recht ſprechen	to pronounce sentence
der Schlag	the beat, blow, stroke
Schläge geben	to beat
Schläge bekommen	to be beaten
Schlag auf Schlag	in rapid succession
der Schmerz	the pain
mit Schmerzen auf etwas warten	to wait impatiently for something
der Stuhl	the chair
ſich zwiſchen zwei Stühle ſetzen	to come to the ground between two chairs
der Tiſch	the table
ſich zu Tiſche ſetzen	to sit down at table
am Tiſche ſitzen	to sit at table
bei Tiſche	at table
die Unordnung	the disorder
in Unordnung bringen	to derange, to put out of order

COMMON PHRASES—(Continued)

das Unrecht	the wrong
einem unrecht thun	to wrong one
es geſchieht mir unrecht	I am being wronged
mit Unrecht	wrongfully, unjustly
das Waſſer	the water
Waſſer laſſen	to make water
das Werk	the work, action, deed
ins Werk ſetzen	to perform, to effect
der Zahn	the tooth
einem auf den Zahn fühlen	to sound one
einen Zahn ausziehen	to draw a tooth
die Zähne wechſeln	to cast the teeth
atmen	to breathe
ſchwer atmen	to gasp
tief atmen	to sigh
belegen	to lay over, to cover
mit einem Namen belegen	to give a name to
brechen	to break
das Auge bricht	the eye (of a dying person) grows dim
das Herz bricht mir	my heart breaks
gebrochenes deutſch	broken German
das Wetter bricht ſich	the weather breaks
fehlen	to be wanting
weit gefehlt!	far from the mark!
es fehlen laſſen an	to be wanting in
es fehlt mir an nichts	I want nothing
folgen	to follow
auf dem Fuße folgen	to tag after
folgen aus	to follow from, to be the consequence of
ſeinem Kopfe folgen	to follow one's own whim
aufeinander folgend	successive
folgende Woche	next week
folgendes	the following
fragen	to ask
jemanden um Rat fragen	to consult one
geben	to give
von ſich geben	to vomit
ich gebe ihm kein Jahr mehr	his life will not last longer than a year
die Sache wird ſich ſchon geben	it will follow in due course

COMMON PHRASES—(Continued)

kommen	to come
etwas an ſich kommen laſſen	to await something quietly
ich komme noch darauf	I am coming to that
das kommt darauf an!	that depends!
ich weiß nicht, wo er hingekommen iſt	I do not know what has become of him
wieder zu ſich kommen	to come to
an den unrechten Mann kommen	to strike the wrong party
leiden	to suffer
Hunger, Durſt leiden	to hunger, to thirst
leiden mögen	to like, to fancy
nicht gut leiden können	to dislike
wohl gelitten ſein bei	to be in favor with
machen	to make, to do
ich mache mir nichts aus ihm	I care little for him
dabei iſt nichts zu machen	there is nothing to be got by it
meinen	to mean
das meinen Sie wohl nicht ſo?	certainly you are not in earnest?
was meinen Sie damit?	what do you mean by it?
was meinen Sie dazu?	what do you think of it?
Sie ſind damit gemeint	that concerns you
iſt es ſo gemeint?	is that your design?
es gut mit einem meinen	to wish one well
nachgehen	to go after
ſeinen Geſchäften nachgehen	to attend to one's business
nachſehen	to look after
einem etwas nachſehen	to pardon, to take no notice of
nehmen	to take
in die Hand nehmen	to take in one's hand
bei der Hand nehmen	to take by one's hand
zur Hand nehmen	to take in hand
mit ſich nehmen	to take along
zu ſich nehmen	to partake of (victuals)
ich laſſe es mir nicht nehmen, daß—	I am fully convinced that—
ſich Zeit nehmen	to take one's own time
regnen	to rain
es regnet ſtark, heftig	it rains heavily, it pours
ſagen	to say, to tell
ich habe mir ſagen laſſen	I am told
gut ſagen für einen	to be responsible for one
einem ſagen laſſen	to send word to one
ſich eine Sache nicht zweimal ſagen laſſen	not to suffer oneself to be told a thing twice

COMMON PHRASES–(Continued)

wie geſagt	as I said
ſagen Sie das nicht weiter	do not let that go farther.
gute Nacht ſagen	to bid good night
das iſt genug geſagt	that is enough
was will das ſagen?	what does that signify?
das will nichts ſagen	that's nothing
es hat nichts zu ſagen	no matter, no harm
nun; das muß ich ſagen!	now, I declare!
ſchaffen	to do, to make
zu ſchaffen haben	to have to do
nichts mit jemanden zu ſchaffen haben	to have done with one
zu ſchaffen machen	to cause trouble
ſich mit etwas zu ſchaffen machen	to trouble oneself about something
ſchicken	to send
einen in den April ſchicken	to make an April-fool of one
ſich ſchicken in etwas	to accommodate oneself
das ſchickt ſich nicht	that is not decent behaviour
von Pontius zu Pilatus ſchicken	to send from one place to another
ſchlafen	to sleep
ſchlafen gehen / ſich ſchlafen legen	to go to bed, to retire
eine Sache ſchlafen laſſen	to let a matter rest

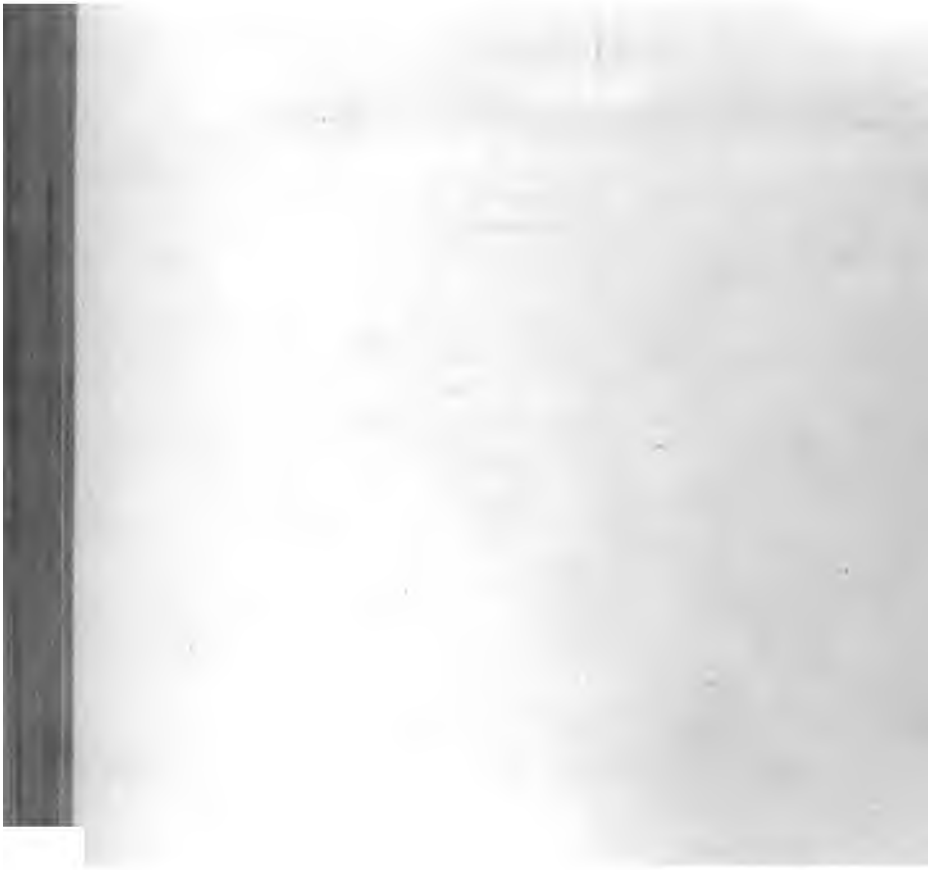

LESSON XIX

VOCABULARY

alkoholiſch, *alcoholic.*
allgemein, *general(ly).*
angreifen, *to affect; to attack.*
griff an, *affected* (imp.).
angegriffen, *affected* (past part.).
aufhören, *to cease.*
auflegen, *to apply.*
aufmachen, *to open.*
äußerſt, *utmost, extreme(ly).*
bedürfen, *to need.*
ich, er bedarf, *I, he needs.*
bedurfte, *needed* (imp.).
bedurft, *needed* (past part.).
beobachten, *to observe.*
die Beruhigung,en, *the quieting(s), the quiescence(s).*
die Beſchäftigung,en, *the occupation(s).*
beſchränken, *to limit;* (refl.) **—auf**, *to content oneself with, to restrict oneself to.*
beſſern, *to better, to improve;* (refl.) *to grow better, to improve, to mend.*
die Bewegung,en, *the motion (s); the exercise(s).*
der Buchhalter, *the bookkeeper.*
die Buchhalterin,nen, *the bookkeeper(s)* (fem.).
daher, *therefore, thence.*
demnach, *thus, then.*
drücken, *to press; to squeeze.*
ein paar,* *a few.*
der, die, das erſtere; erſterer, e, es, * *the former.*
das Eis, *the ice.*
das Eiswaſſer, *the ice water.*
die Fabrik,en, *the factory(ies).*
fett, *fat, fatty, greasy.*
die Form,en, *the form(s), style(s).*
fürchten,* *to fear.*
befürchten,* *to fear, to apprehend.*
führen, *to keep (books); to lead (a life).*
der Gang, *the walk.*
die Gänge, *the walks.*
gänzlich, *entire(ly).*
gefälligſt,* *kindly, if you please.*
gehörig, *proper(ly).*
das Getränk,e, *the drink(s), beverage(s).*

For notice of copyright, see page immediately following the title page

VOCABULARY—(Continued)

die Geſundheit,en, *the health* (*s*).
das Gift,e, *the poison*(*s*).
hoffen, *to hope*.
im übrigen, *outside of that, beyond that, besides*.
je nach (prep. with dative), *according to*.
die Lebensweiſe,n, *the mode* (*s*) *of living*.
der, die, das letztere; letzterer, e, es, *the latter*.
die Magengegend, *the region about the stomach*.
die Medizin,en, *the medicine* (*s*).
der Menſch,en, (*the*) *man* (*men*), *person*(*s*).
merklich, *perceptible*(*ly*).
möglichſt, *as much as possible*.
der Mund,e, *the mouth*(*s*).
die Münder, *the mouths*.
das Nahrungsmittel, *the food, victuals*.
namentlich, *especially*.
der Nerv,en, *the nerve*(*s*).
das Pulver, *the powder*.
der Raucher, *the smoker*.
die Ruhe (no plural), *the rest, repose*.
die Schonung (no plural), *the care*.
ſowie, *as well as*.
die Speiſe,n, *the food, meal*(*s*).
ſpazieren gehen, *to take a walk*.
der Tabak,e, *the tobacco*(*s*).
täglich, *daily*.
der Theelöffel, *the teaspoon*.
übermäßig, *excessive*(*ly*).
der Umſchlag, *the compress, poultice*. (See „Schlag" Lesson XVIII.)
verbieten, *to forbid*.
verbot, *forbade*.
verboten, *forbidden*.
verdaulich, *digestible*.
die Verhaltungsmaßregel,n, *the direction*(*s*), *dietary*(*ies*).
vermeiden, *to avoid*.
vermied, *avoided* (imp.).
vermieden, *avoided* (past part.).
die Verſchlimmerung,en, *the change*(*s*) *for the worse*.
verſchreiben, *to prescribe*.
vollblütig, *full blooded*.
vorläufig, *for the present*.
vornehmlich, *chiefly, principally, especially*.
die Vorſicht (no plural), *the caution*.
die Wirkung,en, *the effect*(*s*).
zergehen, *to dissolve, to melt*.
der Zuſtand, *the condition, state*.
die Zuſtände, *the conditions*.
zwingen, *to force*.
zwang, *forced* (imp.).
gezwungen, *forced* (past part.).

PHONOGRAPH RECORD

PHRASES AND SENTENCES

(Fortſetzung von Lektion XVIII.)

Was iſt Ihre Beſchäftigung, wenn ich fragen darf?

Ich bin Buchhalter in einer Fabrik.

Demnach" führen Sie" wohl vornehmlich eine ſitzende Lebensweiſe?

Ja, außer meinem täglichen Gang ins Geſchäft und zurück habe ich allerdings nur wenig Bewegung.

Sie ſind ein ziemlich ſtarker und vollblütiger Menſch und ſollten' ſich mehr' Bewegung machen. Gehen Sie täglich ein paar' Stunden ſpazieren, wenn es Ihre Zeit erlaubt, ſelbſt' bei ſchlechtem Wetter. Im übrigen beobachten Sie die größte Vorſicht im Eſſen. Vermeiden Sie möglichſt' alle übermäßig fetten und ſchwer verdaulichen Nahrungsmittel. Nehmen Sie Ihre Speiſen nicht zu heiß zu ſich und trinken Sie keine zu kalten Getränke, namentlich kein Eiswaſſer. Alkoholiſche Getränke und Kaffee muß ich Ihnen vorläufig ganz und gar verbieten. Beſchränken Sie ſich auf dünnen Thee und Waſſer. Sind Sie Raucher?

(Continued from Lesson XVIII.)

What is your occupation, if I may ask?

I am a bookkeeper in a factory.

Then you lead principally a sedentary (*literally*, sitting) kind of life, I presume?

Yes, outside of my daily walk to my place of business and back, I have indeed but little exercise.

You are quite a corpulent and full-blooded man and should give yourself more exercise. Take a walk for a few hours every day (*literally*, go walk daily) if your time permits it, even in bad weather. Besides, observe the greatest caution in eating. Avoid all excessively fat and not easily digestible victuals as much as possible. Do not partake of your food too hot, and do not drink too cold drinks, especially no ice water. I must forbid you alcoholic drinks and coffee for the present. Content yourself with weak tea and water. Do you smoke? (*literally*, are you smoker?)

PHRASES AND SENTENCES—(Continued)

Ja, ich rauche ziemlich viel.

Yes, I smoke quite a good deal.

Das Rauchen müſſen Sie auf einige Zeit gänzlich aufgeben.

You must give up smoking entirely for some time.

Das wird mir recht ſchwer fallen,' Herr Doktor.

That will be pretty hard for me, doctor.

Das glaube ich Ihnen; jedoch" müſſen Sie" ſich zwingen. Ihre Geſundheit geht Ihnen doch vor, nicht wahr? Ihre Nerven ſind ſehr angegriffen und bedürfen" der äußerſten' Ruhe. Tabak in jeder Form iſt daher" Gift für Sie. Außer dieſen allgemeinen Verhaltungsmaßregeln will ich Ihnen eine Medizin ſowie einige Pulver zur Beruhigung Ihrer Nerven verſchreiben. Von erſterer wollen Sie gefälligſt' alle' zwei Stunden einen Theelöffel voll in Waſſer nehmen, und von den letzteren nehmen Sie abends eins oder zwei, je nach der Wirkung auf Ihren Schlaf. Das Kopfweh wird ganz von ſelbſt' aufhören. Im Falle heftiger Magenſchmerzen legen Sie heiße Umſchläge auf die Magengegend, und bei ſtarkem Durſt laſſen Sie ein Stückchen Eis im Munde zergehen.'" Kommen Sie in ein paar Tagen wieder. Ich hoffe, daß ſich Ihr Zuſtand

I believe it; but you must force yourself. Your health is of most importance, is it not? (*literally*, goes before, does it not?) Your nerves are much affected and are in need of the utmost rest. Tobacco, therefore, in any form, is a poison for you. Besides these general directions, I shall prescribe a medicine for you as well as some powders to quiet (*literally*, for the quieting of) your nerves. Of the former, you will please take a teaspoonful in water every two hours, and of the latter take one or two in the evening according to the effect upon your sleep. The headache will disappear of itself. In case of violent stomach aches, apply hot poultices over the region of the stomach, and in case of (bei) keen thirst let a little piece of ice dissolve in your mouth. Come again in a few days. I hope that your condition will have per-

PHRASES AND SENTENCES—(Continued)

bis dahin merklich gebessert haben wird. Bei gehöriger Schonung ist eine Verschlimmerung nicht zu befürchten."	ceptibly improved by then. With proper care a change for the worse is not to be feared.
Ich danke Ihnen, Herr Doktor. Adieu.	I thank you, doctor. Good by.
Empfehle mich.	Your servant, sir.

REMARKS

1. „Selbst," known to you as the intensive or emphatic pronoun, is also used as an adverb, and then has the meaning of "even," when standing alone; in the adverbial combination „von selbst," however, it again acquires its original sense, the combination being rendered in English by "of himself, of herself, of itself," etc , or "of his, her, its, one's own, account," etc.

2. „Alle" often has the meaning of "every," especially in expressions denoting periodic time intervals, as in the sentence:

Nehmen Sie alle zwei Stunden einen Theelöffel voll.
Take a teaspoonful every two hours.

When used in this sense before a noun in the singular „alle" does not change its ending to agree with the gender of the noun but remains the same for all genders. Thus,

alle Abend, alle Stunde, alle Jahr.
every evening, every hour, every year.

On the other hand, remember that English "all," meaning "entire, whole," must be given in German by „ganz." Thus,

Was treibt ihr den ganzen Tag?
What are you doing all day?

3. There are some peculiarities in the use of the two indefinite pronouns and adjectives „viel," comparative „mehr"; and „wenig," comparative „weniger."

„Viel" and „wenig" are used in their inflected, as well as in their uninflected forms. They are always inflected, when used as pronouns proper, or as adjectives preceded by the definite article, or a possessive adjective: thus, „viele waren da," "many were present"; „die vielen kleinen Kuchen," or „meine vielen Kuchen." When not preceded by the definite article or a possessive adjective „viel" and „wenig" may be used in their uninflected forms; thus, „wenig Bewegung, viel Kopfschmerzen." In this latter case „viel" generally has a collective meaning, whereas, when inflected, it has a distributive sense. An example will make this plain:

Er hat viel gelesen, aber vieles wieder vergessen.
He has read a great deal, but has forgotten much (that he has read).

„Wenig" is often used in its uninflected form after the indefinite article, as in the phrase „ein wenig," "a little."

„Mehr" and „weniger" are invariable. Thus,

Essen Sie weniger und machen Sie sich mehr Bewegung.
Eat less and give yourself more exercise.

4. „Äußerst" is a superlative form having no corresponding positive, although it has the comparative „äußer," "outer." Both these forms are related to the preposition „aus," "out."

„Ersterer" and „letzterer" are comparative forms of the superlatives „erst" and „letzt."

„Gefälligst" and „möglichst" are superlative forms of „gefällig" "obliging," and „möglich," "possible." They are mostly used adverbially. Compare Lesson XIV, Art. **14.**

Other superlatives so used are:

äußerst, *extremely, exceedingly.*
ergebenst, *most devotedly, yours truly* (used in letters).
höchst, *most highly, highly.*
meist, *mostly.*

5. You will notice that „paar" in the combination „ein paar" is here written with a small **p**. Though „Paar" is a noun meaning "pair," „ein paar" in the sense of "a few"

has come to be an indefinite pronoun and is treated accordingly. When the sense of "pair" is predominant „Paar" is written with a capital P. Thus,

ein paar Tage, *a few days.*

but

ein Paar Taſſen, *a cup and saucer* (literally, *a pair of cups*).

6. Compare Lesson XIII, Art. **15.** The imperfect tense of „ſollen" is used like the English "should" to express a recommendation when followed by a present infinitive; as, for instance,

Sie ſollten einen Spaziergang machen.
You should take a walk.

The construction of "should" with a following perfect infinitive, expressing duty or obligation, may also be rendered in German with „ſollte" in the same manner. Thus,

Wir ſollten es gethan haben.
We should have done it.

This construction is, however, not so common in German as in English. Germans preferably use another form to express the same thought, of which we will speak later.

7. „Schwer" and „leicht," like „dankbar, möglich," etc., (see Lesson IX, Art. 8) are construed with the dative where English usage demands "to" or "for".

Es wird mir ſchwer fallen, das Rauchen aufzugeben.
It will be difficult for me to give up smoking.

8. „Fürchten" and „befürchten" are transitive verbs, both meaning "to fear." The sense of the former is the same as that of its English equivalent, while the latter word implies an anticipated fear or apprehension. The distinction will be apparent from the following examples:

Alle Menſchen fürchten dieſe ſchreckliche Krankheit.
All people fear (are afraid of) this terrible disease.

Befürchten Sie eine ſchwere Krankheit?
Do you fear (are you afraid that it will be) a bad sickness?

„Fürchten" is also used reflexively, perhaps oftener than transitively. When the object of fear is given, that object is preceded by the preposition „vor."

Alle Menſchen fürchteten ſich vor dieſer ſchrecklichen Krankheit.
All people were afraid of this terrible disease.

9. The infinitive with „zu," when used as a predicate of the verb „ſein," has a passive meaning as in the example:

Eine Verſchlimmerung iſt nicht zu befürchten.
A change for the worse is not to be feared.

10. The prefixes **be, ent, er, ge, ver, zer** impart to the stem word various meanings, which will be treated more extensively in the *Grammar*. For your present needs you may remember that:

be, when prefixed to a verb stem, often has the effect of changing an intransitive into a transitive verb; as, for instance: antworten, intransitive, to **beantworten**, transitive.

er also often implies the achievement of the action indicated by the verb to which it is prefixed. Thus:

lernen, *to learn;* erlernen, *to acquire by learning.*

ver often means "away, forth," as, for instance, in the examples:

reiſen, *to travel;* verreiſen, *to travel away, forth.*
kaufen, *to barter, to buy;* verkaufen, *to barter away, to sell.*

Often, also, it implies aggravation, as in the word „Verſchlimmerung," "change for the worse.

zer always means "asunder, to pieces." Thus,

gehen, *to go;* zergehen, *to go to pieces, to melt.*

11. „Bedürfen" is one of the few verbs that are construed with the genitive as sole object. Another of these verbs is „erwähnen," with which you are acquainted. This verb, however, is also and more commonly construed with the accusative like any other transitive verb.

12. See Lesson XVII, Art. **9.**

DRILL

(See Art. 1.)

Gehen Sie täglich ein paar Stunden ſpazieren, ſelbſt bei ſchlechtem Wetter.

Take a walk for a few hours every day, even in bad weather.

Gehen Sie viel ſpazieren?—Ja, ich mache jeden Tag einen Spaziergang, ſelbſt wenn es regnet.

Begleitet Sie Ihr Bruder nicht?—Nein, er geht nicht viel ſpazieren; ſelbſt bei ſchönem Wetter ſitzt er zu Hauſe über ſeinen Büchern.

Was fehlt dem Herrn Müller, Herr Doktor?—Mein lieber Freund, ein Arzt darf niemandem ſagen, was ſeinen Patienten fehlt, ſelbſt ſeinem beſten Freunde nicht.

Wollen Sie uns nicht ſagen, was er geſagt hat?—Nein, ich kann es ſelbſt Ihnen nicht ſagen, obgleich Sie meine beſten Freunde ſind.

Hat er Ihnen erzählt, was geſchehen iſt?—Nein, er will es niemandem erzählen, ſelbſt mir nicht.

Wiſſen Sie, wie alt das Fräulein Hoffmann iſt?—Nein, das weiß keiner, ſelbſt ich nicht, obgleich ich ihre nächſte Verwandte bin.

Die Damen ſagen nicht gern, wie alt ſie ſind, ſelbſt ihren beſten Freundinnen nicht.

Wiſſen Sie, wann der Herr Doktor zurückkommt?—Nein, ich weiß es nicht; es weiß es niemand, ſelbſt ſeine Frau nicht; ich habe ſie gefragt.

Das Kopfweh wird ganz von ſelbſt aufhören.

The headache will disappear of itself.

Was ſoll ich thun, damit die Schmerzen aufhören?—Trinken Sie kein Eiswaſſer mehr, und die Schmerzen werden von ſelbſt aufhören.

Haben Sie ihn an ſeine Schuld erinnern müſſen, oder hat er ſie von ſelbſt bezahlt?—Der bezahlt nicht von ſelbſt, den muß man mehr als einmal erinnern.

(See Art. 2.)

Von dieſer Medizin nehmen Sie alle zwei Stunden einen Eßlöffel voll.

You will take a tablespoonful of this medicine every two hours.

Wieviel ſoll ich von den Pulvern nehmen?—Alle vier Stunden eins.

Wie oft ſoll ich die Medizin nehmen, Herr Doktor?—Alle Stunde einen Theelöffel voll in einem halben Glaſe Waſſer.

Gehen Sie alle Tage ein paar Stunden ſpazieren und rauchen Sie nicht zu viel.

Wie oft ſchlägt die große Uhr auf dem Alexanderplatz?—Sie ſchlägt alle Viertelſtunde.

Wie oft reiſt Ihr Herr Bruder im Jahre nach Berlin?—Er reiſt alle Jahre wenigſtens dreimal dahin.

Wie oft giebt es bei Ihnen zu Hauſe Fleiſch in der Woche?—Alle Woche dreimal.

Gehen Sie oft ins Theater?—O ja, wir gehen alle Woche wenigſtens zweimal ins Theater.

Giebt es viele Konzerte in Ihrer Stadt?—Nein, nicht ſehr viele; höchſtens alle vierzehn Tage einmal.

Wie geht es Ihren lieben Kindern?—O, ich danke. Es geht ihnen gut. Sie ſind alle geſund; ſie ſind das ganze Jahr nicht krank geweſen. Wir haben allen Grund, glücklich und dankbar zu ſein.

(See Art. 3.)

Haben Sie viel Bewegung?—Nein, leider habe ich während des ganzen Tages nur wenig Bewegung.

Do you have much exercise?—No; unfortunately, I have but little exercise during the whole day.

Das iſt nicht gut für Sie; Sie müſſen ſich mehr Bewegung machen.

Haben Sie viel Kopfſchmerzen?—Ja, leider habe ich viel Kopfſchmerzen; faſt alle Tage.

Trinken Sie viel Bier oder andere alkoholiſche Getränke?—

Nein, ich trinke gar nichts dergleichen; ich trinke schon seit Monaten nur dünnen Thee und Wasser.

Rauchen Sie viel Cigarren?—Nein, Cigarren rauche ich gar keine; ich rauche hin und wieder etwas Tabak.

Er hat viel gelesen, aber vieles wieder vergessen.

He has read a great deal but has forgotten much that he has read.

Waren Sie in der Gemäldesammlung?—Ja.—Waren viel Menschen da?—Ja, es waren sehr viele da, namentlich viel Damen; viele davon haben sich die Gemälde nicht angesehen, sondern kamen nur, um ihre neuen Hüte zu zeigen.

Haben Sie viele Reisen gemacht, Herr Hoffmann?—O ja.—Zum Vergnügen oder in Geschäften?—Ich habe viele zum Vergnügen und viele in Geschäften gemacht.

Giebt es in Amerika viel Wein?—O ja, und vieler davon ist besser als französischer Wein.

Haben Sie in Ihrem Stadtpark viele schöne Bäume?—O ja, es giebt viele schöne Bäume dort; viele davon sind sehr alt, manche über fünfzig Jahre, und einer, so sagt man, ist hundert Jahre alt.

Essen Sie weniger und machen Sie sich mehr Bewegung.

Eat less and give yourself more exercise.

Junger Freund, Sie sprechen zu viel. Sprechen Sie etwas weniger und denken Sie mehr.

Sie sind zu vollblütig; trinken Sie weniger Wein und gehen Sie mehr spazieren.

(See Art. 4.)

Ihre Nerven sind sehr angegriffen und bedürfen der äußersten Ruhe.

Your nerves are much affected and are in need of the utmost rest.

Ihr Magen ist nicht in Ordnung; ich empfehle Ihnen, die äußerste Vorsicht im Essen und Trinken zu beobachten.

Wo wohnen Sie?—Ich wohne am äußersten Ende der Stadt.

Können Sie mir sagen, wo Herr Doktor Müller wohnt?—Ja, am äußersten Ende der Straße.

Ich werde Ihnen eine Medizin und einige Pulver verschreiben. Von ersterer nehmen Sie gefälligst morgens einen Theelöffel voll, und von den letzteren abends eins oder zwei.

I shall prescribe a medicine for you and some powders. Of the former you will please take a teaspoonful in the morning, and of the latter one or two in the evening.

Was für Häuser sind das dort auf der anderen Seite der Straße?—Das eine ist ein Geschäftshaus und das andere ein Vereinshaus; das erstere ist schon sehr alt, während das letztere erst zwei Jahre alt ist.

Wollen Sie mir gefälligst einige gute Klassikerausgaben vorlegen?—Gewiß, mit dem größten Vergnügen.

Vermeiden Sie möglichst alle übermäßig fetten und schwer verdaulichen Nahrungsmittel.

Machen Sie sich möglichst viel Bewegung und rauchen Sie nicht. Das Rauchen ist höchst ungesund für jeden Menschen und für Sie namentlich äußerst gefährlich.

Ist es immer so voll in diesem Restaurant?—Nein, es ist meistens nur abends voll hier; es sind meist junge Leute, die es abends nach den Geschäftsstunden besuchen.

(See Art. 6.)

Sie sollten sich mehr Bewegung machen.

You should give yourself more exercise.

Waren Sie schon in unserem Park?—Nein, noch nicht.—Sie sollten sich ihn bald einmal ansehen; er ist sehr groß und schön.

Haben Ihre Freundinnen schon das große Geschäft von Meier und Sohn besucht?—Ich glaube nicht.—Sie sollten es thun; es wird ihnen gefallen.

Sie sollten das Rauchen ganz aufgeben.—Ja, ich weiß wohl, daß ich es aufgeben sollte, aber ich kann es nicht.—Sie sollten sich dazu zwingen.

Was fehlt Ihrem Sohne?—Ich weiß es selbst nicht; er fühlt sich schwach und krank.—Er sollte einen Arzt consultieren.

Sie sind sehr stark und vollblütig. Sie sollten weniger sitzen und täglich ein paar Stunden spazieren gehen.

Ist der Herr Hoffmann immer noch krank?—Ja, leider.—Wir sollten ihm einen Besuch machen.—Ja, das sollten wir schon lange gethan haben.

(See Art. 7.)

Es wird mir recht schwer fallen, das Rauchen aufzugeben.

It will be pretty hard for me to give up smoking.

Ist die deutsche Sprache sehr schwer?—Manchem fällt sie sehr schwer, anderen wiederum fällt sie sehr leicht.

Hat Herr Müller Berlin verlassen?—Ja, gestern. Es ist ihm außerordentlich schwer gefallen; er hatte viele Freunde hier.

Es wird mir sehr schwer, Ihnen das zu sagen, mein werter Freund, aber Sie sind recht krank; Sie sollten so bald wie möglich nach Karlsbad gehen.

Glauben Sie, daß es Ihnen möglich sein wird, in diesem Jahre eine Reise nach Karlsbad zu machen?—Es wird mir nicht leicht fallen, aber da es meine Gesundheit verlangt, werde ich es wohl thun müssen.

(See Art. 8.)

Alle Menschen fürchten diese schreckliche Krankheit.

All people fear (are afraid of) this terrible disease.

Befürchten Sie eine schwere Krankheit?

Do you fear (are you afraid that it will be) a bad sickness?

Fürchte nichts, denn Ich bin bei dir, Ich will dich führen, spricht der HERR.

„Wir Deutschen fürchten nichts außer Gott," sagte der alte Bismack.

Befürchten Sie, Herr Doktor, daß die Krankheit eine schwere werden wird?—Ja, ich befürchte es.

Befürchten Sie eine Verschlimmerung seines Zustandes?—Ja, ich befürchte, daß in den ersten Tagen eine Verschlimmerung eintreten wird.

Alle Menschen fürchteten sich vor der schrecklichen Krankheit.

All people were afraid of the terrible disease.

Fürchteſt du dich, mein Junge?—Ja, Papa, ich fürchte mich.

Wovor fürchteſt du dich?—Ich fürchte mich vor dem großen, ſchwarzen Manne dort.

Fürchte dich nicht, der große, ſchwarze Mann thut dir nichts.

Wird Ihre Frau Mama Sie auf der Reiſe nach Amerika begleiten?—Nein, Mama fürchtet ſich vor dem großen Waſſer.

Wollen wir nicht dieſe Prachtausgabe von Schillers Werken kaufen?—Ja, aber ich fürchte mich ein wenig vor dem hohen Preiſe.

Fürchtet euch nicht, ich will bei euch bleiben, bis euer Papa zurück kommt.

Wovor haben ſich die Kinder gefürchtet?—Sie haben ſich vor jenem alten Manne dort gefürchtet.

(See Art. 9.)

Bei gehöriger Schonung iſt eine Verſchlimmerung Ihres Zuſtandes nicht zu befürchten.

With proper care a change of your condition for the worse is not to be feared.

Herr Meyer, ich habe alles beſorgt; iſt ſonſt noch etwas zu thun?—Ja, es ſind noch zwei Hüte abzuliefern, und noch ein paar Briefe zu beantworten.

Iſt ſonſt noch etwas zu beſorgen?—Ja, es ſind einige Sachen vom Bahnhof abzuholen; nehmen Sie den Wagen und fahren Sie hin.

Wo iſt mein Hut, Johann? Er iſt im ganzen Hauſe nicht zu finden.—Verzeihen Sie, Herr Profeſſor, Sie haben den Hut auf dem Kopfe.—Nein, ſo etwas! Es iſt kaum zu glauben.

Wann iſt der Herr Doktor zu ſprechen?—Der Herr Doktor iſt nur von fünf bis ſechs zu Hauſe zu treffen.

Iſt dieſer Wagen zu verkaufen?—Nein, mein Herr; er iſt bereits verkauft.

Ich habe geſtern mein ganzes Geld verloren; was iſt da zu machen?—Da iſt ſchwer, etwas zu thun; ich glaube nicht, daß Sie es wieder bekommen werden.

Haben Sie die Bücher gekauft, die Sie kaufen wollten?—Nein, ſie ſind in der ganzen Stadt nicht zu haben.

Bin ich Ihnen noch etwas schuldig, Kellner?—Ja, die zwei Tassen Kaffee sind noch zu bezahlen.

Kellner, diese Messer sind nicht zu benutzen, sie sind ja ganz stumpf.—Ich werde Ihnen sofort andere bringen.

Hören Sie einmal, Kellner, das Fleisch ist nicht zu essen; es ist so hart, daß es nicht zu schneiden ist; und das Bier ist auch nicht zu trinken.

Finden Sie, daß die deutsche Sprache schwer zu erlernen ist?—Ja, ich finde, daß sie sehr schwer zu erlernen ist.

Dem, welcher nicht hören will, ist nicht zu helfen.

Wie geht es dem Fräulein Lehmann, ist sie immer noch krank?—Ja, leider; es ist zu hoffen, daß sie bald wieder gesund wird.

Was sollen wir dem Kranken zu essen geben, Herr Doktor?—Nur leichte Speisen. Fette und schwer verdauliche Nahrungsmittel sind gänzlich zu vermeiden.

(See Art. 11.)

Bedürfen.	**Erwähnen.**
To need.	*To mention.*

Ihre Nerven bedürfen der Ruhe. Geben Sie das Rauchen auf.

Was soll ich thun, Herr Doktor, damit ich bald wieder gesund werde?—Sie bedürfen vor allem der äußersten Ruhe und großer Schonung.

Wenn man einen Brief schreiben will, wessen bedarf man?—Man bedarf eines Bogens Papier, einer Schreibfeder und etwas Tinte.

Haben Sie Herrn Watkins gesprochen?—Ja.—Haben Sie seines Bruders erwähnt?—Nein, ich habe seiner nicht erwähnen wollen. Sie wissen, daß er es nicht gern hört, wenn man auch nur seinen Namen erwähnt.

Haben Sie kürzlich einen Brief aus London bekommen?—Ja, von meiner Schwester.—Hat sie nichts davon erwähnt, daß Herr Watkins Sie besucht hat?—Nein, sie hat seiner in ihrem Briefe nicht erwähnt.

REVIEW AND CONVERSATION

(Ein Beſuch bei einem Kranken.)

Guten Tag, Frau Hoffmann. Sie haben mich holen laſſen. Wer iſt krank bei Ihnen?

Mein Mann iſt plötzlich recht krank geworden; er hat ſich zu Bett legen müſſen. Ich bin Ihnen dankbar, daß Sie ſofort gekommen ſind.

Bitte, führen Sie mich zu ihm.

***

Nun, Herr Hoffmann, wo fehlt's denn?

Ich glaube, daß ich mir eine ſtarke Erkältung geholt habe.

Das iſt wohl möglich. Das Wetter war ſchlecht genug dazu. Haben Sie Schmerzen?

Ja, ich habe ſtarke Kopf- und Magenſchmerzen.

Erlauben Sie mir Ihren Puls, bitte.—Sie haben ſtarkes Fieber. Seit wann fühlen Sie ſich nicht wohl?

Seit geſtern abend. Es begann mit einem heftigen Durchfall. Ich ging heute früh ins Geſchäft, obwohl ich heftiges Kopfweh hatte; zu Mittag mußte ich jedoch nach Hauſe gehen und mich legen.

Haben Sie Schmerzen beim Atmen?

Nein, das kann ich nicht ſagen.

Ich glaube nicht, daß es eine Erkältung iſt, die Sie haben; es ſcheint mir mehr eine Magenkrankheit zu ſein. Leiden Sie an Übelkeit, Aufſtoßen oder dergleichen?

Ja, ich habe ſchon zweimal brechen müſſen.

(A call at a patient's.)

Good afternoon, Mrs. Hoffmann. You sent for me. Who is ill in your house?

My husband has suddenly been taken sick; he is confined to his bed. I thank you for coming at once.

Please take me to him.

***

Well, Mr. Hoffmann, what is the matter?

I believe I have caught a bad cold.

That is quite possible. The weather was bad enough for it. Have you any pains?

Yes, I have a bad headache and pains in my stomach.

Let me examine your pulse, please. —You have a high fever. Since when have you not felt well?

Since last night. It began with a violent diarrhea. I went to business this morning, although I had a severe headache; at noon, however, I was obliged to go home and lie down.

Have you any pains in breathing?

No, I cannot say that I have.

I do not think that what you have is a cold; it seems to me to be rather an ailment of the stomach. Do you suffer from nausea, eructations, or the like?

Yes, I have already had to vomit twice.

REVIEW AND CONVERSATION—(Continued)

Bitte, laſſen Sie mich Ihre Zunge ſehen.—Sie iſt ſehr belegt. Haben Sie vielleicht geſtern während des Tages oder vorgeſtern ſchon etwas gegeſſen, was Ihnen nicht bekommen iſt?

Please let me see your tongue.—It is much coated. Perhaps you ate something yesterday or the day before, that did not agree with you?

Ich kann mich nicht erinnern, Herr Doktor. Ich lebe ſehr regelmäßig.

I cannot remember, doctor. I am very regular in my habits (*literally*, I live very regularly).

Haben Sie ſchon früher an dergleichen plötzlichen Krankheiten gelitten?

Have you suffered from like sudden illnesses before?

Nein, ich bin immer ſehr geſund geweſen.

No, I have always been very healthy.

Ich werde Ihnen eine Medizin verſchreiben, die Ihnen hoffentlich helfen wird. Nehmen Sie davon alle zwei Stunden einen Theelöffel voll in einem Glas voll Waſſer. Bleiben Sie ein paar Tage zu Hauſe. Sie bedürfen der Ruhe.

I shall prescribe a medicine for you that will, I hope, do you good (help you). Take a teaspoonful of it in a glassful of water every two hours. Remain at home for a few days; you need rest.

***

Herr Doktor, bitte, ſagen Sie mir, was meinem Manne fehlt; ich bin in großer Angſt.

Please, doctor, tell me what ails my husband; I am very anxious about him.

Sie haben keinen Grund, Angſt zu haben; eine ſchwere Krankheit iſt wohl nicht zu befürchten. Die Symptome deuten auf ein leichtes gaſtriſches Fieber hin. Allerdings ſoll man in ſolchen Fällen große Vorſicht beobachten, da ein ſolches Magenübel leicht chroniſch werden kann. Ich komme morgen nachmittag wieder. Inzwiſchen geben Sie ihm, falls er etwas zu eſſen wünſcht, nur ein wenig Thee und trockne Semmel. Butter und andere fette Nahrungsmittel ſind vorläufig gänzlich zu vermeiden. Morgen, etwa um zehn Uhr vormittags können Sie ihm etwas heiße

You have no reason to be anxious; there is little danger of a serious illness. The symptoms point to a light gastric fever. Of course, one should observe the greatest caution in cases of this kind, since such a stomach trouble may easily become chronic. I shall come again tomorrow afternoon. In the meantime, in case he wants something to eat, give him only a little tea and dry white bread. Butter and other fatty foods are to be entirely avoided for the present. Tomorrow about ten o'clock in the forenoon, you may give him some hot broth, if he has an

REVIEW AND CONVERSATION—(Continued)

Fleiſchſuppe geben, falls er Appetit bekommt. Ich glaube zwar nicht, daß eine Verſchlimmerung zu befürchten iſt; ſollte eine ſolche jedoch eintreten, laſſen Sie mich noch einmal holen. Im Falle er in der Nacht heftige Magenſchmerzen bekommt, legen Sie heiße Umſchläge auf die Magengegend, ſo lange bis der Schmerz aufhört.

appetite. Though I do not believe that a change for the worse is to be feared, nevertheless send for me again if such a change should occur. In case he has sharp pains in the stomach during the night, apply hot poultices over the region of the stomach until the pain ceases.

(Am Bette eines Rekonvaleszenten.*)

(At the bedside of a convalescent.)

Nun, wie fühlen Sie ſich heute?

Well, how do you feel today?

Es geht mir heute ſchon merklich beſſer. Die Medizin, die Sie mir verſchrieben haben, hat ihre Wirkung gethan und gut geholfen. Die Kopfſchmerzen ſind nicht mehr ganz ſo ſtark, und die Magenſchmerzen haben beinahe ganz aufgehört. Wann, denken Sie, Herr Doktor, werde ich aufſtehen können?

I am much better today. The medicine you prescribed for me has had its effect and done me good (*literally*, helped well). The headache is no longer quite so bad, and the pains in my stomach have almost entirely ceased. When, doctor, do you think I shall be able to get up?

Wenn Sie ſich wohl genug fühlen, können Sie täglich auf ein paar Stunden das Bett verlaſſen. Wie iſt es mit dem Appetit?

If you feel well enough, you may leave bed for a few hours every day. How is your appetite?

Sehr viel Appetit habe ich noch nicht; ich habe heute nur ein wenig Fleiſchſuppe gegeſſen.

I have not much appetite as yet; I have only taken a little broth today.

Das iſt ſehr richtig. Eſſen Sie vorläufig nichts anderes. Ihr Magen iſt noch zu ſchwach. Selbſt leicht verdauliche Speiſen muß ich Ihnen vorläufig noch verbieten.

That is right. Eat nothing else for the present. Your stomach is still too weak. For the present I must forbid you even easily digestible food.

---

*The accent in this word lies on the last syllable but one, thus, „Rekonvaleszen'ten."

REVIEW AND CONVERSATION—(Continued)

Ich leide fortwährend an ſtarkem Durſt, finde aber, daß, wenn ich Waſſer trinke, die Magenſchmerzen ſchlimmer werden.

Sie haben ganz recht. Kaltes Waſſer iſt augenblicklich beinahe Gift für Sie. Der ſtarke Durſt iſt ein Symptom dafür, daß Sie immer noch Fieber haben, obwohl Ihr Pulsſchlag lange nicht mehr ſo ſchnell iſt wie geſtern. Für den Durſt empfehle ich Ihnen, hin und wieder ein Stückchen Eis in den Mund zu nehmen und es dort langſam zergehen zu laſſen. Nehmen Sie die Medizin regelmäßig weiter. Ich hoffe, daß Sie in acht bis zehn Tagen das Haus wieder verlaſſen können. Ich komme morgen nicht, will aber übermorgen wieder nach Ihnen ſehen.

I suffer constantly from a keen thirst, but find that when I drink water, the pains in my stomach grow worse.

You are quite right. Cold water is just now almost a poison for you. The passionate thirst is a symptom that you still have a fever, though your pulse is now not nearly so quick as it was yesterday. For that thirst I advise you to take a little piece of ice in your mouth now and then and let it melt there. Continue taking the medicine regularly (*literally*, take the medicine further). I hope that in a week or ten days, you will be able to leave the house again. I shall not come tomorrow, but will look after you again day after tomorrow.

(Eine Konſultation* im Bureau.*)

Guten Tag, Herr Doktor.

Guten Tag, was fehlt dir?

Ich habe mich vorgeſtern in die Hand geſchnitten, habe mir aber weiter nichts dabei gedacht, und bin meiner täglichen Beſchäftigung nachgegangen. Die Hand iſt nun ſeit geſtern früh ganz geſchwollen und wird von Stunde zu Stunde ſchlimmer. Da hat mich nun unſer Herr Buchhalter zu Ihnen geſchickt.

Daran hat er ſehr recht gethan. Laß einmal ſehen.—Wer hat dir die Hand verbunden?

Unſere zweite Buchhalterin, Fräulein Wilhelms.

(A consultation in the office.)

Good morning doctor.

Good morning, what ails you?

I cut my hand (*literally*, cut myself in the hand) day before yesterday, but thought nothing about it and went about my daily occupation. Now, my hand has been badly swollen since yesterday morning and is getting worse every hour (*literally*, from hour to hour). So our bookkeeper sent me to you.

He has done well. Let me see it. —Who bandaged your hand?

Our second bookkeeper, Miss Wilhelms.

---

*The accents in these two words lie on the last syllable. Pronounce „Bureau" as if written „Büroh."

REVIEW AND CONVERSATION—(Continued)

Die Hand ſieht allerdings böſe aus. Womit haſt du dich denn geſchnitten?

Your hand looks bad, indeed. What did you cut yourself with?

Wir haben in der Fabrik ein großes, ſchweres Meſſer, das wir zum Papierſchneiden benutzen, und dieſes Meſſer iſt mir auf die Hand gefallen.

We have a large, sharp knife in the factory, which we use to cut paper with, and this knife fell on my hand.

Was iſt deine Beſchäftigung in der Fabrik?

What is your occupation in the factory?

Ich bin Botenjunge dort. Ich habe die Briefe auf die Poſt zu bringen und andere Gänge zu beſorgen.

I am a messenger boy there. I have to carry the letters to the post office and to do other errands (*literally*, walks).

Demnach biſt du die meiſte Zeit außer dem Hauſe?

So you are out of doors most of the time?

Jawohl, faſt den ganzen Tag.

Yes, sir; nearly all day.

Auch geſtern, als es ſo kalt war?

Yesterday, too, when it was so cold?

Gewiß.

Certainly.

Da haſt du dir jedenfalls eine Erkältung in der Hand geholt. Haſt du Schmerzen?

You have probably caught cold in your hand. Do you suffer any pain?

Ja, ſehr große.

Yes, a great deal (*literally*, great ones).

Ich werde dir eine Flaſche Medizin verſchreiben. Von dieſer Medizin thue einen Eßlöffel voll in fünf bis ſechs Glas Waſſer. Lege die Hand alle zwei Stunden in das Waſſer; jedes Mal zehn bis fünfzehn Minuten. Die Schmerzen werden dann langſam von ſelbſt aufhören. Wenn du aus dem Hauſe gehſt, beobachte die äußerſte Vorſicht, namentlich bei kaltem Wetter. Vermeide jede übermäßige Bewegung der Hand. Dies wird dir um ſo leichter fallen, als es die linke Hand iſt. Komme morgen wieder. Ich werde dir dann weitere Verhaltungsmaßregeln geben.

I shall prescribe you a bottle of medicine. Put a tablespoonful of that in five or six glasses of water. Put your hand in the water every two hours; each time for ten to fifteen minutes. The pains will then slowly cease of themselves. When you go out of the house, observe the utmost care, especially in cold weather. Avoid all excessive motion with that hand. This will be the easier for you, since it is your left hand. Come again tomorrow. I will give you further directions then.

Adieu.

Good by.

REVIEW AND CONVERSATION—(Continued)

(Eine andere Konsultation.)

Nehmen Sie Platz. Wie geht es Ihnen?

Ach, Herr Doktor, gar nicht gut. Ich habe wieder das alte Übel.

Wieder Halsschmerzen?

Ja.

Bitte, legen Sie Ihren Hut ab, Fräulein Schmidt, und setzen Sie sich hier ans Fenster, damit ich besser sehen kann. So. Nun, bitte, machen Sie den Mund recht weit auf. Wenn ich mit diesem Löffel auf die Zunge drücke, sagen Sie gefälligst: „Ah!" So ist's recht! Noch einmal, bitte. Ich danke Ihnen. Ihr Hals ist allerdings wiederum sehr angegriffen. Sie bedürfen größerer Ruhe und größerer Schonung, mein liebes Fräulein. Können Sie nicht einmal auf ein paar Monate alle Geschäfte gänzlich liegen lassen? Die Lebensweise, die Sie führen, ist viel zu angreifend für Sie.

Das kann ich leider nicht, Herr Doktor. Wie Sie wissen, habe ich eine alte Mutter und einen jüngeren Bruder, der noch in die Schule geht. Ich muß für uns alle drei schaffen.

Ja, das weiß ich nur zu gut. Sie sollten eine andere, weniger angreifende Beschäftigung haben. Gerade das Stundengeben, bei dem Sie so viel sprechen müssen, ist für Ihren Zustand äußerst gefährlich.

Ich habe schon lange gewünscht, etwas anderes treiben zu können, aber es ist augenblicklich schwer, in Berlin eine Beschäftigung zu finden.

(Another consultation.)

Take a seat. How are you?

Not at all well, doctor. I have the old complaint again.

Pains in the throat again?

Yes.

Take off your hat, Miss Schmidt, please, and sit down here near the window, so that I can see better. So. Now, please open your mouth very wide. When I press down upon your tongue with this spoon, you will kindly say: *Ah!* That's right! Once more, please. Thank you. Your throat is indeed much affected again. You are in need of more rest and more care, my dear young lady. Can you not drop business altogether for a few months? The kind of life you lead is much too exacting (*literally*, attacking) for you.

Unfortunately, I cannot do that, doctor. As you know, I have an aged mother and a younger brother who is still going to school. I must work for all three of us.

Yes, I know that only too well. You should have some other less exacting occupation. Just such a thing as (gerade) giving lessons, where you have to talk so much, is exceedingly dangerous for one in your condition.

I have long wished to be able to do something else, but just now it is difficult to find a position in Berlin.

REVIEW AND CONVERSATION—(Continued)

Wenigſtens ſollten Sie Ihre Unterrichtsſtunden auf die allernötigſten beſchränken und ſo wenig wie möglich ſprechen. Laſſen Sie ſich wiederum dieſelbe Medizin und die Pulver machen, die ich Ihnen vor zwei Monaten verſchrieb. Sie haben wohl noch die Flaſche und die Pulverſchachtel vom letzten Mal?

You should at least limit your lesson hours to the very smallest number possible, (*literally*, least necessary) and talk as little as possible. Have the same medicine and powders prepared that I prescribed you two months ago. You probably still have the bottle and the powder box that I gave you the last time (*literally*, from the last time)?

Jawohl.

Yes, sir.

Es ſcheint mir, daß auch Ihre Nerven recht angegriffen ſind. Wir bekommen jedenfalls bald gutes Wetter. Benutzen Sie dasſelbe und gehen Sie täglich ein bis zwei Stunden ſpazieren, je nach dem Wetter. Abends haben Sie wohl Zeit dazu, nicht wahr?

It seems to me that your nerves are considerably affected, also. Probably we shall soon have good weather. Avail yourself of it and take a walk every day for one or two hours, according to the weather. Surely you have time for that in the evening, have you not?

O ja; ich bin aber abends immer ſo müde, daß ich mich am liebſten früh zu Bett lege.

Yes, but I am always so tired in the evening that I like best to go to bed early.

Sie müſſen ſich zwingen, wenn Ihnen Ihre Geſundheit lieb iſt. Möglichſt viel Bewegung draußen im Park iſt die beſte Medizin, die ich Ihnen verſchreiben kann. Der Menſch bedarf außer Speiſe, nicht nur Ruhe, ſondern auch gehörige Bewegung; vornehmlich bedürfen Sie der letzteren, da Sie faſt den ganzen Tag im Zimmer ſitzen müſſen. Folgen Sie einmal meinen Ratſchlägen während einiger Monate, und Ihr Zuſtand wird ſich von ſelbſt beſſern. — Bitte, empfehlen Sie mich Ihrer gnädigen Frau Mutter.

You must compel yourself (to walk) if you care for your health. As much exercise in the park as possible is the best medicine I can prescribe for you. Besides food, man needs not only rest but proper exercise as well; you especially need the latter, since you are obliged to sit indoors nearly all day long. Follow my advice for a few months, and your condition will be greatly improved.—Please give my best regards to your mother.

Adieu, Herr Doktor.

Good by, doctor.

COMMON PHRASES

die Geſundheit	the health
zur Geſundheit!	to your health!
auf jemandes Geſundheit trinken	to drink one's health, to toast one
eine Geſundheit ausbringen	to propose a toast
die Hand	the hand
eine leichte Hand haben für etwas	to be a ready hand at something
aus der Hand or aus den Händen laſſen	to let slip, to let escape
unter der Hand	underhand, secretly, privately
das hat Hand und Fuß	that is something like it, is complete
der Mund	the mouth
die Hand auf den Mund!	be silent!
aus der Hand in den Mund leben	to live from hand to mouth
mit Hand und Mund verſprechen	to promise solemnly
fortwährend im Munde führen	to have constantly in one's mouth, to talk constantly of
kein Blatt vor den Mund nehmen	to speak openly, unreservedly; to be candid
das Herz	the heart
mit Herz und Hand dabei ſein	to be body and soul in it
der Menſch	man, person
ein junger Menſch	a young man, a stripling, youth
es iſt kein Menſch da	there is nobody there
wir ſind alle Menſchen	we are all weak mortals
was iſt das für ein Menſch?	what kind of person is he?
die Ruhe	the rest, repose, quiet
ſich zur Ruhe ſetzen	to retire from business
laß mich in Ruhe	let me alone
Ruhe haben vor	to be quiet from
die Zeit	the time
lange Zeit vorher	long before this time
die alte Zeit	ancient times
vor alten Zeiten	of old, of yore, in olden times
die neue Zeit	modern times
zu gleicher Zeit mit	simultaneous(ly) with
alles hat ſeine Zeit	there is a time for all things
alles zu ſeiner Zeit	all in due time
zur unrechten Zeit	at the wrong time, untimely
außer der Zeit	out of season
der Zuſtand	the condition, state
in dem früheren Zuſtande	in statu quo
im traurigſten Zuſtande ſein	to be at the worst

COMMON PHRASES—(Continued)

angreifen	to attack
etwas richtig angreifen	to go the right way to work at something
auflegen	to apply, to impose
ein Buch auflegen	to publish a book
wieder auflegen	to reprint
zu etwas aufgelegt sein	to be disposed to *or* for
aufgelegt sein	to be in good humor
nicht aufgelegt sein	to be in bad humor, out of humor
hoffen	to hope
hoffen auf	to hope for
ich will nicht hoffen, daß	let me not hope that
sehen	to see, to look, to perceive, to regard
gerade vor sich hinsehen	to look straight ahead
gut sehen	to have a good eyesight
nicht gut sehen, schlecht sehen	to have a bad eyesight
weit sehen, weiter sehen	to see a great way off, to see farther off
zum Fenster hinaus sehen	to look out of the window
gern gesehen sein	to be liked
jemanden nicht gern sehen	to dislike one
nicht sehen wollen	to wink at
ich will gern sehen, wo das hinaus will	I shall be glad to see the issue of that
sehen lassen	to let see, to show, to exhibit
sich sehen lassen	to appear, to show off one's person
er läßt sich nicht sehen	he is not to be seen
siehe da! sehet!	behold! look there!
siehe	vide
ich sehe daraus	by that I see
daraus ist zu sehen	hence may be seen, hence it appears
darauf sehen	to mind
er sieht nicht auf's Geld	he does not care for money
einem in die Karten sehen	to look into one's cards, to pry into the secret motives of a person
zu sehen sein	to be within sight, to be seen
sein	to be, to exist
wenn es nicht anders sein kann	if it must be so, if it cannot be helped
es ist an mir, dir etc.	it is my, your *etc.* turn

COMMON PHRASES—(Continued)

ı mir iſt	what is in my power
ȝ ſind	there is, there are
ınſer zwölf	we are twelve of us
›as geweſen?	who has done that?
:n	to let alone, to leave off
ȝen	to set, to put, to place
›er jemand ſetzen	to put one over the head of one
Augen ſetzen	to disregard
nder ſetzen	to explain
ıran ſetzen	to venture, to risk something
Karte ſetzen	to stake upon a card
:mand ſetzen	to sit down by one
›rechen	to speak, to talk
nit ſich ſprechen	he listens to reason
ſprechen	to pronounce guilty
›rechen kommen	to get the floor
:rben	to die
Krankheit ſterben	to die of a sickness
ıun	to do
ı wohl daran	you do well therein
ir darum zu thun	it is of importance to me
ın	to brag
ı, *for instance*, es thut ihm	to benefit, *for instance*, it benefits him
t nicht gut	that will not do
ȝlichſtes thun	to do what is on one's power
›eiben	to drive, to carry on
ȝerſte treiben	to carry to extremes
en treiben	to subjugate
eten	to step
ı nahe treten	to offend one
:rſprechen	to promise
von etwas verſprechen	to expect a great deal of something, to be sanguine about something
:rſtehen	to understand
ht verſtehen	to misunderstand
ſtehen Sie darunter?	what do you mean by it?
erſtehen, or ſich auf etwas jen	to be skilful in something
teht ſich von ſelbſt	that is a matter of course
ſich!	of course!

COMMON PHRASES—(Continued)

werden	to become
was wird aus mir?	what will become of me?
es iſt nichts aus ihm geworden	nothing has come of him
wiſſen	to know
gern wiſſen mögen	to long to know
einen etwas wiſſen laſſen	to let one know
wiſſen Sie was?	I will tell you something!
er will nichts von Ihnen wiſſen	he will none of you
ziehen	to draw, to pull
den Hut ziehen	to take off the hat
den kürzeren ziehen	to fall short, to have the worst of it
an ſich ziehen	to attract
auf Flaſchen ziehen	to bottle
all, -er, -e, -es	all, every, any
alle beide	both of them
ſie alle	all of them
alle Menſchen	everybody
alles nur nicht, alles außer	all but
alles zuſammengenommen	all (taken) together, in toto
alt	old
das iſt etwas Altes	that is an old story
er iſt immer noch der alte	he is still the same
ander, -er, -e, -es	other, different
einmal über das andere	again and again
außer	out of, besides, except
außer dem Hauſe	out doors
außer der Stadt	out of town
außer ſich ſein	to be beside oneself
außer Schulden	out of debt
äußere	outer, outward
das Äußere	the outward appearance
äußerſt	utmost, extreme
das Äußerſte	the extremity
bald	soon
bald heute, bald morgen	sometimes today, sometimes tomorrow
bald ſo, bald ſo	now so, now otherwise
bekannt	known, acquainted
allgemein bekannt	notorious
eine bekannte Sache	a matter of notoriety
beſtimmt	determined, fixed
zur beſtimmten Zeit	at the appointed time

COMMON PHRASES—(Continued)

blau	blue
Berliner Blau	prussiate of iron
mit einem blauen Auge davonkommen	to come off with little injury
der blaue Montag	Saint Monday
blau machen	to spend an idle day
ins Blaue hinein	in the air, without aim, at random
breit	broad, wide
ſich breit machen	to strut
ſich mit etwas breit machen	to boast of
machen Sie ſich nicht breit	do not give yourself any airs
ein langes und breites ſprechen	to talk a great deal
dafür	for it, for that
ich kann nichts dafür	It is not my fault
ich bin dir gut dafür	I will answer for it
dafür iſt er deſto klüger	he makes amends by being smart
dahin	thither, there
die ſchönen Tage ſind dahin	the fine days are gone
damit	therewith
es iſt aus damit	there is an end of it
was wollen Sie damit ſagen?	what do you mean by that?
heraus damit!	out with it!
danach	after that, according to that
eine Stunde danach	an hour after
Sie ſehen ganz danach aus	you look just like it
nichts danach fragen	not to mind it
danach handeln	to act accordingly
er, ſie, es iſt auch danach, *for instance*, der Hut iſt zwar billig, aber er iſt auch danach	he, she, it is accordingly, too, *for instance*, the hat is cheap, surely, but its quality is bad enough, too
dann	then
dann und wann	now and then
ſelbſt dann	even then
dick	thick
eine dicke Backe	a swollen cheek
durchaus	throughout, thoroughly, entirely
wenn Sie es durchaus wollen	if you insist upon it
einmal	once
auf einmal	all at once
ein für allemal	once for all
nicht einmal	not even
noch einmal ſoviel	as much again

COMMON PHRASES—(Continued)

frei	free
aus freien Stücken	of one's own accord
ins Freie gehen	to go into the open air
ein freies Leben	a loose mode of life
freie Hand haben	to have free scope
auf freien Fuß setzen / frei lassen	to set free *or* at liberty
frei machen	to deliver, to redeem
einen Brief frei machen	to pay the postage on a letter
frei sein	to be at liberty, to have no engagements
ich bin so frei	I take the liberty
frei heraus	frankly, openly
ganz	whole
ganzes Geld	large pieces of money
die ganze Mutter	the mother all over
ein ganzer Mann	a man as he should be
gern	willingly
etwas gern haben	to like something
gar gern, von Herzen gern	with all my heart
gern geben	to be liberal
ich habe es nicht gern gethan	I did not do it on purpose and I am sorry for it
groß	large, big
sein großer *or* größerer Bruder	his elder brother
ein großer Mann	a great man
sich groß machen, groß thun	to boast
groß werden	to grow up
Kinder groß ziehen	to bring up children

PHONOGRAPH EXERCISE

1. Guten Tag. Was kann ich für Sie thun?
2. Ich bin seit einiger Zeit gar nicht recht wohl, Herr Doktor. Ich bitte Sie, mich einmal gründlich zu untersuchen.
3. Das will ich gern thun. Setzen Sie sich, bitte. Wie ist Ihr Appetit?
4. . . . . .
5. Haben Sie gesunden, regelmäßigen Schlaf?
6. . . . . .

PHONOGRAPH EXERCISE—(Continued)

7. Haben Sie oft Kopfweh?

8. . . . . .

9. Haben Sie sonst Schmerzen, in der Lunge oder dem Magen?

10. . . . . .

11. Was ist Ihre Beschäftigung?

12. . . . . .

13. Wieviele Mahlzeiten nehmen Sie am Tage?

14. . . . . .

15. Wieviele Male essen Sie Fleisch in der Woche?

16. . . . . .

17. Sie sollten viel weniger Fleisch essen und mehr leicht verdauliche Speisen zu sich nehmen. Trinken Sie alkoholische Getränke?

18. . . . . .

19. Leiden Sie hin und wieder an Übelkeit, Aufstoßen und dergleichen?

20. . . . . .

21. Erlauben Sie mir Ihren Puls, bitte.—90 Pulsschläge in der Minute. Das ist ein bißchen viel. Leiden Sie vielleicht an Herzbeklemmungen?

22. . . . . .

23. Bitte stehen Sie auf, damit ich die Lungen untersuchen kann. Atmen Sie recht tief, bitte. Noch einmal.—Sie können sich wieder setzen. Haben Sie schon einmal eine schwere Krankheit gehabt?

24. . . . . .

25. Lassen Sie mich Ihre Zunge sehen.—Sie sind im allgemeinen ziemlich gesund. Symptome eines besonderen Übels sind nicht zu finden. Was Ihnen fehlt, ist Ruhe; vornehmlich bedürfen Ihre Nerven, welche stark angegriffen zu sein scheinen, der äußersten Schonung.

26. Soll ich eine bestimmte Lebensweise führen, Herr Doktor?

27. Ja, beobachten Sie die folgenden Verhaltungsmaßregeln: (Give general directions about exercise and diet).

PHONOGRAPH EXERCISE—(Continued)

28. Soll ich eine Medizin nehmen?

29. Ja, ich werde Ihnen einige Pulver zur Beruhigung Ihrer Nerven verschreiben.

30. Wie oft soll ich dieselben nehmen?

31. . . . . .

32. Wann soll ich wiederkommen?

33. . . . . .

***

34. Sie sehen schlecht aus, Herr Fischer; fehlt Ihnen etwas?

35. Ja, ...

36. Sie sollten einen Arzt zu Rate ziehen und zwar möglichst bald; oder haben Sie es schon gethan?

37. . . . . .

38. Meine Gesundheit ist auch nicht die allerbeste. Ich will, schon seit ich von meiner Reise zurück bin, alle Tage einen Arzt consultieren, aber ich habe immer noch keine Zeit dazu gefunden.

39. Sie thun Unrecht daran, so lange zu warten. Ein kleines Übel kann leicht zu einer höchst gefährlichen Krankheit werden, falls man nicht zur rechten Zeit Abhilfe schafft. Was fehlt Ihnen denn?

40. . . . . .

41. Ich hoffe, daß sich Ihr Zustand bald bessern wird.

***

42. Man hat mir erzählt, daß Fräulein Bertha Hoffmann schwer krank ist; wissen Sie etwas darüber?

43. Ja, es wird allgemein befürchtet, daß sie sterben wird; es ist eine Verschlimmerung eingetreten.

44. Das ist sehr traurig, in der That. Es thut mir außerordentlich leid, obgleich ich das Mädchen nicht näher gekannt habe. Haben Hoffmanns außer dieser Tochter noch andere Kinder?

45. . . . . .

LESSON XX

VOCABULARY

abbiegen (trans.), *to bend off;* (*intr.*) **von,** *to turn in, away from.*
bog ab, *bent off* (imp.).
abgebogen, *bent off* (past part.).
abreiſen, *to leave, to start off, to depart.*
abſtatten, *to pay, to discharge, to give.*
die Allee,n, *the avenue(s).*
die Pappelallee, *the poplar-lined avenue.*
anfangen, *to commence.*
er fängt an, *he commences.*
fing an, *commenced* (imp.).
angefangen, *commenced* (past part.).
die Anlage,n, *the plant(s), establishment(s).*
anlegen, *to put to, to put on, against; to establish, to build.*
die Ausfahrt,en, *the outing(s), drive(s).*
ausdehnen, *to extend.*
ausgedehnt, *extensive.*
der Baron,e, *the baronet(s), baron(s).*
die Baronin,nen, *the baroness(es).*
bauen, *to build, to grow, to raise* (corn, potatoes, etc.).
beabſichtigen, *to intend.*
bemühen, *to trouble, to inconvenience.*
beſtändig, *continuous(ly).*
der Betrieb,e,* *the carrying on, management; business.*
der Fabrikbetrieb,* *the manufacturing business.*
der Boden, *the bottom; the ground.*
die Böden, *the bottoms, the grounds.*
braun, *brown.*
der Braune(n), *the bay horse(s).*
die Chauſſee,n, *the macadamized highway(s).*
ebenfalls, *likewise, also.*
eigen, *own; peculiar(ly), particular(ly).*
die Eltern, *the parents.*
die Großeltern, *the grandparents.*
errichten, *to erect, to build.*

VOCABULARY—(Continued)

die Familie,n, *the family (ies).*
der Feiertag,e, *the holiday(s)*
das Feſt,e, *the feast(s), holiday(s).*
das Pfingſtfeſt, *Whitsuntide.*
die Freundſchaft,en, *the friendship(s).*
die Gaſtfreundſchaft, *the hospitality.*
froh,* *glad, enjoyable.*
der Gaul,* *the horse, nag.*
die Gäule, *the horses, nags.*
die Gegend,en, *the region(s), neighborhood, section(s) of country.*
die Gerſte, *the barley.*
der Großvater, *the grandfather.*
die Großväter, *the grandfathers.*
der Grund, *the ground; the hollow.*
die Gründe, *the hollows.*
das Grundſtück,e, *the piece(s) of real estate.*
Grund und Boden, *soil.*
das Gut, *the property, farm.*
die Güter, *the goods, properties, farms.*
das Landgut, *the farm.*
der Hafer, *the oats.*
herzlich, *hearty(ily).*
intereſſieren,† *to interest,* (refl.) *to be interested.*
die Kartoffel,n, *the potato(es).*
die Koſten, *the costs, expenses.*
der Kreis,ſe, *the circle(s).*
der Umkreis, *the circuit, compass, vicinity.*
das Land, *the country, land.*
die Länder, *the countries.*
das Vaterland, *the fatherland, native country.*
die Landſtraße,n, } *the country road(s).*
der Landweg,e, }
liefern, *to furnish.*
der Mais, *the corn.*
das Material,ien,* *the material(s).*
das Rohmaterial, *the raw material.*
die Meile,n, *the mile(s).*
die Pappel,n, *the poplar(s).*
das Pferd,e, *the horse(s).*
Pfingſten, *pentecost, whitsuntide.*
der Plan, *the plan, project.*
die Pläne, *the plans, projects.*
prachtvoll, *magnificent(ly).*
roh, *raw; brutal.*
der Roggen, *the rye.*
die Rübe,n, *the beet(s).*
die Zuckerrübe, *the sugar beet.*
Schleſien, *Silesia.*
der Sitz,e, *the seat(s).*
der Familienſitz, *the homestead.*
die Station,en, *the station(s).*
das Tier,e, *the animal(s).*
verbringen, *to pass, to spend.*

VOCABULARY — (Continued)

der Verkehr, (no plural) *the traffic.*
der Wagenverkehr, *the wagon traffic.*
verleben, *to pass, to spend.*
der Weizen, *the wheat.*
wild, *wild.*
ziehen, *to grow, to raise,* (see Vocabulary Lesson XVIII).
der Zucker, *the sugar.*
die Zuckerfabrik, *the sugar mill.*

PHONOGRAPH RECORD

PHRASES AND SENTENCES

(Herr Jones trifft Herrn Schmidt.)

Haben Sie bereits Pläne für das Pfingstfest gemacht, Herr Jones?

Ja, ich bin soeben von Herrn Baron von Hellmers eingeladen worden,* die Feiertage auf seinem Landgute zu verleben, und ich beabsichtige, morgen dahin abzureisen.

Da werden Sie einige recht frohe Tage verbringen. Hellmers ist die Gastfreundschaft selbst und hat die besten Pferde in ganz* Schlesien. Viel Vergnügen!

Danke. Auf Wiedersehen.

***

(Herr Jones trifft auf der Station nahe Hellmershausen ein und wird von Herrn Baron von Hellmers selbst abgeholt.)

Seien Sie mir herzlich willkommen, Herr Jones.

(Mr. Jones meets Mr. Smith.)

Have you made your plans yet for the Whitsuntide holidays, Mr. Jones?

Yes, I have just been invited by Baron von Hellmers to spend the holidays on his farm, and I intend to leave for there tomorrow.

Then you will pass a few very enjoyable days. Hellmers is hospitality itself, and has the best horses in all Silesia. I hope you will have a good time.

Thanks. Au revoir.

***

(Mr. Jones arrives at the station, near Hellmershausen, and is met by Baron von Hellmers himself.)

A hearty welcome (*literally,* be heartily welcome) Mr. Jones.

PHRASES AND SENTENCES—(Continued)

Sehr liebenswürdig von Ihnen, Herr Baron, daß Sie sich persönlich bemüht haben, mich abzuholen.

Very kind of you, Baron, to have personally taken the trouble to meet me (*literally*, fetch me).

Bei solch prächtigem Wetter benutze ich jede Gelegenheit zu einer Ausfahrt. Wie gefallen Ihnen meine zwei Braunen?

In such fine weather I take every opportunity for a drive. How do you like my two bay horses?

Ein Paar prachtvolle Thiere, in der That.

A splendid pair of animals, indeed.

Bitte, steigen Sie zuerst ein; die Gäule[9] sind etwas wild. —Hier, lieber Freund, wo wir von der Chaussee abbiegen, fängt mein Gut an.

Get in first, please; the horses are somewhat wild.—Here, my friend, where we turn from the highway, my farm commences.

Sie haben ausgezeichnete Landwege hier; sie müssen seiner Zeit[10] mit großen Kosten angelegt worden sein.[3]

You have excellent country roads hereabouts; they must have been built at great expense in their time.

Nicht alle sind so gut wie dieser. Er wurde von meinen Großeltern angelegt,[1] weil wir auf unserem Gute einen ausgedehnten Fabrikbetrieb[9] haben, der einen beständigen Wagenverkehr mit sich bringt. Sehen Sie dort links die große Anlage?

Not all of them are as good as this one. It was built by my grandparents, because we carry on (*literally*, we have) a large manufacturing business on our estate, calling for a great deal of (*literally*, continuous) wagon traffic. Do you see the large establishment to the left (dort links)?

Jawohl.

Yes sir.

Das ist unsere Zuckerfabrik. Sie ist ebenfalls von meinem Großvater errichtet worden.[9]

That is our sugar mill. It also was built by my grandfather.

PHRASES AND SENTENCES—(Continued)

Ziehen Sie alle nötigen Zuckerrüben auf Ihrem eigenen Grund und Boden?

Do you grow all the sugar beets necessary on your own soil?

O nein! Alle Güter im Umkreise von zwei deutschen Meilen* liefern die Rohmaterialien.* Wir können dieser Tage der Fabrik einen Besuch abstatten, wenn es Sie interessiert.'

O no! All the farms for two German miles around (*literally*, in the compass of two miles) furnish the raw material. We may visit the factory one of these days, if it interests you.

Ja, das soll mir großes Vergnügen machen. Was bauen Sie außer Zuckerrüben noch in dieser Gegend?

Yes it would afford me great pleasure. What else do you grow in this section of the country besides sugar beets?

O, meist alles; Weizen, Gerste, Hafer, Roggen, Kartoffeln und auch etwas Mais. Sehen Sie, dort am Ende dieser Pappelallee steht unser alter Familiensitz. In wenigen Minuten sind wir zu Hause.

O almost everything; wheat, barley, oats, rye, potatoes, and some corn too. Look, there at the end of this poplar-lined avenue stands our old homestead. We shall be home in a few minutes.

(Fortsetzung folgt.)

(To be continued.)

REMARKS

1. The *imperfect indicative of the passive voice* is formed with the imperfect indicative of the auxiliary „werden" and the past participle. Thus,

ich wurde		*I was*
du wurdest		*thou wast*
er, sie, es wurde	geschlagen,	*he, she, it was*
wir wurden		*we were*
ihr wurdet		*you were*
Sie, sie wurden		*you, they were*

beaten.

*A German mile is equal to about 4½ English miles.

2. The *perfect indicative of the passive voice* is formed with the perfect indicative of „werden" and the past participle. Thus two past participles come together; namely, that of the auxiliary and that of the verb. The regular past participle of „werden" is „geworden," but the prefix ge is omitted when „werden" serves as an auxiliary. The order of words in the German sentence is such that the participle of the auxiliary falls at the end.

ich bin		*I have*
du biſt		*thou hast*
er, ſie, es iſt	geſchlagen worden,	*he, she, it has*
wir ſind		*we have*
ihr ſeid		*you have*
Sie, ſie ſind		*you, they have*

been beaten.

Compare, also, Lesson IX, Art. **3**, on the use of the imperfect and perfect tenses.

3. The *perfect infinitive of the passive voice* is formed with the perfect infinitive of „werden" and the past participle of the verb, omitting again the prefix ge of the auxiliary.

geſchlagen worden ſein, *to have been beaten.*

If this infinitive follows another verb requiring „zu," this word is placed before „ſein." Thus,

er ſcheint geſchlagen worden zu ſein, *he seems to have been beaten.*

4. The noun „das Material" is an irregular noun, inasmuch as it forms its plural by adding **ien**, and its genitive singular by adding **s**; thus, „des Materials."

5. „Ganz" and „halb" when used, as in this instance, without the article before a neuter geographical name, are indeclinable. The names of countries and places are neuters, with few exceptions; as „die Schweiz," "Switzerland"; „die Türkei" (accent on the second syllable), "Turkey"; „der Elſaß" (accent on the first syllable), "Alsace." These exceptions not being neuters *always* require the definite article.

ganz Schleſien,
das ganze Schleſien, } *all Silesia.*

durch halb Berlin,
durch das halbe Berlin, } *through half of Berlin.*

but only, „die ganze Schweiz," *all* or *the whole of Switzerland.*

6. The adjective „froh" is often construed, like „wert, müde, ſchuldig, gewiß" (see Lesson XVII, Art. **16**), with the genitive case.

Er kann ſeines Lebens nicht froh werden.
He cannot get to enjoying his life.

7. The foreign verb „intereſſieren" is either used transitively like its English equivalent, as in the phrase

die Sache intereſſiert mich, *the thing interests me,*

or reflexively, when it is construed with the preposition „für".

ich intereſſiere mich für die Sache, *I am interested in the matter.*

8. „Gaul" is properly an inferior kind of a horse, "a nag"; but in the language of a sportsman it is often applied even to the best horses.

9. The word „Betrieb" is sometimes exceedingly difficult to render in English, there being no equivalent noun having its various meanings. Examples will be found in the Drill.

10. „Seiner Zeit" is an adverbial expression in which the pronominal adjective „ſeiner" never changes. But when the preposition „zu" precedes it, the pronominal adjective always changes according to the changes of the noun to which it refers. The expression is then equivalent to the English "in my, thy, his, etc. time," while the adverbial expression without „zu" means "once, at the time, at some time in the past."

DRILL

(See Art. 1.)

Der Landweg wurde von meinen Großeltern angelegt.

The country road was built by my grandparents.

Wann wurde dieſes Haus gebaut?—Dieſes Haus iſt ſchon ſehr alt; es wurde im Jahr 1806 gebaut.

Wann wurde jenes große Hotel errichtet?—Jenes Hotel wurde errichtet, als ich noch ein kleiner Junge war; es iſt dreißig Jahre alt.

Sie haben das Pfingſtfeſt bei Herrn Hoffmann verlebt, nicht wahr?—Ja, ich wurde ſchon im Februar von ihm eingeladen, ihn zu Pfingſten zu beſuchen.

Iſt das Gut des Herrn Hoffmann weit von der Bahnſtation?—Ja, ziemlich weit.—Wurden Sie abgeholt, oder mußten Sie zu Fuß gehen?—O nein, ich wurde von Herrn Hoffmann ſelbſt mit einem Wagen abgeholt.

Sind dies Ihre Bücher, Herr Doktor? Sie wurden heute vormittag von einem Knaben hier im Hotel abgeliefert.—Ja, es ſind meine Bücher.

Haben Sie ſchon die Zeitung geleſen?—Jawohl.—Wie ſind die Weizenpreiſe heute?—Weizen wurde geſtern zu ſehr billigem Preiſe angeboten, iſt aber heute wiederum geſtiegen.

Haben Sie auch in der Zeitung über das neue Stück geleſen, das man geſtern abend zum erſten Male gegeben hat?—Ja, die Zeitungen waren voll davon, das Stück wurde von faſt allen heftig angegriffen.

Wiſſen Sie ſchon, daß Herr Meier geſtern von ſeiner Reiſe zurückgekommen iſt?—Ja, es wurde mir bereits angekündigt.

Haben Sie ſchon gehört, daß Fräulein Müller geſtorben iſt?—Ja, es wurde mir bereits erzählt.

Haben Sie etwas über das große Konzert geleſen, das man zu geben beabſichtigt?—Ja, es wurde geſtern Verſchiedenes darüber erwähnt.

Waren Sie beim Konſul?—Ja.—Bitte erzählen Sie doch!—Ich wurde zuerſt nach meinem Namen gefragt, dann wurde ich gebeten,

näher zu treten, und in ein großes Zimmer geführt, wo ich von dem Herrn Konsul begrüßt wurde; er war sehr liebenswürdig und sprach wohl über eine Stunde mit mir.

(See Art. 2.)

Ich bin soeben von Herrn Baron von Hellmers eingeladen worden, die Feiertage auf seinem Landgute zu verleben.

I have just been invited by Baron von Hellmers to spend the holidays on his farm.

Die Zuckerfabrik ist ebenfalls von meinem Großvater errichtet worden.

The sugar mill was also built by my grandfather.

Bist du eingeladen worden?—Nein, ich bin nicht eingeladen worden.

Ist er gefragt worden?—Ja, er ist gefragt worden.

Ist sie gegrüßt worden?—Ja, sie ist gegrüßt worden.

Ist das kleine Mädchen gefunden worden?—Nein, es ist noch nicht gefunden worden.

Sind Sie in jenem Laden gut bedient worden?—O ja, wir sind sehr gut bedient worden.

Wir sind gestern abend von Herrn Hoffmann gefragt worden, ob wir ihn am Mittwoch besuchen wollen.

Was für Bücher haben Sie da?—Ich habe sie selbst noch nicht angesehen. Sie sind mir von meiner Buchhandlung zugeschickt worden.

Wie alt ist das Gebäude, in welchem Ihr Herr Bruder wohnt?—Das Gebäude ist noch gar nicht alt; es ist erst vor zwei Jahren gebaut worden.

Von wem ist das neue Theater gebaut worden?—Es ist im Jahr 1820 von Schinkel errichtet worden.

Wann sind die Waren für Heintz und Söhne abgeliefert worden?—Die Waren sind bereits vorgestern abgeliefert worden.

Es ist mir erzählt worden, daß Sie meinen kleinen Sohn geschlagen haben; wie kommen Sie dazu?—Ich habe ihn nicht geschlagen; er ist von einem anderen Jungen geschlagen worden.

Es ist uns gestern abend angekündigt worden, daß wir morgen abreisen müssen.

Hat man Ihnen erlaubt, sich die große Maschinenfabrik von Borsig anzusehen?—Nein, es ist uns nicht gestattet worden; es wurde uns gesagt, daß niemand hineingehen darf.

Was fehlt dem Herrn Müller, Herr Doktor?—Das kann ich Ihnen nicht sagen; ich bin nicht konsultiert worden.

Warum sind diese Briefe gestern nicht beantwortet worden, Herr Buchhalter?—Ich bitte um Entschuldigung, Herr Hoffmann; Fräulein Braun hatte sie unter dieses Buch hier gelegt, und da sind sie vergessen worden.

Fräulein Braun, bringen Sie mir alle Briefe, die gestern nicht beantwortet worden sind; wieviele sind es?—Sechs im ganzen.

Sind die Rechnungen von Müller und Meyer bezahlt worden?—Ich weiß nicht, ob sie bezahlt worden sind; ich will aber die Buchhalterin fragen, die wird es wissen.

Weiß man bereits, wer die Fenster eingeschlagen hat?—Nein; die Sache ist zwar gründlich untersucht worden, aber derjenige, der es gethan hat, ist bis jetzt noch nicht gefunden worden.

Können sie sich noch auf Herrn Watkins besinnen?—O ja, sehr gut; ich bin erst vor kurzem an ihn erinnert worden, und zwar durch einen Gruß, der mir von seinem Cousin übermittelt worden ist.

(See Art. 3.)

Diese Landwege müssen seiner Zeit mit großen Kosten angelegt worden sein.

These country roads must have been built at great expense in their time.

Wo sind die Stöcke, die der Herr Doktor heute früh gekauft hat?—Ich kann sie nicht finden; sie müssen bereits abgeholt worden sein.

Ist das dieselbe Fabrik, die Sie mir vor einem Jahre zeigten?—Ja, es ist dieselbe.—Dann muß der Betrieb seit jener Zeit sehr ausgedehnt worden sein, denn die Anlage ist jetzt zweimal so groß als früher.

Haben Sie ein gutes Messer?—Ja hier.—Das ist in der That ein gutes Messer, es ist sehr scharf; es kann noch nicht oft benutzt worden sein.

Wie kommen diese Bücher auf mein Zimmer?—Sie müssen hereingebracht worden sein, als Sie nicht zu Hause waren.

Dieses Haus muß schon recht alt sein; es sieht wenigstens so aus.—Ja, es muß vor mehr als hundert Jahren errichtet worden sein.

Haben Sie noch welche von den blauen Briefbogen, die Sie mir kürzlich zeigten?—Nein, ich glaube nicht; sie scheinen bereits alle verkauft worden zu sein.

Diese Straße scheint lange nicht mehr benutzt worden zu sein; sie ist sehr schlecht; man kann kaum darauf fahren.

Warum ist der alte Herr Professor hinausgegangen?—Das ist ein komischer alter Herr; er hat jedenfalls geglaubt, beobachtet worden zu sein, und das ist ihm unangenehm.

Der junge Amerikaner ist, wie es scheint, in den besten Familien der Stadt bekannt.—Ja, er scheint gut empfohlen worden zu sein.

Sie entschuldigen; ich glaube vorhin von Ihnen gegrüßt worden zu sein; ich kann mich Ihrer jedoch nicht erinnern.—Mein Name ist Meier; ich glaube Ihnen einmal vorgestellt worden zu sein und zwar in München.—Ganz richtig, jetzt errinnere ich mich.

Diese Bücher scheinen sehr oft gelesen worden zu sein; es fehlen in jedem zwei bis drei Blätter.

(See Art. 4.)

Das Material, des Materials, die Materialien.

The material, of the material, the materials.

Wer liefert Ihnen die Rohmaterialien für Ihre Fabrik?—Alle Güter im Umkreise von zwei deutschen Meilen.

Was ist der Preis des Rohmaterials?—Das ist verschieden, je nach der Qualität des Materials.

Sind die Rohmaterialien schwer oder leicht zu bekommen?—Manche der Materialien müssen wir aus England kommen lassen; sie sind demnach ziemlich teuer; andere Materialien wiederum können wir im Lande billig kaufen.

Wieviel benutzen Sie von dem teuren und wieviel von dem billigen Material?—Von dem teuren Material benutzen wir zweimal soviel als von dem billigen.

(See Art. 5.)

Der Herr Baron hat die beſten Pferde in ganz Schleſien.

The Baron has the best horses in all Silesia.

Sie waren lange auf Reiſen, Herr Baron, nicht wahr?—Ja, ich bin durch ganz Amerika gereiſt.

Kennen Sie den Elſaß?—O ja, es iſt ein ſchönes Land, namentlich ſeit es deutſch geworden iſt. Es wird auch jetzt im ganzen Elſaß nur deutſch geſprochen.

Haben Sie der ſchönen Schweiz ſchon einmal einen Beſuch abgeſtattet?—Das will ich meinen; es giebt kaum eine Stadt in der ganzen Schweiz, die ich nicht kenne.

Welche Stadt hat Ihnen in England am beſten gefallen?—Es giebt in ganz England nur eine Stadt, die mir gefällt, und das iſt London.

Guten Tag, lieber Vetter. Gut, daß ich Sie treffe; ich bin bereits durch halb Berlin gefahren und konnte Sie nicht finden.

Haben Sie ſich das neue Theaterſtück angeſehen?—Ja.—Nun, wie war es?—Ausgezeichnet. Ich ſage Ihnen, ganz Berlin ſpricht davon.

(See Art. 6.)

Er kann ſeines Lebens nicht froh werden.

He cannot be enjoying life.

Was fehlt Ihnen, Sie ſehen ja ganz krank aus.—Ich kann meines Lebens nicht mehr froh werden; heute giebt es dieſes und morgen jenes; ich komme aus der Unruhe gar nicht mehr heraus.

Sie müſſen ſich nichts aus ſolchen Sachen machen; ſie ſind nicht der Mühe wert, ſich den Kopf darüber zu zerbrechen.

Was iſt mit dem jungen Müller geſchehen?—Er hat ſich einer ſehr böſen Sache ſchuldig gemacht.—Sind Sie deſſen gewiß?—Ja, ich bin deſſen ganz gewiß.

(See Art. 7.)

Wir können dieſer Tage der Fabrik einen Beſuch abſtatten, wenn es Sie intereſſiert.

We may pay a visit to the factory one of these days, if it interests you.

Wollen wir uns einmal die Zuckerfabrik anſehen? Intereſſiert Sie das?—O ja, ich intereſſiere mich ſehr für allerlei Maſchinen.

Wo waren Sie?—Wir waren in der Fabrik; es hat mich ſehr intereſſiert, alle die Maſchinen zu ſehen.

Intereſſieren Sie ſich für Gemälde?—Ja, ich intereſſiere mich ſehr dafür.

Intereſſiert ſich Ihr Herr Bruder für Pferde?—Nein, Pferde intereſſieren ihn nur wenig, deſto mehr intereſſiert er ſich für allerlei Maſchinen und Bücher.

Intereſſiert es Sie, einmal das Leben auf einem deutſchen Landgute kennen zu lernen?—O ja, das intereſſiert mich ſehr.—Nun, dann beſuchen Sie mich zum Pfingſtfeſt auf meinem Gute.

Soll ich Ihnen etwas von meinen Reiſen erzählen?—Ja bitte; es intereſſiert uns ſehr zu hören, was Sie auf Ihren Reiſen geſehen und gehört haben.

(See Art. 9.)

Wir haben auf unſerem Gute einen ausgedehnten Fabrikbetrieb.

We carry on an extensive manufacturing business on our farm.

Iſt der Betrieb (the carrying on, running) einer Zuckerfabrik ſehr teuer?—O ja.

In welchem Monat wird ſie in Betrieb geſetzt (started, *literally* put into running)?—Im September.

Haben Sie den Betrieb (the management) unter ſich?—Nein, mein Bruder.

(See Art. 10.)

Die alte Dame muß ſeiner Zeit recht hübſch geweſen ſein.

The old lady must have been very pretty once.

Sie haben da einen prachtvollen, alten Spazierſtock; der muß viel Geld gekoſtet haben.—Allerdings; ich habe ſeiner Zeit nicht weniger als 20 Mark dafür bezahlt.

Sie haben mir eine Rechnung über dreißig Mark und fünfundzwanzig Pfennige geſchickt.—Ganz richtig. Ihre Rechnung

betrug zuerst fünfzig Mark; dann bezahlten Sie seiner Zeit neunzehn Mark und fünfundsiebzig Pfennige, so daß jetzt noch dreißig Mark und fünfundzwanzig Pfennige zu bezahlen sind.

Haben Sie Herrn Müller gekannt, der gestern gestorben ist?—O ja; ich bin seiner Zeit viel mit ihm zusammengetroffen.

Wer ist jener alte Mann?—Das ist Herr Schmidt. Er hat seiner Zeit ein großes Geschäft und viel Geld gehabt, aber später alles verloren.

Giebt es gute Theater in Hamburg?—Das kann ich Ihnen leider nicht sagen; ich war schon lange nicht mehr dort; zu meiner Zeit gab es nur ein Theater dort, und das war herzlich schlecht.

Wie lange waren Sie schon nicht mehr in New York?—O, schon über 30 Jahre nicht mehr?—Gab es zu Ihrer Zeit schon Pferdebahnen dort?—Ja, aber nur wenige.

Was die Kinder heute alles in der Schule lernen müssen! Zu unserer Zeit war das nicht nötig. Zu jener Zeit hat man sich auf Lesen, Schreiben und Rechnen beschränkt.

Sie haben in Bonn studiert, sagen Sie? War zu Ihrer Zeit ein Professor Graus dort?—Nein, zu meiner Zeit hat Herr Professor Graus nicht mehr gelebt; er war bereits zwei Jahre tot, als ich nach Bonn kam.

(„verleben," „verbringen.")

Wo haben Sie die Feiertage verlebt?—Ich habe die Feiertage zu Hause bei meinen Eltern verlebt.

Where did you spend the holidays?—I spent the holidays at home with my parents.

Sind Sie im Hause des Herrn Müller bekannt?—O ja, ich habe in der Familie manche glückliche Stunde verlebt.

Waren Sie lange in Berlin?—Ja, ich habe dort meine Schulzeit verlebt.

Ihr Freund ist Amerikaner, nicht wahr?—Jawohl, aber er spricht sehr gut deutsch, fast so gut wie ein Deutscher, weil er viele Jahre in Berlin verlebt hat.

Wie verbringen Sie Ihre Sonntage?—Ich verbringe die Sonntage meistens zu Hause bei meiner Familie.

Was thut der Amerikaner mit seinem Geld?—Er verbringt es mit Essen und Trinken, teuren Pferden und dergleichen.

Was ist aus dem kleinen Emil geworden?—Nichts ist aus ihm geworden; er hat seine Zeit mit allerlei schlimmen Sachen verbracht, statt fleißig zu studieren.

Wie verbringen Sie Ihre Abende, Herr Doktor?—Ich verbringe meine Abende im Konzert oder im Theater.

REVIEW AND CONVERSATION

Freienwalde, den 14. Mai 1902.
Lieber Freund Pearson!

Sie versprachen mir bei unserem letzten Zusammentreffen in Berlin, mich einmal auf dem Gute meiner Eltern zu besuchen. Da wir nun Pfingsten vor uns haben und dies die schönste Zeit auf dem Lande ist, erlaube ich mir, Sie an Ihr Versprechen zu erinnern und Sie zu bitten, während des Pfingstfestes unser Gast zu sein, falls Sie nicht bereits andere Pläne gemacht haben. Von seiten meiner Eltern und meiner Schwester, denen ich viel von Ihnen erzählt habe, erwartet Sie ebenfalls ein herzliches Willkommen. Schreiben Sie mir, bitte, welchen Zug Sie zu benutzen beabsichtigen, damit ich einen Wagen für Sie auf der Station Reichenbach, der nächsten zu unserem Landgute, bereit haben kann. Mit vielen Grüßen, Ihr

Albert Weber.

Freienwalde, May 14, 1902.
Dear friend Pearson:

At our last meeting in Berlin you promised to visit me some day (einmal) at my parents' farm. Since we have Whitsuntide before us, and this is the most beautiful time of the year in the country, I take the liberty (*literally*, permit myself) to remind you of your promise, and to ask you to be our guest during the Whitsuntide holidays, in case you have not already made different plans. A hearty welcome awaits you from my parents and my sister as well, to whom I have said much about you. Write me, please, what train you intend to take, in order that I may have a carriage ready for you at station Reichenbach, the (station) nearest our farm. With many regards,

Yours,

Albert Weber.

Berlin, den 16. Mai 1902.
Mein werter Freund!

Ihren lieben Brief habe ich erhalten und ich sage Ihnen vor allem meinen herzlichsten Dank für Ihre liebenswürdige Einladung; ich folge derselben, wie Sie sich

Berlin, May 16, 1902.
My dear friend:

I have received your (kind) letter, and first of all I must thank you most heartily (*literally*, say to you my heartiest thanks) for your kind invitation; I shall

REVIEW AND CONVERSATION—(Continued)

wohl denken können, nur zu gern. Ich freue mich darauf, Sie wiederzusehen und die Bekanntschaft Ihrer lieben Eltern und Ihrer Fräulein Schwester zu machen. Bitte, empfehlen Sie mich ihnen vor der Hand bestens.

Auch noch aus einem anderen Grunde freue ich mich auf den Besuch bei Ihnen. Ich habe schon lange gewünscht, das Leben auf einem deutschen Landgute mit eigenen Augen kennen zu lernen und namentlich auf einem solchen, auf welchem, wie auf dem Ihrigen, eine Zuckerfabrik ist. Ich interessiere mich, wie Sie wissen, dafür, weil mein Vater in Amerika ebenfalls eine solche Anlage besitzt.

Ich beabsichtige morgen, Sonnabend, den 17ten, mit dem Frühzuge um acht Uhr von hier abzureisen, so daß ich zu Mittag etwa in Reichenbach eintreffen werde.

Ihnen noch einmal dankend, in alter Freundschaft, Ihr

James W. Pearson.

***

Seien Sie mir herzlich willkommen. Haben Sie eine gute Reise gehabt?

Ja, es war ganz prächtig. Besseres Wetter konnte ich mir für einen Besuch bei Ihnen gar nicht wünschen.

Sie werden ziemlich hungrig sein. Wollen wir nicht im Bahnhofsrestaurant etwas essen und trinken, bevor wir uns nach Freienwalde auf den Weg machen?

accept it, as you may well imagine, only too gladly. I am looking forward with pleasure to meeting you again, and to making the acquaintance of your dear parents and your sister. For the present, please give them my best regards (*literally*, recommend me to them in the best manner).

I look forward to my visit with you with pleasure for still another reason. I have been wishing for a long time to get a knowledge of life on a German farm from personal observation (*literally*, with own eyes), and especially on such a one as yours, on which there is a sugar mill. I am interested in this, as you know, because my father also owns such an establishment in America.

I intend to leave here tomorrow morning, Saturday the 17th, on the eight o'clock train, so that I shall arrive at Reichenbach about noon.

Thanking you once more in old friendship, yours,

James W. Pearson.

***

My heartiest welcome (*literally*, be heartily welcome to me). Did you have a pleasant journey?

Yes, it was simply glorious. I could not wish for better weather for a visit with you.

You must be (*literally*, you are probably) quite hungry. Shall we not have something to eat and drink in the station restaurant before we start for (*literally*, make on the road for) Freienwalde?

REVIEW AND CONVERSATION—(Continued)

Ja, in der That, ich bin hungrig und durstig. Ich habe heute früh nur eine Tasse Kaffee und etwas Semmel zu mir genommen.

Yes, indeed, I am both hungry and thirsty. I had only a cup of coffee and a little wheat bread this morning.

Dann kommen Sie hier hinein. Johann, bringen Sie inzwischen den Koffer des Herrn zum Wagen.

Come in here then. John, bring the gentleman's valise to the carriage meantime.

Jawohl, gnädiger Herr.

Yes, sir.

Sie haben da ein Paar prachtvolle Pferde, lieber Weber.

You have a pair of magnificent horses there, my dear Weber.

Ja, es sind noch ganz junge Tiere.

Yes; they are quite young animals.

Haben Sie sie auf Ihrem eigenen Gute gezogen?

Did you raise them on your own farm?

O nein, ich habe sie gekauft. Interessieren Sie sich für Pferde?

O no; I purchased them. Are you interested in horses?

Ja, wenn sie schön und jung sind. Alte Gäule mag ich nicht ansehen.

Yes, if they are fine and young. I do not like to look at old nags.

Solche Tiere werden Sie auf unserem Gute nicht zu sehen bekommen; das verspreche ich Ihnen.

You will not have to look at (*literally*, will not get to see) such animals on our farm; I can promise you that.

Fahren Sie nicht selbst?

Do you not drive yourself?

Ja, meistens, aber heute habe ich einen Kutscher mitgenommen, damit ich auf dem Wege mit Ihnen plaudern kann. Die beiden Braunen da sind ganz gehörig wild, und man muß seinen ganzen Kopf bei der Sache haben, wenn man mit ihnen fährt.—Fühlen Sie sich nun etwas wohler?

Yes, generally I do; but today I took a coachman along, in order that I might be able to chat with you on the way. The two bays there are not a little (*literally*, quite properly) wild, and one must have one's senses (*literally*, have one's whole head with the affair) when driving them.—Are you feeling somewhat better now?

Ja, ich danke; ich war wirklich ganz gehörig hungrig und durstig.

Yes, thank you; I was really quite (properly) hungry and thirsty.

Nun, dann lassen Sie uns einsteigen.

Well, then let us get in.

Nach Ihnen, lieber Freund.

After you my friend.

Nicht doch, nicht doch; der Gast zuerst, selbstverständlich.—Johann, fahren Sie auf der Reichenbacher

No, no, not at all; my guest first of course.—John, drive over the Reichenbach highway to the

REVIEW AND CONVERSATION — (Continued)

Chauſſee bis zum Gaſthof „Zum Zuckerhut" und biegen Sie dann links ab; ich will dem Herrn unſere neue Zuckerfabrik zeigen.

Sehr wohl, gnädiger Herr.

Sehen Sie, lieber Pearſon; die große Anlage dort iſt die Fabrik.

Sie ſcheint erſt vor kurzem errichtet worden zu ſein.

Ja, ſie iſt erſt im letzten Jahre gebaut worden, und im September dieſes Jahres ſoll ſie zum erſtenmal in Betrieb geſetzt werden.

Dann kann ich alſo wohl nicht einmal hineingehen? Ich hatte mich darauf gefreut, wie ich Ihnen bereits ſchrieb.

Gewiß können wir hineingehen, warum nicht? Nur im Betrieb können Sie ſie jetzt nicht ſehen, denn der Betrieb fängt erſt gegen September an, wenn die Rüben groß genug ſind.

Dann bauen Sie wohl noch nicht lange Zuckerrüben?

O doch; wir haben aber früher unſere Rüben fünf Meilen weit ſchicken müſſen. Den anderen Gütern im ganzen Umkreiſe von Freienwalde, welche Rohmaterialien für Zuckerfabriken liefern, ging es gerade ſo, und da immer mehr Rüben gebaut wurden, haben mehrere von uns zuſammen dieſe Anlage errichtet.

Das muß mit ziemlich großen Koſten verbunden geweſen ſein.

Allerdings; aber wir hoffen, daß wir dabei kein Geld verlieren werden, wenn die Zuckerpreiſe ſo bleiben, wie ſie augenblicklich ſind; wir

inn "To the Sugar Loaf", and then turn in to the left; I want to show our new sugar mill to the gentleman.

Yes, sir.

Look there, Pearson; that large plant is the factory.

It seems to have been erected quite recently.

Yes, it was built only last year, and in September of this year it is to be put into operation for the first time.

Then I shall probably not be able to go into it? I had looked forward to it with pleasure, as I wrote you.

Certainly, we can go in; why not? But you cannot see it in operation just now, for work will not begin until about September, when the beets are large enough (to be handled properly).

Then you have not been raising beets very long as yet?

O yes; but formerly we had to send our beets five miles away. The other farms furnishing raw material to sugar mills in the vicinity of Freienwalde, were similarly situated (*literally*, to the other farms it went just so), and as more and more beets began to be raised, several of us built this plant together.

That must have involved great expense (*literally*, been connected with quite considerable costs).

To be sure, but we hope we shall not lose any money, if the prices of sugar remain as they are at the present; we even (noch)

REVIEW AND CONVERSATION—(Continued)

wollen die Anlage im nächſten Jahre noch ausdehnen, wenn die Sache ſich bezahlt. Ein Gutes hat uns die Fabrik auch noch gebracht, und das ſind beſſere Landwege, welche für den beſtändigen Wagenverkehr nöthig wurden.

want to extend the plant next year, if the venture pays (itself). There is one good thing that the factory has brought us incidentally (auch noch), namely, better country roads—they became necessary on account of the continual wagon traffic.

Iſt dies auch einer jener neuen Landwege, von denen Sie ſprechen?

Is this road one of those new country roads you are speaking of?

O nein, keineswegs; dies iſt eine alte Landſtraße, die ſchon vor vielen, vielen Jahren angelegt wurde. Sie heißt die Freienwalder Pappelallee, obwohl gerade hier keine Pappeln, ſondern nur andere Bäume zu ſehen ſind. Den Namen hat ſie von etwa hundert Bäumen in der Nähe unſeres Gutes, die ſeiner Zeit von meinem Großvater geſetzt wurden. Die Allee fängt bei unſerem alten Familienſitz an und führt, wie Sie geſehen haben, auf die Reichenbacher Chauſſee.

O no, not at all; this is an old road, that was built many, many years ago. It is called the Freienwalde poplar avenue, although just here no poplars are to be seen, but only other trees. It has its name from about a hundred trees in the neighborhood of our farm, that were put there long ago by my grandfather. The avenue begins at our old homestead, and leads, as you have seen, to the Reichenbach highway.

Was bauen Sie hier ſonſt noch außer Zuckerrüben?

What else do you raise here besides sugar beets.

Auf unſerem eigenem Grund und Boden wird in größeren Quantitäten nur Weizen und Roggen gebaut. Schleſien hat im allgemeinen einen ſehr guten Boden. Mein Freund, Herr Baron von Hellmers auf Hellmershauſen, baut mehr Kartoffeln, Hafer, Gerſte und Mais. Herrn Hellmers Grundſtück liegt ganz nahe dem unſrigen. Wir beſuchen einander oft. Der Baron iſt der

On our own land only wheat and rye is raised in larger quantities. In general, Silesia has very good soil. My friend, Baron von Hellmers, of Hellmershausen, grows more potatoes, oats, barley, and corn. Mr. Hellmers' estate lies quite near ours. We often visit each other. The Baron is the most capital fellow in all Silesia, and is hospitality itself; we must

REVIEW AND CONVERSATION — (Continued)

prächtigſte Menſch in ganz Schleſien und iſt die Gaſtfreundſchaft ſelbſt; wir müſſen ihm während der Feiertage einen längeren Beſuch abſtatten.

pay him a lengthy visit during the holidays.

Es ſoll mir großes Vergnügen machen, den Herrn kennen zu lernen.

It will be a great pleasure to me to make the gentleman's acquaintance.

Sie können mir glauben, daß Sie bei ihm ein paar frohe Stunden verbringen werden. Er kann prächtig erzählen von ſeinen Reiſen. Er hat auch einige Jahre in Amerika verlebt und iſt durch das halbe Land gereiſt, ſo daß es Sie intereſſieren wird zu hören, was er über Ihr großes, ſchönes Land auf der anderen Seite des großen Waſſers zu ſagen hat. Zu ſeiner Zeit mögen die Verhältniſſe drüben allerdings noch ein wenig andere geweſen ſein als heute.

Believe me, you will have some enjoyable hours at his house (bei ihm). He can talk most interestingly of his travels. By the way (auch), he has spent several years in America and has traveled over half the country, so that it will interest you to hear what he has to say about your great, beautiful country on the other side of the big water. In his time, of course, conditions over there may have been a little different, indeed, from what they are today.

In der That, es ſoll mich freuen, ihm zuzuhören.

Indeed, I shall be glad to listen to him.

Übrigens hat er ausgedehnte Bekanntſchaften in New York und Boſton, und es iſt wohl möglich, daß er einige Familien kennt, die auch Ihnen bekannt ſind.

By the way, he has extensive acquaintances in both New York and Boston, and it is quite possible, that he knows several families that are known to you as well.

Das iſt ja ausgezeichnet! Ich hatte nicht erwartet, in dieſer Gegend jemand zu treffen, mit dem ich über mein Vaterland plaudern kann.

How fortunate! I had not expected to meet anyone in this section of the country, with whom I might chat about my native country.

Es freut mich, daß ich Ihnen das Vergnügen machen kann. Wir wollen gleich morgen eine Ausfahrt nach ſeinem Gute machen.

I am glad to be able to give you that pleasure. We will take a drive to his farm tomorrow.

Ich fürchte nur, daß ich Sie zu ſehr damit bemühe.

I am only afraid that I am causing you too much trouble with all this.

REVIEW AND CONVERSATION—(Continued)

O, durchaus nicht; ich fahre ſelbſt nur zu gern zu Hellmers.—Doch hier ſind wir zu Hauſe. Seien Sie mir noch einmal herzlich willkommen. Kommen Sie, damit ich Sie den lieben Meinigen vorſtelle.	O, not at all. I myself enjoy the ride over to Hellmers' only too much.—But here we are at home. Welcome once more. Come in, that I may introduce you to my people.

COMMON PHRASES

der Boden	the bottom, ground
zu Boden mit ihm!	down with him
die Familie	the family
Familie haben	to have children
von guter Familie ſein	to come of good family
der Gaul	the horse, nag
Einem geſchenkten Gaul ſieht man nicht ins Maul	one does not appraise the value of a gift (*literally*, one does not look a gift horse in the mouth)
der Grund	the ground, bottom
den Grund legen zu	to lay the foundation of
einer Sache auf den Grund gehen	to examine a thing to the very bottom
im Grunde genommen	if you look at it in the right light
Koſten	costs, expenses
auf meine Koſten	at my expense
auf ſeine Koſten kommen	to come out even, to get clear of one's expenses
Unkoſten	expenses
in Unkoſten ſetzen	to put to expense
das Land	the land, soil, country
zu Lande reiſen	to travel by land
zu Waſſer und zu Lande	by sea and by land
ans Land fahren or kommen	to go ashore
ans Land ſetzen	to land
vom Lande fahren or ſtoßen	to go offshore, to put to sea
auf dem Lande (not on the water) / (not in the city)	to be ashore / to be in the country, to rusticate
auf das Land gehen	to go into the country
außer Land	abroad
hier zu Lande	in this country
über Land gehen	to go across country
die Mühe	the pains, trouble
Mühe und Koſten haben	to be at pains and expenses

COMMON PHRASES–(Continued)

das Pferd	the horse
Pferde und Wagen	equipage
zu Pferde ſteigen	to mount on horseback
zu Pferde ſein	to be on horseback
vom Pferde ſteigen	to dismount
zu Pferde!	to horse!
ſich auf das hohe Pferd ſetzen	to carry it high
abſtatten	to pay, to discharge, to giv
einen Beſuch abſtatten	to make a call, to pay a visit
Dank abſtatten	to give, render, return thanks
einen Gruß abſtatten	to deliver a compliment
anfangen	to commence
ein Geſchäft anfangen	to set up in business
ſein eigenes Geſchäft anfangen	to set up for oneself
anfangen zu lachen	to fall a-laughing
ich weiß nicht, was ich mit ihm anfangen ſoll	I do not know what to do wit him
anlegen	to put to; to establish
Hand anlegen	to put hands to, to be active
die letzte Hand anlegen	to put the finishing touch to
Geld anlegen	to invest money
es auf etwas anlegen	to plan, to aim at
ausdehnen	to extend
eine Sache zu weit ausdehnen	to spin a matter out too much
bauen	to build
auf etwas or jemand bauen	to rely on something *or* somebod
bemühen	to trouble
wollen Sie ſich nicht herein bemühen?	won't you, please, step in
bemüht ſein	to endeavor
liefern	to furnish
er iſt geliefert	he is done for
ſchlagen	to beat, to strike
jemand braun und blau ſchlagen	to beat one black and blue
nach jemand ſchlagen	to strike at one
zu Boden ſchlagen	to strike down
breit ſchlagen	to beat flat; to knock into a cocked hat
die Hände über dem Kopf zuſammenſchlagen	to clap one's hands in amazement
einen Preis auf eine Ware ſchlagen	to tack on
die Pferde ſchlagen	the horses kick
einen vor den Kopf ſchlagen	to fly in the face of one

COMMON PHRASES–(Continued)

wenn noch eine Erkältung dazu schlägt	if a cold comes on top of it
den ganzen geschlagenen Tag	all day long
ich weiß, wieviel es geschlagen hat	I know what to think of it
sich links schlagen	to turn to the left
verbringen	to spend
die Zeit verbringen	to waste the time
ziehen	to move
in ein anderes Land ziehen	to remove to another country
zu einem ziehen	to go to live with one
eigen	own
er hat sein eigenes Geschäft	he has a business of his own
er besitzt nichts Eigenes	he has nothing of his own
seinen eigenen Kopf haben	to have a will of one's own
seine eigenen Wege gehen	to do as one pleases
sein eigener Herr werden	to set up for oneself
sein eigener Herr sein	to be independent
für eigene Rechnung	for one's own account
sich etwas zu eigen machen	to make a thing one's own
eigen	peculiar, particular
eigen sein	to be peculiar, (in dress) particular.
das ist ihm eigen	that is peculiar to him
es ist doch eigen	it is strange, surely
froh	glad
ich bin froh darüber	I am glad of it
gut	good, well
gutes Wetter	fine weather
gute Tage haben	to live in ease
sich einen guten Tag machen	to make merry
sich etwas zu gute thun auf eine Sache	to be proud of a thing
im guten sprechen mit jemand	to speak amicably with one
einem etwas zu gute schreiben	to place to one's credit
gut haben, *for instance*, Sie haben noch 20 Mark gut	to have a balance in one's favor, *for instance*, there are still 20 marks due you
es ist schon gut!	that'll do!
Ende gut, Alles gut	all's well that ends well
einem gut sein	to be fond of one
gut sein für etwas	to answer for something
etwas wieder gut machen	to make amends for something
das ist sehr gut!	that is capital!
eine gute halbe Stunde	a full half hour

COMMON PHRASES–(Continued)

halb	half
etwas nur halb wiſſen	to know something imperfectly
etwas nur halb machen	to do a thing by halves
halb und halb	almost, nearly
heiß	hot
mir wird heiß	I grow hot
was ich nicht weiß, macht mich nicht heiß	what I do not know, does not trouble me
herzlich	hearty
herzlich gern	with all my heart
es freut mich herzlich	I am extremely glad
heute	today
heutzutage / heutigestags	nowadays, in these days
heute oder morgen	one day or another
heute mir, morgen dir	today mine, tomorrow yours
hin	hither, away; gone
Freundſchaft hin, Freundſchaft her!	in spite of all that friendship!
hin ſein; er iſt hin	to be lost; he is lost
hin iſt hin, verloren iſt verloren	gone is gone, lost is lost
hoch	high
ein hohes Feſt	a great holiday
vier Mann hoch	four file deep
wenn es aufs höchſte kommt	when it comes to the most extreme point
hoch hinaus wollen	to aim high
immer	always, ever
auf immer	forever
noch immer	still
immer mehr	more and more
nur immer zu! / immer weiter!	go on, go on!
jetzt	now
eben jetzt, gerade jetzt	just now
für jetzt	for the present
von jetzt an	henceforth, from now on
klug	prudent, clever, wise
er iſt nicht recht klug	he has not all his senses
daraus kann ich nicht klug werden	I can make neither head nor tail out of that
kurz	short
kurz und gut	in short, briefly
kurz und klein ſchlagen	to smash all to pieces
zu kurz kommen	to be a loser

COMMON PHRASES–(Continued)

den kürzeren ziehen	to get the worst of it
in kurzem	in a short time
vor kurzem	not long ago
über kurz oder lang	sooner or later
lange	long, a long while
zu lange	too long
es ist schon lange her	it is a long while ago
von lange her	of old standing
wer wird erst noch lange fragen?	who would not do it, without asking questions?
so lange als	as long as
Sie sind noch lange kein Webster, lieber Herr!	you are far from being a Webster, my dear fellow!
laut	loud
eine Sache wird laut	an affair becomes public
leicht	slight, easy, light
ein leichter Katarrh	a slight catarrh
das ist leicht möglich	that is easily possible
leicht zu haben	easily to be had
jemand um etwas leichter machen	to relieve one of something
ein leichter Stock, ein schwerer Stock	a light cane, a heavy cane
letzt	last, final, extreme
in den letzten Zügen	in the agony of death
einem die letzte Ehre geben	to do one the last honors
zu guterletzt	to finish well
nahe	near
einem nahe kommen	to approach one
dem Sterben nahe	near death, moribund
nahe liegen	to border upon
einem zu nahe treten	to hurt one (morally)
nahe bei	near by
nahe bei der Stadt	near the town
nahe an	close to
sich eine Sache nahe gehen lassen	to take on a great deal about an affair
neu	new
aufs neue, von neuem	afresh, anew
nichts	nothing
nichts weniger als dieses	that least of all
daraus kann nichts werden	that cannot be done
mir nichts, dir nichts	nolens, volens
es ist nichts daran	there is nothing to it, it is not true

COMMON PHRASES—(Continued)

recht	right
ſein rechter Name	his real name
rechte Kinder	legitimate children
meine Uhr geht nicht recht	my watch is not right
mir iſt nicht recht	I am not feeling well
es iſt ihm recht geſchehen	it served him right
richtig	right, regular, correct
es iſt nicht richtig in ſeinem Kopfe	he is not right in his brains
es iſt alles richtig	all is well
es geht nicht richtig dabei zu	there is something wrong in the matter
ſchlecht	bad, base, mean, low
ſchlechtes Geld	spurious money
ſchlechte Papiere	dubious papers
das wird ihm ſchlecht bekommen	he will suffer for that
ein ſchlechter Menſch	a wretch
ſchlecht und recht	plain, upright
jemand ſchlecht machen	to calumniate one
ſchlimm	ill, bad, sore
es wird mir ſchlimm	I am getting sick
ſchlimmer werden	to become worse
im ſchlimmſten Falle	if it comes to the worst
ſchön	beautiful, handsome
	(ironically)
das iſt ja eine ſchöne Sache!	that is a fine affair indeed!
da hat er etwas Schönes gemacht!	there he has made a fine thing out of it!
das iſt ja recht ſchön!	that is very nice, indeed!
ſchwer	heavy
der ſchwere Atem	short breath
eine ſchwere Zunge	a stammering tongue
ſchwer ums Herz	heavy at heart
ſtark	strong
das iſt ſtark!	that is too much!
es iſt etwas ſtark zu ſagen, daß—	it is putting it rather strong to say, that—
eine ſtarke Familie	a numerous family
teuer	expensive, dear, sacred
teure Zeit	famine
bei allem, was ihm teuer iſt	by everything sacred to him
hoch und teuer	solemnly

LESSON XXI

VOCABULARY

abbrennen, *to burn down.*
brannte ab, *burned down* (imp.).
(bin) abgebrannt, *burned down* (past. part.).
ähnlich,[14] *similar(ly), resembling.*
aufbauen, *to build up.*
ausſuchen, *to pick out, to choose.*
die Arbeit,en, *the work, labor(s).*
das Arbeitspferd,e, *the work horse(s).*
bedeutend, *considerable(y), important.*
befinden[13] (reflex.), *to be located, to be.*
das Beiſpiel,e, *the example(s).*
zum Beiſpiel, z. B., *for instance, f. i.*
blühen, *to bloom.*
brauchen,[15] *to need, to use.*
das Dach, *the roof.*
die Dächer, *the roofs.*
das Strohdach, *the thatched roof.*
damals, *at that time, then.*
demgemäß,[10] *accordingly, thus.*
Deutſchland, *Germany.*
diesmal, *this time.*
die Einführung,en, *the introduction(s).*
einſchränken, *to reduce, to diminish;* (refl.), *to be saving.*
erbauen, *to build, to erect.*
das Feld,er, *the field(s).*
das Feuer, *the fire.*
das Frühjahr,e, / **der Frühling,e,** *the spring(s).*
der Garten, *the garden.*
die Gärten, *the gardens.*
geradeüber, *straight across.*
halten, *to hold, to keep.*
hielt, *held* (imp.).
gehalten, *held* (past part.).
der Herbſt,e, *the autumn(s), fall(s).*
hinter,[7] *behind, in the rear of.*
das Holz, *the wood.*
die Hölzer, *the woods.*
der Inſpektor,en,[9] *the inspector(s).*
die Jagd,en, *the hunt(s), hunting(s).*
der Jäger, *the hunter.*

For notice of copyright, see page immediately following the title page

VOCABULARY—(Continued)

die Jahreszeit,en, *the season(s).*
kahl, *bare, bald.*
die Kanzlei,en, *the office(s), chancery(ies).*
die Kuh, *the cow.*
die Kühe, *the cows.*
die Kutſche,n, *the coach(es).*
das Kutſchpferd,e, *the coach horse(s).*
landwirtſchaftlich, *agricultural.*
lang, *long.*
leidenſchaftlich, *passionate(ly) enthusiastic(al, ally).*
die Luſt,[1] *humor, joy, mind, fancy, liking; desire, lust.*
die Lüſte, *the desires, lusts.*
die Menge,n,[2] *the quantity (ies), multitude(s), lot(s).*
die Milch (no plural), *the milk.*
nichtsdeſtoweniger,[10] *notwithstanding, nevertheless.*
raſch, *quick(ly), swift(ly).*
reiten, *to ride horseback.*
ritt, *rode horseback.*
(bin) geritten,[12] *ridden horseback.*
das Reitpferd,e, *the saddle horse(s).*
reizen, *to charm, to incite.*
der Ritt,e, *the ride(s) on horseback.*
die Roſe,n, *the rose(s).*
ſatteln, *to saddle, to rig up.*
das Schaf,e, *the sheep.*
ſogar, *even, so much.*
ſolide, *solid(ly).*
der Sommer, *the summer.*
der Spaß,[1] *the pleasure, pastime; jest, joke.*
die Späße, *the jests, jokes.*
der Stall, *the stable, barn.*
die Ställe, *the stables, barns.*
der Kuhſtall, *the cow stable.*
der Pferdeſtall, *the horse barn.*
der Schafſtall, *the sheep barn.*
die Stallung,en, *the stabling,* (pl.) *stables.*
ſtehen, *to stand.*
ſtand, *stood* (imp.).
geſtanden, *stood* (past part.).
der Stein,e, *the stone(s).*
der Ziegelſtein, *the brick.*
das Stroh (no plural), *the straw.*
die Thür,en, *the door(s).*
um—zu, *in order to.*
um=ſich=greifen, *to spread.* (See „angreifen," Lesson XIX.)
und ſo weiter, u. ſ. w., *and so forth.*
unglaublich, *incredible(y).*
das Unglück (no plural), *the misfortune, calamity.*
verhüten, *to prevent.*
der Verwalter, *the administrator.*
wenn,[7] *when.*
der Winter, *the winter.*
die Wirtſchaft,en, *the economy(ies), housekeeping, husbandry; public house(s).*

VOCABULARY—(Continued)

die Gartenwirtſchaft, *the horticulture; garden restaurant.*
die Landwirtſchaft, *the farming.*
die Milchwirtſchaft, *the dairy.*
der Wirtſchaftshof, *the farmyard.*
die Wirtſchaftshöfe, *the farmyards.*
das Wohnhaus, *the dwelling house.*
die Wohnhäuſer, *the dwelling houses.*
die Zahl, en, *the number(s), figure(s).*
die Anzahl,[3] *the number.*
der Ziegel, *the brick.*

PHONOGRAPH RECORD

PHRASES AND SENTENCES

(Fortſetzung von Lektion XX.)

Wenn es Ihnen Spaß' macht, zeige ich Ihnen jetzt unſeren Wirtſchaftshof.

Gewiß; ich bin bereit.

Nun, ſo kommen Sie. Wir gehen durch den Garten. Die Stallungen, und ſo weiter, liegen hinter' dem Garten.—Durch dieſe Thür, bitte.

Der Garten ſieht noch ein wenig kahl aus.

Ja; wir haben in Deutſchland diesmal einen langen Winter gehabt; es wollte' gar nicht Frühling werden. Sie ſollten den Garten einmal im Sommer ſehen, wenn' die Roſen blühen.

Dann' muß es allerdings reizend hier ſein.

(Continued from Lesson XX.)

If you like, I will show you our farmyard now.

Certainly; I am ready.

Very well; come. We will go through the garden. The stables, and so forth, are situated in the rear of the garden.—Through this door, please.

The garden still looks somewhat bare.

Yes; we have had a long winter in Germany this time; spring was very long in coming. You should see the garden once in summer, when the roses are blooming.

Indeed, it must be charming here then.

PHRASES AND SENTENCES—(Continued)

Mir iſt der Herbſt die liebſte Jahreszeit, weil dann die Jagd anfängt, und ich leidenſchaftlicher Jäger bin.—Hier iſt unſer Garten zu Ende. Das erſte Haus, das⁴ Sie da ſehen, iſt das Wohnhaus für den Verwalter und die Inſpektoren,⁴ worin⁴ ſich auch die Kanzlei befindet. Geradeüber liegen die Kuhſtälle. Wir haben eine ausgedehnte Milchwirtſchaft, und demgemäß¹⁰ halten wir¹⁰ eine große Anzahl² Kühe.

Fall is the pleasantest season for me, because hunting begins then, and I am an enthusiastic hunter.—Here we are at the end of our garden (*literally*, here our garden is at the end). The first building you see there, is the house of the administrator and the inspectors, in which the office is also located. Right across are the cow stables. We have an extensive dairy, and accordingly keep a great many cows.

Die Gebäude ſind alle außerordentlich ſolide¹⁰ gebaut.

The buildings are all built very solidly indeed.

Nicht alle; zum Beiſpiel die Schafſtälle dort haben noch Strohdächer. Wir hatten vor fünf Jahren ein großes Feuer hier, das unglaublich raſch¹⁰ um ſich griff, da die Gebäude alle aus² Holz erbaut worden waren.¹¹ Was⁴ damals abbrannte, iſt ſpäter aus² Ziegelſteinen wieder aufgebaut worden, um ein ähnliches Unglück möglichſt zu verhüten.

Not all of them; the sheep-barns there, for instance, still have thatched roofs. Five years ago we had a great fire here that spread in an incredibly short time (*literally*, that spread incredibly quickly), for the structures were all built of wood. What burned down at that time, has been rebuilt in brick, in order to avoid a similar calamity so far as possible.

Das dort ſind wohl die Pferdeſtälle?

Those are the horse stables there, I suppose?

Ja. In dem langen Stalle ſtehen die Arbeitspferde.

Yes. In the long barn stand our work horses. Since

PHRASES AND SENTENCES—(Continued)

Seit der Einführung von landwirtſchaftlichen Maſchinen haben wir die Zahl der Pferde bedeutend einſchränken können; nichtsdeſtoweniger[10] werden[3] davon immer noch eine ganze Menge[3] gebraucht.[10] Laſſen Sie uns in den kleineren Stall hineingehen, wo wir unſere Reit- und Kutſchpferde halten. Reiten[10] Sie, Herr Jones?	the introduction of agricultural machinery we have been able to reduce the number of horses considerably; nevertheless, quite a number of them are still needed. Let us go into the smaller stable, where we keep our saddle and coach horses. — Do you ride horseback, Mr. Jones?
O ja, ſehr gern ſogar.	O yes. I even enjoy it very much.
Das iſt ausgezeichnet. Suchen Sie ſich ein Pferd aus. Wir wollen ſatteln laſſen und einen Ritt durch die Felder machen. Haben Sie Luſt?[1]	Good! Choose a horse for yourself. We will have (the horses) saddled and take a ride through the fields. Have you a mind for it?
Gewiß, Herr Baron.	Certainly, Baron.

REMARKS

1. „Spaß" has the meaning of "pleasure, enjoyment" only when used in the singular in some such phrase as „es macht mir Spaß," "I enjoy it, I care for it," etc. Used in the plural it means "jests, jokes." Likewise, „Luſt" has the meaning of "humor, joy, fancy, mind" only when used in the singular in such a phrase as „Luſt haben," "to have a fancy for it," etc. The plural meaning is "desires, lusts."

2. „Hinter" is another preposition that, like „in, auf, über," governs the accusative answering the question „wohin?" and the dative case answering „wo?." The preposition „aus" corresponds to the English "of" when used in connection with names of materials.

3. A *collective noun* is a noun that, although in the singular form, denotes a multiplicity of things or persons as one group or class. Thus, for instance, „eine Geſellſchaft," "a company (of persons)"; „die Menge," "the multitude"; „die Anzahl," "the number." The verb, having a collective noun for its subject, is generally put in the singular in German except when the collective noun is modified by another noun in the plural, or when the notion of plurality is foremost in the mind. Thus, in our example,

Eine Menge (Pferde) werden gebraucht.
A multitude (of horses) is used.

Since horses have just been spoken of, the plural „Pferde" is implied; hence the verb is in the plural.

4. In Lesson XII, Art. **6**, it was said that there are only two relative pronouns; viz., „welcher, welche, welches," and „der, die, das." In Lesson XIV, Art. **5**, correlative pronouns were discussed. „Wer" and „was," known to you as interrogative pronouns (Lesson X, Art. **12** and Lesson XII, Art.**7**), are also used as *compound relatives*, that is, correlatives in which the demonstrative pronoun or *antecedent* (implied) is combined with the relative. The English renderings of these pronouns are:

wer, *he, who, whoever.*
was, *what, whatever, that which, a thing which.*

Examples:

Wer nicht hören will, muß fühlen.
He who will not listen, must suffer (literally, *feel*).

Was damals abbrannte, iſt wieder aufgebaut worden.
That which burned down at that time, has been built up again.

Often the implied antecedent is repeated for emphasis, following the relative clause. Thus, one can say,

Wer nicht hören will, **der** muß fühlen.
He who will not listen, **he** *must suffer.*

Was damals abbrannte, das iſt wieder aufgebaut worden.
That which burned down at that time, **that** *has been built up again.*

Very often also „was" is preceded by a neuter pronoun, personal, demonstrative or indefinite, as „es, das, alles, etwas, nichts, manches, viel, wenig." Thus,

Es giebt manches, was wir nicht wiſſen.
There is many a thing, that we do not know.

Alles, was abbrannte, iſt wieder aufgebaut.
All that burned down, is built up again.

„Was" also follows adjectives used as substantives, or a preceding clause, instead of „welches." Thus,

Das Schönſte, was ich kenne.
The finest, that I know.

Er bat mich, ihm Geld zu geben, was mir ſehr unangenehm war.
He asked me to give him money, which was very disagreeable to me.

5. In Lesson XVI, Art **10**, you studied the use of the adverbs „womit, worin" etc. as substitutes for the missing dative and the accusative of „was" preceded by a preposition. These adverbs are further used as substitutes for the dative and accusative cases of the relative pronouns „der" and „welcher" dependent upon a preposition. Four cases must, however, be distinguished.

(*a*) When the relative refers to indefinite pronouns, as „nichts, alles, etwas, vieles" etc., or a clause (see Art. 4), the substitution is *imperative.*

Es giebt manches, wovon (not von was) wir nichts wiſſen.
There is many a thing, of which we know nothing.

Ich ging geſtern abend ohne Überzieher auf die Straße, wodurch (not durch was) ich mir eine Erkältung holte.
I went on the street without an overcoat last night, by which (action) I caught cold.

(*b*) When the relative refers to inanimate objects, the substitution is *commonly used*, but is not imperative. Thus,

Dies iſt das Wohnhaus des Inſpektors, worin or in welchem ſich auch die Kanzlei befindet.

This is the dwelling house of the inspector, in which the office is also located.

(*c*) The substitution is also *permissible*, when the relative refers to a collective noun; as „Geſellſchaft," for instance. Thus,

Es war keine gute Geſellſchaft, worin, or in der, or in welcher ich ihn fand.

It was not good company, in which I found him.

(*d*) The substitution is *incorrect* however, when the relative refers to a person. Thus,

Iſt der Herr, mit welchem or dem (not womit) Sie vorhin ſprachen, nicht Herr Jones?

Is not the gentleman, to whom you spoke a while ago, Mr. Jones?

6. „Wollen," in a negative sentence sometimes has the sense of "to fail to," though it is not always to be translated in that way. For example,

Wir haben wohl eine Stunde auf den Wagen gewartet; als er aber immer noch nicht kommen wollte, ſind wir zu Fuß gegangen.

We waited at least an hour for the carriage; but when it still failed to come (literally, *would not come*), *we went on foot.*

Es wollte gar nicht Frühling werden.

Spring was very long in coming (literally, *it would not become spring at all*).

7. The conjunction „wenn," known to you as meaning "if," is also used in the sense of "when" in place of „wann," which latter word is nowadays employed relatively only in solemn style. The corresponding adverbs „dann," "then," and „denn," "please, pray, tell me, why, then" (Lesson XIII, Art. **17**), cannot, however, be used indiscriminately. When a particular time is designated, „dann" must be used.

8. Observe that the relative pronoun is omitted in the English translation. While this is often done in sentences of like character in English, it is never omited in German.

9. See Lesson XIII, Art. **1.**

10. Compare Lesson XVII, Art. **9.**

11. The *pluperfect indicative of the passive voice* is formed from the pluperfect of „werden," and the past participle of the verb. Thus,

ich war		*I had*	
du warſt		*thou hadst*	
er, ſie, es war	geſchlagen worden.	*he, she, it had*	*been beaten.*
wir waren		*we had*	
ihr wart		*you had*	
Sie, ſie waren		*you, they had*	

Notice, also, the order of words in the example given in Phrases and Sentences—dûe to the subordinating conjunction „da."

12. There are a number of intransitive verbs denoting movement *from* or *to a place* that *may* be conjugated with „haben," when the movement is described without regard to either the destination or the starting point. When so used with „haben," they are exceptions to the rule given in Lesson VIII, Art **1.** Of these verbs you know three; viz.,

fahren, *to go driving, to drive, to go.*
reiſen, *to travel, to go.*
reiten, *to ride horseback.*

Example:

Ich habe or bin in früheren Jahren viel geritten,
I have done much horseback riding in former years;
but only:
Ich bin geſtern von Helmershauſen nach Reichenbach geritten,
I rode horseback from Helmershausen to Reichenbach yesterday.

13. „Sich befinden" "to be, to be located," is commonly used in the phrases, „Wie befinden Sie ſich?—Ich befinde mich wohl," "How are you?—I am well."

14. „Ähnlich" is another adjective that is construed with the dative case, where English usage calls for "to," when the object is mentioned. Compare Lesson IX, Art. 8. Thus,

Ihr Herr Bruder iſt Ihnen ſehr ähnlich.
Your brother resembles you very much (literally, *is very resembling to you*).

15. „Brauchen" in the sense of *to need* is sometimes, like the modal auxiliaries and its English equivalent, construed with a dependent infinitive without „zu." When standing in the perfect tense it changes, like the auxiliaries, the past participle into the infinitive. (See Lesson XV, Art 4.) For example,

Haben Sie den Herrn geweckt, Johann?—Ich habe ihn nicht wecken brauchen (for gebraucht); er war bereits aufgeſtanden.
Have you wakened the gentleman, John?—I did not need to wake him; he was up already.

16. It is difficult at times to render an adverb modifying another adverb literally in English; hence the translation as given.

DRILL

(See Art. 1.)

Wenn es Ihnen Spaß macht, zeige ich Ihnen jetzt unſeren Wirtſchaftshof.
If you like I will now show you our farmyard.

Können Sie reiten, Herr Jones?—Ja, ich kann reiten, aber es macht mir keinen Spaß.

Hat dir unſer Spazierritt Spaß gemacht?—Das will ich meinen.

Will Ihr Herr Bruder uns nicht in die Zuckerfabrik begleiten?—Nein, er hat ſie ſchon ſo oft geſehen, daß es ihm keinen Spaß mehr macht.

Sind Sie mir böse?—Ja.—O nicht doch; ich habe ja nur Spaß gemacht.

Are you angry with me?—Yes.—O no, don't; I was only jesting.

Da kommt Großpapa; wir freuen uns immer ihn zu sehen; er macht immer so viel Spaß mit den Kindern.

Was sagen Sie da? Meinen Sie das wirklich so, oder soll das nur Spaß sein?—Das ist durchaus kein Spaß; ich meine, was ich sage.

Bitte, mein Herr, lassen Sie mich in Ruhe; ich mag dergleichen Späße nicht.

Wir wollen einen Ritt durch die Felder machen. Haben Sie Lust?

We will take a ride through the fields. Have you a mind for it?

Wollen wir einen Spaziergang machen?—Nein, nicht jetzt; ich habe keine Lust dazu.

Ich habe große Lust, heute abend ins Konzert zu gehen; gehen Sie mit?—Viel Lust dazu habe ich zwar nicht, aber wenn Sie es wünschen, gehe ich mit Ihnen.—O nein, wenn Sie keine Lust haben, bleiben Sie lieber zu Hause.

Hat Ihre Fräulein Schwester vielleicht Lust, sich unsere Reitpferde anzusehen?—Ich denke, ja. Sie interessiert sich sehr für Pferde.

(See Art. 2.)

Hinter (wo?). Die Stallungen liegen hinter dem Garten.

Behind (where?). The stables are located in the rear of the garden.

Wo liegt der Wirtschaftshof?—Er liegt hinter dem Wohnhause.

Wo wohnt der Herr Lehrer?—Er wohnt in einem kleinen Hause hinter der Schule.

Hinter unserem Hause stehen ein paar Bäume, die über hundert Jahre alt sind.

Hinter (wohin?).

Behind (whereto?).

Wo soll ich Ihren Koffer hinlegen, Herr Baron?—Legen Sie ihn hinter die Kommode, Johann.

Ich habe meinen Bleistift verloren.—Er ist jedenfalls hinter den Schreibtisch gefallen.

Haben Sie Ihren Hut gefunden? Ich habe ihn hinter Ihren Stuhl gelegt.

Aus. Die Gebäude sind alle aus Holz gebaut.

Of. The structures are all built of wood.

Woraus ist diese Thür gemacht?—Sie ist aus Holz gemacht.

Woraus wird Bier gemacht?—Bier wird aus Gerste gemacht.

Woraus macht man Käse?—Käse wird aus Milch gemacht.

Was kann man noch aus Milch machen außer Käse?—Butter.

Woraus macht man Zucker?—Aus Zuckerrüben.

Werden Sie Ihr neues Haus aus Holz oder aus Stein bauen?—Wir werden es jedenfalls halb aus Ziegelsteinen und halb aus Holz bauen.

(See Art. 3.)

Nichtsdestoweniger werden immer noch eine ganze Menge Pferde gebraucht.

Nevertheless, quite a number of horses are still required.

Hast du keine Schreibfedern, Emil?—O ja, auf meinem Tische liegen eine ganze Menge (Federn).

Was thun die Menge Menschen dort?—Sie warten auf die Straßenbahn.

Wie gehen die Geschäfte?—Nicht sehr gut, die Waren werden zu billig verkauft. Die Menge muß es bringen.

Mein Bruder hat mir eine ganze Menge Bücher geschickt; eine kleine Anzahl davon kam gestern hier an; die übrigen erwarte ich in einigen Tagen.

Wo waren Sie gestern?—Zu Hause, eine Gesellschaft von mehreren Herren machten mir einen Besuch.

Wie viele Flaschen Wein sind noch da?—Es ist noch eine ganze Anzahl davon da, Herr Baron.

Es sind eine große Anzahl Menschen im letzten Jahre an der Diphteritis gestorben.

(See Art. 4.)

Wer nicht hören will, muß fühlen.
He who will not listen must suffer (literally, *feel*).

Was damals abbrannte, ist wieder aufgebaut worden.
That which burned down at that time, has been built up again.

Kannst du mir etwas Geld geben?—Ja, aber nicht viel, weil ich selbst nicht viel habe. Aber, was ich habe, gebe ich dir gern.

Wer nicht zur rechten Zeit kommt, bekommt kein Mittagessen.

Was du heute thust, brauchst du morgen nicht zu thun.

Was du nicht willst, daß man dir thu', das füge keinem anderen zu.
What you do not wish done to yourself, do not do that to another.

Wer seine Mutter vergißt, der ist nicht wert, daß er lebt.

Wer seine Schulden bezahlt, der bessert seine Güter.

Was mein Vater sagt, das glaube ich, denn er meint es gut mit mir.

Es giebt manches, was wir nicht wissen.
There is many a thing that we do not know.

Alles, was wir haben, geben wir dir gern.

Haben Sie alles, was damals abbrannte, wieder aufgebaut?—Ja, alles, was Sie dort sehen, ist neu erbaut worden.

Der Herr Lehrer ist ein sehr kluger Mann; ich glaube, es giebt kaum etwas, was er nicht weiß.

Das Schönste, was ich kenne, ist ein Spaziergang im Freien.
The best that I know of, is a walk in the open.

Wie hat es euch bei euren Verwandten gefallen?—Außerordentlich gut. Sie konnten nicht genug für uns thun. Sie gaben uns das Beste, was sie hatten.

Mir ist gar nicht wohl, was soll ich thun?—Das Beste, was Sie thun können, ist einen Arzt zu consultieren.

Ich habe meinen Zug versäumen müssen, was mir sehr unangenehm war, da mein Bruder mich in München erwartete.

(See Art. 5(*a*).)

Es giebt manches, wovon wir nichts wiſſen.

There are many things of which we know nothing.

Leiden Sie oft an Kopfſchmerzen?—Ja, das iſt etwas, woran ich ſchon ſeit Jahren leide.

Freuen Sie ſich auf Ihre Reiſe nach England?—Ja; es giebt nichts, worauf ich mich mehr freue.

Hier bringe ich Ihnen etwas, worauf Sie ſchon lange gewartet haben.—Nun, und was iſt es?—Einen Brief von Ihrem Freunde Emil.

(See Art. 5(*b*).)

Dies iſt das Wohnhaus des Inſpektors, worin (or **in welchem**) **ſich auch die Kanzlei befindet.**

This is the dwelling house of the inspector, in which the office is also situated.

Meine Tante hat ein ſchönes Haus, wohinter (or hinter dem, or welchem) ein prachtvoller Garten liegt.

Aus was für einem Material ſind jene Ställe gebaut?—Aus demſelben Material, woraus (or aus welchem) unſer Wohnhaus gebaut iſt, aus Ziegelſtein.

Wie ſchmeckt Ihnen dieſe Cigarre, Herr Jones?—Gar nicht ſchmeckt ſie mir; der Taback, woraus (or aus dem) ſie gemacht iſt, iſt ſehr ſchlecht.

Iſt der Wagen, worin Sie fahren, der Ihrige?—Nein, es iſt meines Bruders Wagen.

(See Art. 5(*c*).)

Es war keine gute Geſellſchaft, in welcher (preferable to **worin**) **ich ihn fand.**

It was not good company in which I found him.

Haben Sie meinen Bruder nicht geſehen?—Ja, ich habe ihn wohl geſehen, aber die Menge Menſchen, unter welcher (preferable to worunter) er ſich befand, war ſo groß, daß ich ihn nicht ſprechen konnte.

Haben Sie nicht ein paar hübſche Bücher, die Sie mir zu leſen geben können?—Ja, dort auf dem Tiſche liegt eine ganze Anzahl, aus der (preferable to woraus) Sie ſich ſo viele ausſuchen können, wie Sie wollen.

(See Art. 5(*d*).)

Ist der Herr, mit welchem Sie soeben sprachen, nicht Herr Jones?

Is not the gentleman to whom you spoke a while ago Mr. Jones?

Ist der Arzt, zu dem Sie immer gehen, liebenswürdig?—Das kann ich gerade nicht sagen.

Der Mann, von welchem Sie ihre Bücher kaufen, wohnt in der Hollmannstraße, nicht wahr?—Jawohl.

Ist das nicht das Fräulein Schmidt, über welche gestern abend so viel gesprochen wurde?—Allerdings, das ist sie.

(See Art. 6.)

Es wollte gar nicht Frühling werden.

Spring was very long in coming.

Wir warteten über eine Stunde auf ihn, aber als er immer noch nicht kommen wollte, gingen wir nach Hause.

Wie geht es Ihnen jetzt?—Es geht mir jetzt bedeutend besser. Zuerst habe ich kalte Umschläge gemacht, welche aber nichts helfen wollten; die Kopfschmerzen wollten durchaus nicht aufhören. Dann bin ich zum Arzt gegangen, und der verschrieb mir Medizin.

Wie hat Ihnen gestern abend das Konzert gefallen?—Ganz und gar nicht, ich war froh, als es zu Ende war; es war noch dazu so lang und wollte kein Ende nehmen.

Sie sollten den Garten einmal sehen, wenn die Rosen blühen.

You should see the garden once, when the roses are blooming.

Wenn ich komm', wenn ich komm', wenn ich wiederum komm', kehr' ich ein mein Schatz bei dir. (I shall come and stay my love with thee.) (From a popular song.)

Wenn der Sommer kommt und die Rosen blühen, dann ziehen wir hinaus aufs Land zum Großpapa.

(See Art. 11.)

Das Feuer griff schnell um sich, da die Gebäude alle aus Holz gebaut worden waren.

The fire spread rapidly, since the buildings had all been built of wood.

Haben Sie gehört, daß das neue Theater abgebrannt ist?—Ja, und es war erst vor einem Jahre neu erbaut worden; es ist schrecklich!

Warum waren Sie gestern nicht zum Thee bei Müllers?—Ganz einfach, weil ich nicht eingeladen worden war.

Sagten Sie nicht, daß Herr Lehmann Geld verloren hat?—Allerdings, und zwar wissen wir jetzt, daß es mehr ist, als zuerst befürchtet worden war.

Dieses Gebäude hat wohl sehr viel Geld gekostet?—Ja, man hat dafür mehr bezahlt, als zuerst beabsichtigt worden war.

(See Art. 12.)

Ich bin geritten. Ich habe geritten.

I have ridden horseback.

Reiten Sie gern?—O ja, aber ich glaube kaum, daß ich es noch kann, ich habe seit fünf Jahren nicht mehr geritten.

Wie weit sind Sie heute schon geritten?—Wir sind von Berlin bis Potsdam geritten.

Ihr Freund scheint ein sehr kluger Mensch zu sein.—Ja, er hat (or ist) viel gereist, und hat demnach viel gesehen und gehört.

Wo ist unser Freund Müller?—Er ist nicht mehr hier; er ist heute früh nach München gereist.

Sie haben (or sind) gut gefahren, Kutscher. Hier haben Sie ein Trinkgeld.

Ihr Kutscher ist (or hat) schnell gefahren.—Ja, er ist in einer halben Stunde vom Ende der Friedrichstraße bis zum Alexanderplatz gefahren.

(See Art. 13.)

Die Kanzlei befindet sich im Wohnhause des Inspektors.

The office is in the inspector's dwelling house.

Wo befindet sich der Billetschalter, bitte?—Der Billetschalter befindet sich linker Hand.

Wo befinden sich die Eßzimmer in Ihrem Hotel?—Sie befinden sich im ersten Stock, erste Thür links.—Danke.

Guten Morgen, Herr Fischer; wie befinden Sie sich?—O, ich danke recht sehr; ich befinde mich ganz wohl. Wie geht es

Ihnen?—Ich kann leider nicht sagen, daß ich mich besonders wohl befinde. Ich glaube, das Essen von gestern abend ist mir nicht bekommen.

(See Art. **14.**)

Ihr Herr Bruder ist Ihnen sehr ähnlich.

Your brother resembles you very much.

Sie beiden Brüder sind sich aber ganz und gar nicht ähnlich.—Ja, Emil ist mehr der Mutter und ich mehr dem Vater ähnlich.

Wo kommen Sie denn jetzt her?—Entschuldigen Sie, ich habe zu lange geschlafen und die Zeit versäumt.—Das sieht Ihnen ähnlich!

Haben Sie schon einmal solch prachtvolle Bäume gesehen?—O ja, ich habe ähnliche Bäume einmal in einem Garten in Florida gesehen.

(See Art. **15.**)

Wir brauchen sehr viele Pferde auf unserem Landgute.

We are using a great many horses on our farm.

Brauchen Sie sonst noch etwas heute, gnädige Frau?—Nein, ich brauche heute weiter nichts.

Soll ich Ihnen die Sachen zuschicken?—Nein, das brauchen Sie nicht zu thun; ich nehme sie gleich mit.

Haben Sie Ihr Geld erhalten?—Ja, ich habe den Herrn nicht einmal daran zu erinnern brauchen; er hat von selbst daran gedacht, es mir zu geben.

(See Art. **16.**)

Die Gebäude sind außerordentlich solide gebaut.

The buildings are built very solidly, indeed.

Das Feuer griff unglaublich schnell um sich.

The fire spread with incredible rapidity.

Haben Sie gut geschlafen?—Ja, ich habe heute besonders gut geschlafen.

Haben Sie Ihrem Freunde gesagt, daß wir ihn zum Thee erwarten?—Jawohl, gnädige Frau, und er hat Ihre gütige Einladung außerordentlich dankbar angenommen.

Wie geht es Ihrer Schweſter?—Ich danke, ihr Zuſtand hat ſich ſeit geſtern ſehr merklich gebeſſert.

Ich finde, daß die Züge auf Ihren Bahnen hier in Amerika bedeutend ſchneller fahren als bei uns.

Ich kann Sie nicht verſtehen. Sie müſſen bedeutend deutlicher ſprechen, wenn ich Sie verſtehen ſoll.

REVIEW AND CONVERSATION

(Fortſetzung von Lektion XX.)

Liebe Mutter, hier bringe ich dir meinen Freund, Herrn Pearſon.

Ich freue mich außerordentlich, Sie perſönlich kennen zu lernen, nachdem mein Sohn uns ſo viel Gutes von Ihnen erzählt hat.

Sie ſind zu liebenswürdig, gnädige Frau.

Wo iſt der Vater und Schweſter Ida, Mama?

Der Vater iſt draußen auf dem Wirtſchaftshof, und Ida iſt im Garten. Wir haben dich und deinen Freund nicht ſo bald erwartet.

Meine beiden Braunen machen den Weg in der halben Zeit.

Ich will Papa und Ida holen laſſen.

O nein, laß nur, Mutter. Ich denke, wir holen ſie ſelber; was meinen Sie dazu, lieber Pearſon? Vielleicht macht es Ihnen Spaß, ſich bei der Gelegenheit unſeren Garten und die Wirtſchaft ein wenig anzuſehen.

Gewiß; ich bin bereit. Sie geſtatten, gnädige Frau?

Auf Wiederſehen bei Tiſch.

***

Meine Schweſter macht ſich fortwährend im Garten zu ſchaffen, von morgens bis abends.

(Continued from Lesson XX.)

Dear mother; I am bringing my friend, Mr. Pearson, here to you.

I am exceedingly glad to make your personal acquaintance, for my son has told us so much good of you.

You are very kind, indeed, madam.

Where is father and sister Ida, mamma?

Father is outside in the farm yard, and Ida is in the garden. We did not expect you and your friend so soon.

My two bays make the distance (*literally*, the road) in half the usual time.

I will send for papa and Ida.

O no, do not trouble yourself, mother. I think we will go and get them ourselves; what do you think of that, Pearson? Perhaps it would give you some pleasure to look at our garden and the farm a little at the same time (*literally*, at the occasion).

Certainly; I am ready. You will allow me, madam?

I shall see you again at the table.

***

My sister busies herself in the garden all the time, from morning till night.

REVIEW AND CONVERSATION—(Continued)

Man kann aber auch ſehen, daß jemand ſich damit große Mühe giebt.	But one can see that somebody takes great pains with it.
Das müſſen Sie ihr ſelbſt ſagen. Da iſt ſie.—Liebe Ida, darf ich dir meinen Freund, Herrn Pearſon vorſtellen?	You must tell her that. There she is. Ida, dear, may I introduce to you my friend, Mr. Pearson?
Sehr erfreut, Sie zu begrüßen. Der Johann muß aber ſchnell gefahren haben, weil Sie ſchon hier ſind.	Very glad to meet you. But John must have driven rapidly for you to get here so soon (*literally*, since you are here already).
In der That, gnädiges Fräulein. Daran iſt aber wohl weniger der Kutſcher als die guten Pferde ſchuld.	Indeed, madam. But, I fancy the coachman is less to be credited for that than the fine horses.
Weißt du, Ida, mein Freund hier intereſſirt ſich für alles, ſelbſt für deinen Garten.	You know, Ida, my friend here takes an interest in everything, even in your garden.
Ihr Herr Bruder macht gern Späße.	Your brother likes to jest.
Ja, das ſieht ihm ähnlich.	Yes, it is like him.
Ich erlaubte mir nur zu ſagen, daß Sie ſich große Mühe mit dem Garten geben; nichts deſtoweniger hat er recht, wenn er ſagt, daß ich mich auch für Gartenwirtſchaft intereſſiere.	I only ventured to say, that you take a great deal of pains with your garden; nevertheless, he is right, when he says that I am interested in horticulture as well.
Vor der Hand ſieht der Garten noch ein wenig kahl aus, aber ſpäter im Sommer, wenn die Roſen blühen iſt es reizend hier und im Herbſt iſt es faſt noch ſchöner.	Just now the garden looks rather bare, but later in summer, when the roses are in bloom, it is charming here, and in the fall it is almost more beautiful still.
Weißt du nicht, wo Papa iſt, Ida?	Do you not know where papa is, Ida?
Ja, du wirſt ihn in der Kanzlei finden; er ſagte mir heute morgen, daß er mit dem Verwalter über einiges zu ſprechen hat.	Yes, you will find him in the office; he said to me this morning, that he has something to speak to the administrator about.
Gehen Sie nicht mit uns, gnädiges Fräulein?	Are you not going with us, madam?
Gern. Wir gehen am beſten durch dieſe Gartenthür.	With pleasure. We will go best through this garden gate.

REVIEW AND CONVERSATION—(Continued)

Da kommt der Inſpektor. Herr Müller, wiſſen Sie, ob mein Vater in der Kanzlei iſt?

Nein, nicht mehr, Herr Weber. Ihr Herr Vater iſt beim neuen Schafſtall, hinter dem Pferdeſtall.

Ich danke Ihnen.

Bitte ſehr.

***

Da biſt du ja, Papa.

Herr Pearſon, wenn ich nicht irre?

Jawohl, Herr Weber.

Seien Sie mir herzlich willkommen.

Was wollen wir heute anfangen, lieber Pearſon?

Ich bin zu allem bereit, was Sie vorſchlagen, lieber Freund.

Haben Sie Luſt, einen Spazierritt zu machen? Oder reiten Sie nicht gern?

O ja, ſogar ſehr gern; ich fürchte nur, daß ich es nicht mehr gut kann, da ich ſeit Jahren nicht mehr geritten habe.

Ich habe Ihnen ein gutes Reitpferd ausgeſucht; Sie brauchen nichts zu befürchten. Wir können zu Helmers reiten, wenn Sie Luſt haben.

Das iſt der Herr, von dem Sie vorgeſtern ſprachen, als Sie mich vom Bahnhof abholten, nicht wahr.

Derſelbe.

Ich freue mich darauf, ihn begrüßen zu können.

Nun gut, dann wollen wir ſchnell ſatteln laſſen.

Wie weit iſt es bis zum Gute Ihres Freundes?

There comes the inspector. Mr. Mueller, do you know whether my father is in the office?

No, no longer, Mr. Weber. Your father is at the new sheep barn, behind the horse stable.

Thank you.

Welcome.

***

There you are, papa.

Mr. Pearson, I believe? (*literally*, if I do not err?)

Indeed, Mr. Weber.

A hearty welcome to you, sir.

What shall we set out to do today, Pearson?

I am ready for anything that you may propose, my friend.

Would you like to have a pleasure ride on horseback? Or don't you like to ride?

O yes, I even like it very much; I am only afraid that I cannot do it very well now, since I have not ridden for years.

I have picked out a good saddle horse for you; you need not be afraid of anything. We may go to Helmers', if you care to.

That is the gentleman you spoke about, when you got me at the railway station, is it not?

The same.

I look forward with pleasure to meeting him.

Very well then, let us have (the horses) saddled quickly.

How far is it to the farm of your friend?

REVIEW AND CONVERSATION—(Continued)

Etwa zwei Meilen. Wir können in einer Stunde da sein, aber wir wollen nicht den kürzesten Weg nehmen, sondern durch die Felder reiten, damit Sie auch etwas von der Landwirtschaft zu sehen bekommen.

***

Was für eine Menge schöner Kühe! Sie haben wohl eine große Milchwirtschaft auf Ihrem Gute?

Jawohl. Die Kühe sind heute zum erstenmale seit dem Winter aus den Ställen gelassen worden.

Warum so spät?

Es wollte dies Jahr gar nicht Frühling werden. Es war bis Ende April noch recht kalt.—Dort drüben können Sie einige von unseren neuen landwirtschaftlichen Maschinen bei der Arbeit sehen; es sind amerikanische. Seit ihrer Einführung werden in der Landwirtschaft eine große Anzahl Arbeitspferde gespart. Diese Maschine hier, zum Beispiel, thut eine Arbeit mit zwei Pferden, wofür wir früher wenigstens zehn gebraucht haben.—Sehen Sie dort die Dächer hinter den Bäumen?

Ja.

Das ist Helmershausen.

Ich finde, daß man in dieser Gegend sehr viele Gebäude mit Strohdächern hat; ist das nicht gefährlich?

Allerdings. Wir hatten erst vor drei Jahren ein großes Feuer hier. Es war gerade zur Jagdzeit und Helmers war gar nicht zu Hause, sondern mit einigen anderen leidenschaftlichen Jägern, unter

About two miles. We can be there in an hour, but we will not take the shortest road, but ride through the fields, in order that you may see something of farming.

***

What a lot of fine cows! You have a large dairy on your farm, I presume?

Yes, sir. The cows have been let out of their stables for the first time today since winter.

Why so late?

Spring was slow in coming this year. It was quite cold until the end of April.—Over there you can see some of our new agricultural machines at work; they are American made. Since their introduction a large number of work horses have been done away with in farming. This machine here, for instance, does the work with two horses, for which we formerly required at least ten.—Do you see those roofs there behind the trees?

Yes.

That is Helmershausen.

I find that they have a good many buildings with thatched roofs hereabouts (*literally*, in this region); are they not dangerous?

Of course they are. We had a large fire here only (erst) three years ago. It was just during hunting time, and Helmers was not at home at all. He had been invited to go hunting with my

REVIEW AND CONVERSATION—(Continued)

denen auch ich mich befand, bei meinem Vetter Arthur zur Jagd eingeladen worden. Er verlor bei dem Feuer zwei ſchöne Pferde, zwanzig Schafe und alle ſeine Wagen und Kutſchen. Das Feuer griff ſo außerordentlich raſch um ſich, daß in weniger als zwei Stunden alles abbrannte außer dem Wohnhauſe und den paar alten Stallungen, die dort ſtehen. Helmers hat die Gebäude ſofort wieder aufbauen laſſen und zwar in ganz unglaublich kurzer Zeit; diesmal aber ſolide aus Ziegelſteinen anſtatt aus Holz und Stroh, wodurch ein ähnliches Unglück hoffentlich für immer verhütet iſt.

cousin Arthur, together with some other enthusiastic hunters, among whom was myself also. He lost two fine horses in that fire, twenty sheep, and all his wagons and coaches. The fire spread with such extraordinary rapidity, that in less than two hours everything had burned down except the dwelling house and those few old barns standing over there. Helmers had the buildings reconstructed at once, and that in an incredibly short while; but this time he built solidly of brick instead of wood and straw, thereby preventing, for ever, we hope, a similar calamity.

Das muß in der That ein großes Unglück für Ihren Freund geweſen ſein.

It must, indeed, have been a heavy calamity for your friend.

Ja. Nachdem damals die neuen Gebäude errichtet worden waren, hat er mir einmal erzählt, daß er durch das Feuer nicht weniger als 50,000 Mark verloren hat. Er hat ſich demgemäß auch eine Zeit lang bedeutend einſchränken müſſen; er hält ſich auch heute noch nur ein Reitpferd und zwei Kutſchpferde, obwohl er ſich augenblicklich wieder in den beſten Verhältniſſen befindet.

Yes. After the new buildings were erected at that time, he told me that he had lost no less than 50,000 Marks in that fire. Accordingly he had to be very saving for some time; even today (*literally*, also today still) he keeps only one saddle horse and two coach horses, although by this time he is again in the best of circumstances.

COMMON PHRASES

die Arbeit	the work, labor, toil, pains
bei der Arbeit ſein	to be at work
an die Arbeit or zur Arbeit gehen	to go to work
in der Arbeit ſein, for instance, es iſt in der Arbeit, or in Arbeit	to be made, to be in hand, *for instance*, it is being made

COMMON PHRASES—(Continued)

das Feld	the field
das freie Feld	the open field
die Sache liegt noch weit im Felde	the affair is far from being settled
zu Felde ziehen	to go into war
gegen jemand zu Felde ziehen	to attack one
aus dem Felde geschlagen werden	to be discomfited
ein weites Feld lassen für	to leave considerable room, margin for
das Feuer	the fire
Feuer machen	to kindle a fire
Feuer geben	to fire
darf ich Sie um etwas Feuer bitten? or wollen Sie mir, bitte, Feuer geben?	may I ask you for a light?
die Jagd	the chase, hunting
auf die Jagd gehen	to go a-hunting
Jagd machen auf	to hunt after, to chase
der Kopf	the head
ich weiß nicht, wo mir der Kopf steht	I do not know what way to turn
der Kopf steht darauf	it means death
die Luft	the pleasure, joy, delight
mit Luft an die Arbeit gehen	to go to work with pleasure
seine Luft haben an etwas	to take delight in something
die Menge	the multitude, lots
er hat Geld die schwere Menge	he has lots and lots of money
die Rose	the rose
Zeit bringt Rosen	time brings everything to pass
der Spaß	jest, joke, pastime, fun
aus Spaß	in jest, for fun
Spaß machen, Spaß treiben	to jest, to joke
mit jemand Spaß treiben	to put a joke upon one, to trifle with one
Spaß verstehen	to take a joke
keinen Spaß verstehen	not to be trifled with
auf einen Spaß eingehen	to enter into a pleasantry
Spaß bei Seite!	in earnest!
der Stein	the stone
einen Stein auf dem Herzen haben	to be troubled with anxiety
mir fällt ein Stein vom Herzen	I feel relieved

COMMON PHRASES—(Continued)

die Thür	the door
mit der Thür ins Haus fallen	to blunder out, to do a thing in a clumsy manner
einem den Stuhl vor die Thür ſetzen	to quit abruptly, to dismiss abruptly
der Winter iſt vor der Thür	winter is near
die Wirtſchaft	the housekeeping, husbandry
Wirtſchaft treiben	to keep house; to keep a public house
was iſt das für eine Wirtſchaft!	what kind of doings are these!
die Zahl	the number
gerade Zahl	even number
ungerade Zahl	odd number
fünf gerade ſein laſſen	to let things go as best they may
gebrochene Zahlen	fractional numbers
fünf an der Zahl	five in number
anlegen	to put to, to put on, to establish, to build
Feuer anlegen an	to set on fire, to set fire to
einen Garten anlegen	to lay out the grounds for a garden
erbauen	to build, to erect
erbaut ſein von / ſich erbauen an	to be edified by
halten	to hold, to keep
er iſt nicht mehr zu halten	he can no longer be restrained
an ſich halten	to keep one's temper
den Atem an ſich halten	to hold one's breath
den Mund halten	to keep still
einen kurz halten	to keep one in small funds
mit etwas haushalten	to be saving
einem haushalten	to be one's housekeeper
es mit einem halten	to side with one
viel auf etwas halten	to make much of something
dafür halten	to hold, to think
ſich an einem halten	to make one answer, responsible
ſich zu einem halten	to join one
ſich dazu halten	to make haste
kommen	to come
zu Falle kommen	to be ruined
zu kurz kommen	to suffer loss
reizen	to incite
den Appetit reizen	to sharpen the appetite

COMMON PHRASES–(Continued)

ſatteln	to saddle
geſattelt ſein	to be prepared
ſchlagen	to strike
Holz ſchlagen	to fell timber
ſtehen	to stand
für etwas ſtehen	to be responsible for something
der Hut ſteht ihr gut	the hat is becoming to her
ſich gut ſtehen	to be well off
es ſteht in der Zeitung, im Buche	it is in the paper, in the book
alles ſtehen und liegen laſſen	to drop everything
zu ſtehen kommen	to cost
das ſoll ihm teuer zu ſtehen kommen	he shall pay dearly for that
mit jemandem gut ſtehen	to be on good terms with one
gut ſtehen bei einem	to be well associated with one
wie ſteht's?	how's business?
wie ſteht's mit der Geſundheit?	how is your health?
die Sachen ſtehen gut	affairs are prosperous
ſtehen die Sachen ſo?	does the wind blow from that quarter?
es ſteht bei Ihnen	it depends on you
die Uhr ſteht	the watch, clock has stopped
ähnlich	similar
das ſieht dir ähnlich!	that is like you!
frei	free
frei ſprechen	to declare innocent
frei halten	to defray expenses, to beat
es ſteht Ihnen frei zu thun und zu laſſen, was Sie wollen	you are at liberty to do what you please
hinter	behind, after
hinter einander	one after another
zwei, dreimal, zwei, drei Wochen hintereinander	two, three times, two, three weeks in succession
lang	long
ein Jahr lang	for a year
vor langer Zeit	long ago
nach langer Zeit	after a long time
die Zeit wird mir lang	time hangs heavily on me
ſolide	solid
auf ſolidem Fuße ſtehen	to stand on a solid footing
ein ſolides Haus	a solid firm

PHONOGRAPH EXERCISE

1. Guten Abend, Herr . . . . . Wie befinden Sie sich?

2. . . . . .

3. Ich habe Sie seit dem letzten Herbst nicht mehr gesehen, wo waren Sie während des ganzen Winters?

4. . . . . .

5. Ich bin herzlich froh, daß es Frühling ist. Haben Sie schon Pläne für die kommenden Feiertage gemacht?

6. . . . . .

7. Werden Sie die heiße Jahreszeit auf dem Lande verbringen, oder bleiben Sie in der Stadt?

8. . . . . .

9. Ich beabsichtige zum Pfingstfest meinem Vetter Emil einen Besuch abzustatten. Er hat kürzlich ein Grundstück sechs Meilen von hier gekauft. Es war ihm schon letzten Sommer angeboten worden, aber der Preis war ihm damals noch zu hoch. Interessieren Sie sich für Landwirtschaft?

10. . . . . .

11. Mein Vetter hat auf seinem neuen Gute dreißig Milchkühe, eine große Anzahl Schafe, eine ganze Menge Arbeitspferde und ein Paar braune Kutschpferde; prächtige Tiere, sage ich Ihnen.

12. Ist der Grund und Boden in der Gegend, wo Sie wohnen, gut?

13. . . . . .

14. Was wird dort meistens gebaut?

15. . . . . .

16. Ich habe leider nur einen kleinen Garten hinter meinem Hause, worin wir höchstens etwas Gemüse ziehen können. Aber schöne Rosen habe ich. Wann fangen die Rosen bei Ihnen an zu blühen?

17. . . . . .

18. Können Sie reiten?

19. . . . . .

20. Ich habe seiner Zeit viel geritten, als ich noch jung war. Ich habe große Lust, mir wieder ein Reitpferd zu kaufen. Was bezahlt man hier für einen guten Gaul?

PHONOGRAPH EXERCISE — (Continued)

21. . . . . .

22. Gehen Sie gern auf die Jagd?

23. . . . . .

24. Ich war im letzten Herbst von meinem Freunde Paul zur Jagd eingeladen worden. Er ist ebenfalls leidenschaftlicher Jäger. Wir haben zusammen ein paar frohe Wochen verlebt. Wenn ich wieder dahin fahre, nehme ich Sie mit, wenn es Ihnen Spaß macht; haben Sie Lust?

25. . . . . .

26 Haben Sie nicht kürzlich ein großes Feuer in Ihrer Stadt gehabt?

27. . . . . .

28. Vor einem Jahre haben wir ein solches Unglück gehabt. Unser alter Familiensitz brannte ab: das Wohnhaus, welches von meinem Großvater erbaut worden war, die Pferdeställe und Kuhställe; nur ein alter Schafstall steht noch.

29. Haben Sie die Gebäude wieder aufbauen lassen?

30. Ja, ...

31. Aus welchem Material haben Sie sie gebaut?

32. . . . . .

33. Leben Ihre Großeltern noch?

34. . . . . .

35. Mein Großvater starb im Jahre 1870. Er hatte als ganz junger Mensch im Jahre 1848 Deutschland verlassen müssen und ging nach Amerika.

36. Zu jener Zeit scheinen viele Deutsche gezwungen worden zu sein, ihr Vaterland zu verlassen.

37. Allerdings, es waren damals schwere Zeiten in ganz Deutschland. Haben Sie darüber einmal etwas gehört oder gelesen?

38. . . . . .

LESSON XXII

VOCABULARY

angeben, *to declare, to state, to specify, to give.*
der Angeſtellte,n,[18] *the employe(s).*
anweiſen, *to assign to, to furnish.*
wies an, *assigned to* (imp.).
angewieſen, *assigned to* (past part.).
die Anweiſung,en, *instruction(s), the direction(s), the order(s).*
aufnehmen, *to take up.*
aufſtellen, *to set up, to install.*
auszahlen, *to pay out, over, to pay.*
der Bauplan, *the building plan.*
die Baupläne, *the building plans.*
bedauern, *to regret, to pity.*
begeben (reflex.), *to repair, to betake oneself; to go to.*
der Bericht,e, *the report(s), account(s).*
betrachten, *to view, to look upon, to contemplate, to consider.*
bis auf,[5] *except.*
das Büreau,s, *the office(s).*
das Hauptbüreau, *the main office.*
der Dampf, *the steam, vapor.*
die Dämpfe, *the vapors.*
die Dampfmaſchine,n, *the steam engine(s).*
die Betriebsdampfmaſchine, *the driving engine.*
deſſenthalben,[3] *on his, on its, on this, on that, on whose, on what account; therefore.*
dringen, *to press, to urge.*
drang, *urged* (imp.).
gedrungen, *urged* (past part.).
dringend, *urgent(ly).*
endlich, *finite, final(ly); at last.*
unendlich, *infinite(ly), extremely.*
der Erfolg,e, *the success(es).*
erſtatten, *to render, to repay, to make up, to compensate.*
erſuchen, *to request.*
fertig, *finished, ready, prepared.*
der Fortgang, *the progress, advance.*
freundlich, *friendly, kind(ly).*

VOCABULARY—(Continued)

die Freundlichkeit,en, *the friendliness, kindness(es), affability(ies).*

gehorſam,[7] *obedient(ly).*

gehorſamſt, *most obedient(ly), most humble(ly).*

genau, *exact(ly).*

halben, halber, [8] *on account of, in behalf of, by reason of, for the sake of.*

hinführen, *to conduct to, to show to.*

Ihretwegen,[3] *on your account.*

die Inbetriebſetzung, *the starting* (of a works).

der Ingenieur,e, *the engineer(s).*

der Betriebsingenieur, *the engineer in charge, the chief engineer.*

der Keſſel, *the kettle, boiler.*

der Dampfkeſſel, *the steam boiler.*

das Keſſelhaus, *the boiler house.*

die Keſſelhäuſer, *the boiler houses.*

koſtbar, *precious.*

die Leute (pl. of **Mann**), *the men, the people, persons, folks.*

meinetwillen,[3] *on my account, for my sake.*

rufen, *to call, to cry.*

rief, *called* (imp.).

gerufen, *called* (past part.).

das Salár,e, *the salary(ies).*

ſämtlich, *all together, all of them,* adv., *jointly, collectively.*

die Specialmaſchine,n, *the special machine(s).*

die Spinnerei,en,[1] *the spinnery(ies), spinning mill(s); spinning(s).*

die Thätigkeit, *the occupation, work; activity.*

die Transmiſſion,en, *the shafting(s).*

vermuten, *to suppose, surmise.*

verſichern,[10] *to assure, to insure.*

die Verzögerung,en, *the delay(s).*

vollkommen, *complete(ly), full(y); perfect(ly).*

vorſchreiten, *to walk forwards, to progress.*

ſchritt vor, *progressed* (imp.).

(bin) vorgeſchritten, *progressed* (past part.).

der Vorgeſetzte,n,[15] *the superior(s)* (*officer*).

wegen, willen, um—willen, [3] *on account of, in behalf of, by reason of, for the sake of, in regard to.*

weshalb,[4] *why, on what account.*

das Werkzeug,e, *the tool(s).*

zuweiſen, *to assign to, to furnish.* (See „anweiſen" above.)

PHONOGRAPH RECORD

PHRASES AND SENTENCES

(Mr. Swift arrives at the office of Mr. Schwarz to direct the setting up of special machinery, furnished the latter gentleman by a machine-building concern in America. He is met by a clerk and is at once admitted to Mr. Schwarz's presence.)

Herr Schwarz bittet Sie näher zu treten.	Mr. Schwarz requests you to step in.
Ich bin froh, daß Sie endlich da sind, Herr Swift. Weshalb[4] haben Sie uns so lange warten lassen? Wir haben Ihretwegen[3] viel kostbare Zeit versäumt.	I am glad you are here at last Mr. Swift. Why have you kept us waiting so long? We have lost much precious time on your account.
Ich bedauere unendlich, daß ich nicht früher habe kommen können, aber es ließ sich[11] nicht machen. Ich versichere[12] Ihnen, daß die Verzögerung nicht meinetwillen,[3] sondern dringender[6] Geschäfte halber[3] eingetreten ist.	I extremely regret that I was not able to come sooner, but it could not be done. I assure you that the delay did not occur on my account, but on account of urgent business.
Sind Sie bereit, die Arbeiten[14] sofort aufzunehmen?	Are you prepared to take up the work at once?
Gewiß. Ich bitte um die nötigen Anweisungen.	Certainly. I (would) ask for the necessary instructions.
Hier sind die Baupläne der neuen Werke. Die Gebäude sind sämtlich fertig und unter Dach bis auf[6] das Kesselhaus. Die Dampfkessel werden noch diese Woche aufgestellt werden,[8] und nachdem auch die Betriebsdampfmaschine und Ihre Specialmaschinen auf-	Here are the building plans of the new works. All of the buildings are finished and under roof, except the boiler house. The steam boilers will be installed within the week, and after the driving engine and your special machines (shall) have been set up

PHRASES AND SENTENCES—(Continued)

geſtellt worden ſein werden,[9] ſteht der Inbetriebſetzung der Anlage nichts mehr im Wege.	too, there will be nothing to prevent (*literally*, stands nothing in the way to) starting the plant.
Die Arbeiten[14] ſind allerdings weiter vorgeſchritten als ich vermutete. Ich kann ſofort anfangen, die Transmiſſionen zu legen. Ich werde mich ſogleich nach der Fabrik begeben, wenn ſie ſo freundlich ſein wollen, mir die genaue Adreſſe anzugeben.	The work has, indeed, progressed further than I supposed. I can at once begin to lay out the shaftings. I will go to the factory at once, if you will be so kind as to give me the exact address.
Ich werde Sie von[11] einem meiner Angeſtellten[14] hinführen laſſen.[11] Die nötigen Leute, Materialien und Werkzeuge werden Ihnen von unſerem Betriebsingenieur zugewieſen werden,[9] an welchen Sie ſich derethalben[3] wenden wollen.	I will have you shown there by one of my employes. The men, materials, and tools necessary will be assigned to you by our engineer in charge, of whom you are to inquire (*literally*, to whom you will apply) in regard to them.
Habe ich den Herrn als[13] meinen Vorgeſetzten[14] zu betrachten?	Have I to consider the gentleman my superior?
Nein; Sie ſollen in Ihrer Thätigkeit vollkommen freie Hand haben. Nur erſuche ich Sie, mir perſönlich täglich von dem Fortgang der Arbeiten[14] Bericht zu erſtatten. Ihr Salär wird Ihnen hier im Hauptbüreau ausgezahlt werden.[9]—Herr Müller!	No; you shall have perfectly free hand in your work. I only request you to report in person to me daily about the progress of the work. Your salary will be paid you here at the main office.—Mr. Mueller!
Sie haben mich gerufen, Herr Schwarz?	Did you call me, Mr. Schwarz?

PHRASES AND SENTENCES—(Continued)

Sie werden die Freundlichkeit haben, Herrn Swift nach der neuen Spinnerei[1] zu führen, und ihn mit Herrn Ingenieur Walter bekannt machen.	You will have the kindness to show Mr. Swift to the new spinnery, and will make him acquainted with Mr. (engineer) Walter.
Sehr wohl.	Very well sir.
Und nun wünsche ich Ihnen guten Erfolg, Herr Swift. Auf Wiedersehen!	And now I wish you good success, Mr. Swift. Au revoir!
Ich empfehle mich gehorsamst.[1]	Your most obedient servant, sir (*literally*, I recommend myself most obediently).
(Fortsetzung folgt.)	(To be continued.)

REMARKS

1. Nouns ending in **ei**, like those ending in **heit, keit, schaft,** and **ung,** are feminine, and, having more than one syllable, belong to the fourth class; that is, they form their plurals by adding **en.** (Compare Lesson XI, Art. **5** and Lesson XVIII, Art. **1.**)

2. „Wegen, um —— willen, halber, -halben, -willen" are five prepositions of almost synonymous meaning, all governing the genitive case. In their use, however, the following distinctions must be made: „Wegen" is used like any other preposition and is thus put before the noun to which it belongs. Thus,

wegen meines Bruders, *on account of my brother.*

But it may also be put after its noun. Thus,

meines Bruders wegen.

„Um —— willen" and „halber" are only used after nouns, the „um" of the former preceding them. Thus,

um Deines Namens willen, *for Thy name's sake.*
dringender Geschäfte halber, *on account of urgent business.*

„halben" and „willen" are used *only* in the combinations enumerated in Art. **3**, but „halber" is *never* so used.

3. „=wegen, =halben, =willen" and „um —— =willen" are combined with the personal pronouns, the demonstrative or relative pronoun „der, die, das," and the interrogative pronouns „wer" and „was" into single words and are suffixed to special genitive forms of these pronouns in the following ways:

meinetwegen	meinethalben	(um) meinetwillen
deinetwegen	deinethalben	(um) deinetwillen
seinet=, ihret= seinetwegen	seinet=, ihret= seinethalben	(um) seinet=, ihret= seinetwillen
unsertwegen	unserthalben	(um) unsertwillen
euretwegen	euerthalben	(um) euretwillen
Ihret=, ihretwegen	Ihret=, ihrethalben	(um) Ihret=, ihretwillen
dessent=, deret=, dessentwegen	dessent=, deret=, dessenthalben	(um) dessent=, deret=, dessentwillen
	PLURAL	
deretwegen	derethalben	(um) deretwillen
wessentwegen	wessenthalben	(um) wessentwillen

The true meanings of these combinations are, of course, "on my, thy, his, her, etc. account *or* behalf; for my, thy, his, her, etc., sake," but in colloquial language they often mean also "for all *or* aught I, you, he, etc. care(s); as far as I, you, he, etc. is concerned; I, you, he, etc. don't care."

The only case in which these combinations are not employed but the regular genitive form of the personal pronoun is used instead, is when the latter is followed by the emphatic „selbst." Thus,

seiner selbst wegen, (um) seiner selbst willen,
in behalf of himself, for his own sake.

Only „wegen, willen, or um —— willen" are so used, however.

4. Shorter forms of „dessentwegen" and „dessenthalben" are „deswegen" and „deshalb," which, however, can be used

only as substitutes for the neuter demonstrative forms, but cannot be used to replace the masculine or neuter relative, nor the masculine demonstrative forms. Thus their only meaning is "on *that* account."

To „deswegen" and „deshalb" correspond the interrogative and relative adverbs „weswegen" and „weshalb" meaning "why? what for? on what account? for which, on account of which."

5. „Bis auf" has often, as in this instance, the meaning of "except."

6. Compare Lesson XI, Art. **8.**

7. „Gehorsam" like „dankbar, möglich, unmöglich" etc. is construed with the dative case. See Lesson IX, Art. **8.** For „gehorsamst" compare Lesson XIV, Art. **14,** last paragraph, and Lesson XIX, Art. **4.**

8. The indicative of the future tense of the passive voice is formed by the present indicative of „werden" and the present infinitive of the passive voice of the verb. Thus,

ich werde		*I shall*	
du wirst		*thou wilt*	
er, sie, es wird	**geschlagen werden.**	*he, she, it will*	*be beaten.*
wir werden		*we shall*	
ihr werdet		*you will*	
Sie, sie werden		*you, they will*	

Notice the order of the words; the past participle stands before „werden."

In the dependent subordinate sentence the inflected forms of „werden" are put at the end. Thus,

Er wird geschlagen werden.

Ich glaube, { daß er geschlagen werden **wird.**
{ daß wir geschlagen werden **werden.**

9. The indicative of the second future tense of the passive voice is formed by the present indicative of „werden" and the perfect infinitive of the passive voice of the verb. Thus,

ich werde		*I shall*	
du wirſt		*thou wilt*	
er, ſie, es wird	**geſchlagen**	*he, she, it will*	*have been*
wir werden	**worden ſein.**	*we will*	*beaten.*
ihr werdet		*you will*	
Sie, ſie werden		*you, they will*	

Notice, again, the order of the words. In a dependent subordinate sentence, the inflected forms of „werden" are thrown to the end. Thus,

nachdem die Maſchinen aufgeſtellt worden ſein **werden.**

10. To recapitulate the formations of the future tenses, active and passive, mark the rule: *The future tenses are formed by adding to the present indicative of* „werden" *the infinitives of the verb.*

The following table will show how the four forms, first and second future, active and passive voice are evolved according to this rule.

Present indicative of „werden" ich werde, du wirſt, etc.

Present infinitive active voice	*First future active voice*
ſchlagen	ich werde ſchlagen
Present infinitive, passive voice (Lesson XVII, Art. 5)	*First future, passive voice*
geſchlagen werden	ich werde geſchlagen werden
Perfect infinitive, active voice (Lesson XVI, Art. 13)	*Second future, active voice*
geſchlagen haben	ich werde geſchlagen haben
Perfect infinitive, passive voice (Lesson XX, Art. 3)	*Second future, passive voice*
geſchlagen worden ſein	ich werde geſchlagen worden ſein

Compare also Lesson XVI, Art. **15.**

11. In Lesson XV, Art. **3,** we referred to some peculiarities of the verb „laſſen," which should be read again. When „laſſen" imparts to the sentence a passive meaning, and the agent or subject of the dependent infinitive is named, it is preceded, as in a regular passive, by „von" (with dative). Thus,

Ich werde Sie von einem meiner Angeſtellten hinführen laſſen.

I will have you conducted there by one of my employes, or *I will have one of my employes show you there.*

If the object of the dependent infinitive and the subject of „laſſen" are the same person or thing, the reflexive pronoun is used. Thus,

Ich habe mich dem Baron von meinem Freunde vorſtellen laſſen.

I had myself introduced to the baron by my friend, or *I had my friend introduce me to the baron.*

„Laſſen" with the third person of the reflexive pronoun „ſich" is sometimes equivalent to "it is worth while," with the active meaning of the sentence. At other times it is equivalent to „können," with the passive meaning of the sentence. Thus,

Die Sache läßt ſich hören, *The matter is worth listening to*, or *hearing.*

Es ließ ſich aber nicht machen, *It could not be done, however.*

12. „Verſichern" is a transitive verb and therefore is followed by the direct object (that what is assured or insured) in the accusative case, and the indirect object (the person to whom assurance is made) in the dative case. The direct object, of course, may be, instead of an accusative, a „daß" clause (see Lesson VIII, Art. **9**). Thus,

Ich verſichere **dir** (ind. object) **meine Freundſchaft** (dir. object).

I assure (to) you (of) my friendship.

Ich verſichere **Ihnen** (ind. object), **daß die Verzögerung nicht meinetwillen eingetreten iſt** (dir. object).

I assure you, that the delay did not take place on my account.

In the passive voice, of course, that which is assured becomes the subject of the sentence, in the nominative case, while the person to whom assurance is made remains in the dative. Thus,

Meine Freundſchaft wird dir verſichert.

My friendship is assured you.

It is, however, also possible to consider the person assured as a direct object, using the verb „verſichern" in the sense of "to insure." In this case the person is put in the accusative case and if that which is assured is mentioned, it is put in the genitive case as the secondary object of the verb. This secondary object can, however, only be a noun or pronoun. Thus,

Ich verſichere **dich** (dir. object) **meiner Freundſchaft** (ind. object).
I assure, or *insure you* (*of*) *my friendship.*

In the passive voice of this case, the person assured becomes the subject of the sentence in the nominative case, while the thing assured remains in the genitive case. Thus,

Du wirſt **meiner Freundſchaft** verſichert.
You are (*being*) *assured of my friendship.*

13. Here „als" stands for "as, for" before an appositive. It is not, however, considered to be a preposition governing a special case. „Als" is often not translated into English. The apposition has the same case as the principal. Thus,

Er ſagte mir als mein Freund.
He told me as my friend.

Habe ich den Herrn als meinen Vorgeſetzten zu betrachten?
Have I to consider the gentleman (*as*) *my superior?*

14. The plural of „Arbeit" is used to denote work on a complex undertaking, such as the building of a factory for instance. In English, the singular of "work" is used in such cases.

15. „Der Angeſtellte" and „der Vorgeſetzte" are nouns made from the past participles of the verbs „anſtellen" and „vorſetzen" (see Lesson IX, Art. **11**, last paragraph). For the endings of such nouns, read over what was said in Lesson IV, Art. **6** and Lesson VII, Art. **6**. Examples are given in the Drill.

DRILL

(See Art. 2.)

Wegen.

On account of, in behalf of, for the sake of, in regard to.

Sie ſind noch in Berlin? Ich glaubte Sie bereits auf dem Lande.—Wir können erſt nächſte Woche gehen; wir müſſen wegen meines kleinen Bruders noch hier bleiben.

Sie wünſchen mich zu ſprechen?—Ja, ich wünſche Sie wegen der Inbetriebſetzung der neuen Dampfmaſchine zu ſprechen.

Guten Tag, Herr Meier; Sie kommen wegen des Geldes, das ich Ihnen ſchuldig bin, nicht wahr?—Jawohl.

Wann gehen Sie nach München?—Ich kann meines Onkels wegen erſt morgen fahren; er iſt plötzlich krank geworden.

Gehen Sie heute abend zu Müllers?—Nein, ich kann leider dringender Geſchäfte wegen nicht hingehen.

Um Deines Namens willen.

For Thy name's sake.

Verzeih uns unſere Schuld, O Herr, um Jeſu Chriſti, Deines Sohnes, willen.

Groß ſind die Männer, die um ihres Vaterlandes willen ſterben.

Um deines Vaters, deiner Mutter willen, ſprich! Was haſt du gethan?

Die Verzögerung iſt dringender Geſchäfte halber eingetreten.

The delay occurred on account of urgent business.

Waren Sie verreiſt?—Ja, ich war einiger dringender Geſchäfte halber in München.

Waren Sie beim Arzt?—Ja, ich habe ihn meines Magenkatarrhs halber conſultiert.

Reiſt Ihr Bruder mit Ihnen?—Nein, er muß dieſes Jahr ſeiner Krankheit halber aufs Land gehen.

(See Art. 3.)

Wir haben Ihretwegen kostbare Zeit versäumt.
We have lost precious time on your account.

Die Verzögerung ist nicht meinetwillen eingetreten.
The delay did not occur for my sake.

Du versprachst mir meinetwegen an den Herrn Konsul zu schreiben; hast du es gethan?—Ja, ich habe deinetwegen an ihn geschrieben.

Haben Sie Herrn Müller nicht getroffen?—Ja, leider; ich habe seinethalben meinen Zug nach München versäumt.

Ist das Fräulein Weber immer noch krank?—Ja, leider. Ihre Eltern haben um ihretwillen Reisen unternommen und die besten Ärzte consultiert, aber es scheint nicht besser werden zu wollen.

Sie haben sich unserthalben so viel Mühe gemacht, Herr Baron; wie sollen wir Ihnen danken?—O bitte, bitte, ich that es wirklich mehr um meiner selbst willen, um des Vergnügens willen, mit Ihnen ein paar frohe Stunden verleben zu können.

Wo finde ich die nötigen Werkzeuge?—Wenden Sie sich derethalben an den Herrn Betriebsingenieur.
Where shall I find the necessary tools?—Inquire of the chief engineer in regard to them.

Hat Ihr Herr Bruder den Herrn getroffen, dessenthalben er nach München reiste?—Ja, er hat ihn gesprochen.

Herr Müller hat sich ein Landgut gekauft, wie ich gehört habe.—Ja, er hat um dessentwillen sein schönes Geschäft in der Stadt aufgegeben.

Haben Sie die Bücher schon erhalten, deretwegen Sie letzte Woche nach Leipzig schrieben?—Nein, ich habe sie noch nicht erhalten.

Wissen Sie, wessenthalben Herr Jones so oft nach Hamburg reist?—Ja, seine Mutter wohnt dort.

Um wessentwillen haben Sie die lange Reise nach Amerika gemacht?—Ich habe sie meines Vergnügens halber gemacht.

Meinetwegen.

For aught I care.

Wenn Sie mir bis morgen nachmittag das Geld nicht bezahlen, ſchreibe ich an Ihren Vater.—Sie können meinetwegen thun und laſſen, was Ihnen beliebt.

Alſo du willſt mir nicht helfen?—Nein.—Deinetwegen alſo kann mein ganzes Geſchäft und meine Familie zu Grunde gehen, nicht wahr?—Du haſt ſelbſt ſchuld daran, daß es dir ſchlecht geht.

(See Art. 4.)

Weshalb?, deshalb.

Why?, on that account.

Weshalb beſuchen Sie mich nicht einmal?—Ich habe leider ſo wenig Zeit.

Weshalb ſchreiben Sie mir nicht öfter?—Ich ſchreibe deshalb nicht, weil Sie auf zwei meiner Briefe nicht geantwortet haben.

Weshalb gehſt du mir aus dem Wege, habe ich dir etwas gethan?—O nein, durchaus nicht. Ich gehe dir auch gar nicht aus dem Wege; ich treffe dich nur deshalb nicht öfter, weil ich in letzter Zeit viel außer der Stadt bin.—So, ſo, alſo deshalb ſieht man dich nicht mehr im Theater oder im Konzert.

(See Art. 5.)

Die Gebäude ſind alle unter Dach bis auf das Keſſelhaus.

The buildings are all under roof except the boiler house.

Wieviel bin ich Ihnen ſchuldig, Herr Müller?—Es iſt alles bezahlt bis auf die kleine Summe von drei Mark und fünfzig Pfennigen.

Gehen Ihre Kinder ſchon alle in die Schule?—Ja, bis auf den Jüngſten, der wird im Juni erſt vier Jahre alt.

Haben Sie alle nötigen Sachen für die Reiſe gekauft, Johann?—Jawohl, gnädiger Herr, alles bis auf das Billet.

(See Art. 8.)

Die Dampfkeſſel werden noch dieſe Woche aufgeſtellt werden.

The steam boilers will be installed within the week.

Die nötigen Leute, Materialien und Werkzeuge werden Ihnen von unserem Betriebsingenieur zugewiesen werden.

The necessary men, materials, and tools will be furnished you by our engineer in charge.

Ihr Salär wird Ihnen hier im Hauptbüreau ausgezahlt werden.

Your salary will be paid you here at the main office.

Wie weit ist es von der Station bis zum Landgute des Herrn Barons?—Ungefähr zwei deutsche Meilen.—Glaubst du, daß ich abgeholt werden werde?—Ja, ich glaube, daß du von seinem Kutscher abgeholt werden wirst.

Haben Sie die Sachen an Frau Baronin von Helmers abgeliefert, Herr Müller?—Der Bote ist bereits unterwegs, sie werden in etwa einer Stunde abgeliefert werden.

An welchem Tage des Monats und wo werde ich bezahlt werden?—Sie werden am fünfzehnten jedes Monats bezahlt werden und zwar in der Kanzlei der Fabrik.

Wird mir ein Platz angewiesen werden, wo ich schlafen kann?—Jawohl, es wird Ihnen ein Zimmer im Wohnhause des Inspektors angewiesen werden.

(See Arts. 9 and 10.)

Nachdem die Betriebsdampfmaschine aufgestellt worden sein wird, steht der Inbetriebsetzung der Anlage nichts mehr im Wege.

After the driving engine has been set up, there will be nothing to prevent starting the plant.

Werden Sie nicht Herrn Müller einen Besuch abstatten?—Jawohl, aber nicht bevor ich eingeladen worden sein werde.

Nachdem ich den Herren vorgestellt worden sein werde, beabsichtige ich sie, zu einem Frühstück in meinem Hause einzuladen.

Glauben Sie, daß wir Herrn Weber heute abend bei Müllers treffen werden?—Ja, ich glaube ganz bestimmt, daß er auch gebeten worden sein wird zu kommen.

Ich fragte Herrn Doktor Bartlett gestern, wie es Fräulein Braun geht, aber er konnte mir keine Antwort geben.—Er wird jedenfalls nicht consultiert worden sein.

Der junge Baron hat in Berlin sehr schnell Bekanntschaften gemacht.—Er wird jedenfalls gut empfohlen worden sein.

Sehen Sie doch das alte Haus an, es hat keine Fenster und Thüren.—Es wird schon seit Jahren nicht mehr benutzt worden sein.

(See Art. 11.)

Ich werde Sie von einem meiner Angestellten hinführen lassen.

I will have one of my employes conduct you there.

Werden Sie mich abholen lassen?—Ja, ich werde Sie von meinem Kutscher abholen lassen.

Werden Sie mir die nötigen Werkzeuge zuweisen lassen?—Ich werde Ihnen alles nötige von unserem Betriebsingenieur zuweisen lassen.

Kann ich vielleicht Herrn Weber sprechen?—Ich werde ihn von einem unserer Leute rufen lassen. Nehmen Sie inzwischen Platz, bitte.

Er hat sich dem Baron von seinem Freunde vorstellen lassen.

He had himself introduced to the baron by his friend.

Hat Ihr Freund sich sein Geld von Herrn Hoffmann wiedergeben lassen?—Ja, er hat es sich gestern geben lassen.

Sind Sie gegangen oder gefahren?—Ich habe mich in einer Droschke nach dem Bahnhof fahren lassen.

Bezahlt er regelmäßig seine Schulden?—O ja, er läßt sich nicht gern erinnern.

Waren Sie beim Arzt?—Ja, ich habe mich einmal gründlich untersuchen lassen.

Es ließ sich aber nicht machen.

It could not be done however.

Was denken Sie davon, eine neue Dampfmaschine in der Spinnerei aufzustellen?—Die Sache läßt sich hören.

Glauben Sie, daß die Dampfkessel groß genug sind, um eine größere Dampfmaschine zu treiben?—Nein, mit den zwei Kesseln läßt sich keine größere Maschine treiben; wir werden noch einen dritten aufstellen müssen.

Kellner, das Fleisch ist so hart, daß es sich nicht schneiden läßt, und die Suppe so heiß, daß sie sich nicht essen läßt.

In wie kurzer Zeit kann man deutsch lernen?—Die deutsche Sprache läßt sich in etwa sechs Monaten bis einem Jahre erlernen, wenn man fleißig studiert.

(See Art. **12.**)

Ich versichere Ihnen, daß die Verzögerung nicht meinetwegen eingetreten ist.

I assure you that the delay did not occur on my account.

Was kostet diese Maschine?—250 Mark.—Können Sie mir versichern, daß sie nicht leicht außer Ordnung kommt?—Ich kann Ihnen versichern, daß die Maschine nach zehn Jahren noch so gut ist wie heute.

Haben Sie Herrn Meier gesprochen?—Ja, er versicherte mir seine Freundschaft und sagte, daß er mich nicht vergessen wird.

Versichere mir, daß du niemandem erzählen wirst, was ich dir gesagt habe.—Ich versichere es dir mit Herz und Hand.

Glauben Sie, daß Paul die Sachen heute noch erhalten wird?—Es wurde mir von dem Verkäufer im Laden versichert, daß die Sachen bereits heute morgen abgeliefert worden sind.

Ich versichere dich meiner Freundschaft.

I assure you (of) my friendship.

Es thut mir unendlich leid, gehört zu haben, daß Sie Ihre Tochter so plötzlich verloren haben, gestatten Sie mir, gnädige Frau, Sie meines tiefsten Mitleids zu versichern.

Seien Sie versichert, lieber Freund, daß ich alles thun werde, was ich kann, um Ihnen zu helfen.

Sind Sie versichert?—Ja.—Für welche Summe?—20000 Mark.—Wer hat Sie versichert?—Ich habe einen guten Freund, der solche Geschäfte macht; der hat mich versichert.

(See Art. **13.**)

Habe ich den Herrn als meinen Vorgesetzten zu betrachten?

Have I to consider the gentleman my superior?

Ich habe Sie stets als meinen Freund betrachtet; wollen Sie mir nicht sagen, was Ihnen fehlt?—Sie sind sehr gütig, Herr Müller, aber ich kann es Ihnen nicht sagen. Sie können mir auch nicht helfen.

Wollen Sie mir nicht, als Ihrem besten Freunde, Gelegenheit geben, Ihnen mit meinem Rate zu helfen?—Gewiß, ich nehme guten Rat dankbar an.

Wissen Sie etwas über diesen Herrn Hoffmann?—O ja, er ist uns seit langen Jahren als fleißiger Mann bekannt.

(See Art. 14.)

Die Arbeiten sind weiter vorgeschritten als ich vermutete.

The work has progressed further than I supposed.

Bis wann, glauben Sie, Herr Ingenieur, können die Arbeiten so weit vorgeschritten sein, daß wir die Spinnerei in Betrieb setzen können?—Ich denke, daß wir in zwei Monaten so weit sein werden.

Ich werde morgen selbst einmal nachsehen, wie die Arbeiten stehen. Sie werden so freundlich sein, Herr Swift, mir von dem Fortgang der Arbeiten in der neuen Fabrik täglich Bericht zu erstatten, nicht wahr?—Gewiß, Herr Schwarz.

(See Art. 15.)

Der Angestellte, ein Angestellter; der Vorgesetzte, mein Vorgesetzter.

The employe, an employe; the superior, my superior.

Wann bezahlen Sie Ihre Angestellten, Herr Schwarz?—Jeder Angestellte erhält sein Geld am ersten des Monats.

Erhalten Angestellte, welche während des Monats krank waren, ihr volles Gehalt ausbezahlt?—Ein Angestellter, welcher schon über fünf Jahre bei uns ist, erhält sein volles Gehalt, ein solcher, welcher weniger als fünf Jahre bei uns ist, nur das halbe Gehalt für die verlorene Zeit.

Wer ist jener Herr dort?—Das ist mein Vorgesetzter, Herr Schwarz.

REVIEW AND CONVERSATION

Iſt Herr Schwarz zu ſprechen?
Can Mr. Schwarz be seen?

Ich weiß nicht ob er bereits in ſeinem Bureau iſt; er kommt meiſtens nicht vor zehn Uhr ins Geſchäft. Ich will jedoch nachſehen. Nehmen Sie inzwiſchen Platz, mein Herr. Ihr werter Name, bitte?
I do not know whether he is in his office yet; he does not generally come down to his office before ten o'clock. I will see, however. Meanwhile, sir, take a seat. Your name, sir?

Geben Sie Herrn Schwarz meine Karte und ſagen Sie ihm, daß ich ihn in Geſchäften zu ſprechen wünſche.
Give my card to Mr. Schwarz and tell him, that I wish to see him on business.

***

Herr Schwarz, es iſt ein Herr draußen, der Sie zu ſprechen wünſcht.
Mr. Schwarz, there is a gentleman outside, who wishes to see you.

Wie heißt er?
What is his name?

Er gab mir ſeine Karte; hier iſt ſie.
He gave me his card; here it is.

Ah! Hamilton R. Swift, aus Amerika. Erſuchen Sie den Herrn einzutreten.
Ah! Hamilton R. Swift, from America. Ask the gentleman to step in.

***

Herr Schwarz läßt bitten.
Mr. Schwarz will see you.

Guten Morgen!
Good morning!

Guten Morgen; ſetzen Sie ſich, Herr Swift. Sie kommen wegen der zwanzig Specialmaſchinen, die Ihr Haus uns im letzten Herbſt geliefert hat?
Good morning; take a seat, Mr. Swift. You come to see me about the twenty special machines, that your house furnished us last fall?

Jawohl; man hat mich geſchickt, nachzuſehen, ob die Maſchinen nicht vielleicht unrichtig aufgeſtellt worden ſind.
Yes sir; I have been sent to see if perhaps the machines have been set up wrong.

Glauben Sie, daß das der Grund ſein kann, weshalb ſie nicht die gewünſchte Arbeit liefern?
Do you think that could be the reason of their not producing the required amount of work? (*literally*, the cause on account of which they do not furnish the required work?)

Ja, ich glaube beſtimmt, daß nur das der Grund iſt. Ich habe perſönlich viele hunderte dieſer Maſchinen in Betrieb geſetzt und immer die beſten Erfolge gehabt.
Yes, I certainly think that is the only reason. I have personally put into operation many hundreds of these machines, and have always had the best success.

REVIEW AND CONVERSATION—(Continued)

Das ist mir lieb zu hören, und ich bin froh, daß Sie gekommen sind. Ich hoffe, daß es so ist, wie Sie vermuten, obwohl mein Betriebsingenieur mir versichert hat, daß die Maschinen genau nach den angegebenen Anweisungen aufgestellt worden sind.

I am pleased to hear that, and I am glad that you have come. I hope that it is as you suppose, although my chief engineer has assured me that the machines have been set up strictly in accordance with (nach) the instructions furnished.

Haben Sie vielleicht einen Bauplan der Fabrik zur Hand?

Perhaps you have a plan of the factory at hand?

Jawohl. Ich werde ihn holen lassen.—Herr Müller!

Yes sir. I will send for it.—Mr. Mueller!

Sie riefen, Herr Schwarz?

You called, Mr. Schwarz?

Ja. Bringen Sie mir die Baupläne der neuen Spinnerei.

Yes. Bring me the plans of the new spinnery.

Sehr wohl.

Yes, sir.

In diesem Gebäude hier befinden sich die Dampfkessel, in jenem steht die Betriebsdampfmaschine, im dritten liegen Waren und im letzten haben wir Ihre Maschinen aufgestellt.

In this building are the steam boilers, in that one stands the driving engine, in the third lie some goods, and in the last one we have set up your machines.

Es scheint mir, daß das nicht der richtige Platz für dieselben ist.

It seems to me that that is not the right place for them.

Weshalb denken Sie das?

Why do you think so?

Die Transmissionen sind unnötig lang. Ich schlage daher vor, die Maschinen näher an das Kesselhaus zu bringen.

The shaftings are unnecessarily long. I propose, therefore, to bring the machines nearer the boiler house.

Das läßt sich hören. Es wird das allerdings ziemlich viel Geld und Mühe kosten.

That is worth listening to. It is going to cost a great deal of money and trouble, however.

Nicht soviel, als Sie vielleicht denken. Es wird nicht einmal nötig sein, den Betrieb während der Zeit gänzlich aufzugeben. Wir können eine Maschine nach der anderen von ihrem alten Platze nach dem neuen schaffen und mit der neuen Transmission verbinden, und, nachdem sämmtliche Maschinen nach und nach

Not so much as you perhaps may think. It will not be necessary even (nicht einmal) to give up manufacturing entirely during the interval. We can move one machine after another from its old place to the new, and connect it with the new shafting, and then, after all the machines (shall) have been set going

REVIEW AND CONVERSATION—(Continued)

wieder in Betrieb geſetzt worden ſein werden, können wir die alte Transmiſſion abbrechen.

again, one after another, we can break down the old shafting.

Ich glaube, daß ſich das machen laſſen wird. Nur eins iſt da noch zu erwähnen. Der Platz hier neben dem Keſſelhaus, wohin Sie die Specialmaſchinen zu ſetzen beabſichtigen, wird augenblicklich für unſere fertigen Waren benutzt.

I believe that can be done. Only there is one thing yet to be mentioned. The room here near the boiler house, where you intend to put the special machines, is used at present for our finished goods.

Das iſt doch ganz einfach: Immer, wenn wir eine der Maſchinen aus dem alten Gebäude nach dem neuen ſchaffen, bringen wir eine Menge der fertigen Waren an deren Platz.

That is very simple, to be sure. Everytime that we move one of the machines from the old building to the new one, we will transfer a quantity of the finished goods to its place.

Richtig; ſo wird es vielleicht gehen. Wann werden Sie bereit ſein, die Arbeiten aufzunehmen?

Quite right. Perhaps it may be done that way. When shall you be ready to take up the work?

Sogleich. Ich beabſichtige nur kurze Zeit hier zu bleiben; erſtens um die Ausgaben nicht unnötig groß zu machen, und zweitens weil meine Zeit koſtbar iſt anderer Geſchäfte wegen, die auf mich warten.

At once. I intend to stay here a short while only; firstly, in order not to make the expenses unnecessarily large, and secondly, because my time is precious on account of other business matters waiting for me.

Das iſt recht. Nichts deſtoweniger erſuche ich Sie, Ihren Beſuch ſo lange auszudehnen, bis die Anlage vollkommen in Ordnung iſt. Selbſtverſtändlich werden die Koſten von uns bezahlt werden, wie ich bereits in meinem Briefe an Ihre Firma erwähnte. Wegen Ihres Salärs wollen Sie ſich gefälligſt an den erſten Buchhalter im Hauptbureau der Fabrik wenden. Ich werde dem Herrn deſſentwegen die nötigen Anweiſungen geben. Ich vermute, daß Sie nach der langen Reiſe etwas Geld brauchen werden.

That is right. Nevertheless I (would) ask you to extend your visit, until the plant is in complete order. It is self-evident that the costs shall be paid by us, as I have already mentioned in my letter to your firm. In regard to your salary—you will kindly apply to the first bookkeeper at the main office of the factory for that. I will give the gentleman the necessary orders to that effect. I surmise that you will need some money after your long trip.

REVIEW AND CONVERSATION—(Continued)

Ich danke Ihnen verbindlichſt.

Thank you very much indeed.

Die neue Spinnerei liegt eine halbe Meile außer der Stadt. Ich werde Ihnen einen meiner Angeſtellten mitgeben, der Sie hinführen wird. Laſſen Sie ſich von ihm Herrn Ingenieur Walter vorſtellen. Sie werden ihn als einen ſehr liebenswürdigen und freundlichen Herrn kennen lernen. Von ihm werden Ihnen auch die nötigen Werkzeuge, Materialien und Leute, wenn Sie ſolche brauchen, zugewieſen werden. Sie brauchen ihn deshalb aber nicht als Ihren Vorgeſetzten zu betrachten. Ihre und ſeine Thätigkeit haben nichts miteinander zu thun. Sie werden die Freundlichkeit haben, mir perſönlich von Zeit zu Zeit über den Fortgang der Arbeiten Bericht zu erſtatten. Sie finden mich immer hier um zehn Uhr vormittags.

The new spinnery is located half a mile out of town. I will send one of my employes along to show you the way (*literally*, who will conduct you there). Have him introduce you to the engineer, Mr. Walter. You will come (*literally*, learn) to know him as an amiable, kindly gentleman. It is he also, by whom the necessary tools, materials, and men, should you need any, will be furnished you. You need not, however, consider him your superior on that account. Your work and his have nothing in common. You will have the kindness to report to me in person from time to time respecting the progress of the work. You will always find me here at ten o'clock A. M.

Wenn es Ihnen recht iſt, ſchicke ich Ihnen meine Berichte durch die Poſt, wegen der Verzögerungen, welche ein öfteres Fahren nach der Stadt mit ſich bringt.

If agreeable to you, I will send my reports through the mail, on account of the delays that will be occasioned by frequent drives to the city (*literally*, that an oftener driving to the city brings with itself).

Das können Sie meinethalben auch thun. Übrigens werde ich ſelbſt hin und wieder hinaus kommen, um zu ſehen, wie die Arbeiten vorſchreiten.

You may do that too; it is immaterial to me (meinethalben). Moreover I shall come out there once in a while myself, to see how the work is getting on.

Wenn Sie geſtatten, empfehle ich mich jetzt und begebe mich nach der Fabrik.

With your permission I will now take my leave and go to the factory.

Gut denn; ſagen Sie Herrn Müller, dem jungen Manne, der vorhin die Pläne brachte, daß er Sie

Very well then; tell Mr. Mueller, the young man who brought the plans a little while ago,

REVIEW AND CONVERSATION—(Continued)

begleiten ſoll; er wird es nur zu gerne thun, um auch ein paar Stunden aus dem Bureau heraus zu kommen. Ich bedauere unendlich, daß ich dringender Geſchäfte halber nicht ſelbſt mit Ihnen gehen kann.	that he is to accompany you; he will do so only too readily, to get out of the office for a few hours. I very much regret that on account of urgent business I cannot go with you myself.
O bitte, machen Sie ſich um meinetwillen keine Mühe.	O, do not put yourself to any trouble on my account, please.
Alſo dann auf Wiederſehen.	Well then, au revoir.
Empfehle mich gehorſamſt.	Your most obedient servant sir.

COMMON PHRASES

der Bericht	the account, report
Bericht erſtatten or abſtatten	to report, to give an account
der Erfolg	the success
Erfolge haben	to succeed
mit Erfolg	successfully
der Fortgang	the progress, advance
Fortgang haben	to proceed, to advance
Leute	people, men, persons, folks
meine Leute	my people, my relatives, my servants
feine Leute	well-bred people
kleine Leute	poor people
Land und Leute kennen lernen	to get acquainted with the custom of a country
Leute, mit denen nichts anzufangen iſt	impractical people
unter die Leute gehen	to go abroad, to mix with society
unter die Leute kommen	to come into society
unter die Leute bringen	to spread abroad, to make public
unter Leuten geweſen ſein	to have seen the world, to have been abroad
aufnehmen	to take up
Geld aufnehmen	to raise, to borrow money
nach dem Leben aufgenommen	drawn, painted from life
in ſein Haus aufnehmen	to admit to one's family
es mit einem aufnehmen	to cope with one, to be one's match
etwas hoch aufnehmen	to appreciate something very much

COMMON PHRASES—Continued)

[illegible]	to set up, to put up
ein Beispiel [illegible]	to set an example
eine Rechnung [illegible]	to make up an account
[illegible]	to betake oneself
[illegible] zur Ruhe begeben	to retire for the night
[illegible] eines Rechtes begeben	to waive one's right
es begab sich, daß—	it happened, that—
[illegible]	to press, to urge
[illegible]	to be urgent with one
[illegible]	to enter a town by force
[illegible]	to insist upon something
durch [illegible]	to penetrate
[illegible]	to compensate
[illegible] or [illegible]	to reimburse one, to pay one's expenses
[illegible]	to request
[illegible] um [illegible]	to ask one for something
[illegible]	to call, to cry
„Feuer!" [illegible]	to cry "fire"
zu [illegible]	to bid, to come
[illegible]	to send for one
zur rechten Zeit kommen	to come just in the nick of time
[illegible]	to suppose, to surmise
sich [illegible]	to imagine, to expect
sich [illegible]	
[illegible]	to assure, to insure
[illegible]	to insure at a high sum
sich [illegible]	to make sure
sich [illegible]	to secure one, to win one over
[illegible]	once
[illegible]	at last you have come!
[illegible]	at one time he says this, at another that
[illegible]	since it is so, since it cannot be helped
unendlich	infinite
unendlich klein	infinitesimal
fertig	finished, ready
ich werde ihn mit ihm fertig werden	I will get the better of him, fear not
eine fertige Zunge	a fluent (nimble, glib) tongue
freundlich	friendly, kind
der freundliche Leser	the gentle (courteous) reader
jemanden freundlich grüßen lassen	to send one one's kind wishes

COMMON PHRASES–(Continued)

genau	exact, close
ıu ſein	to be close, stingy
Sache genau nehmen	to be punctilious in, to be exacting, to stickle about a matter.
icht ſo genau nehmen	to be easy going
genauſte Preis	the lowest price
ıu ſo viel	just as much
ıu genommen	strictly taken
ınden ſehr genau kennen	to know somebody very well

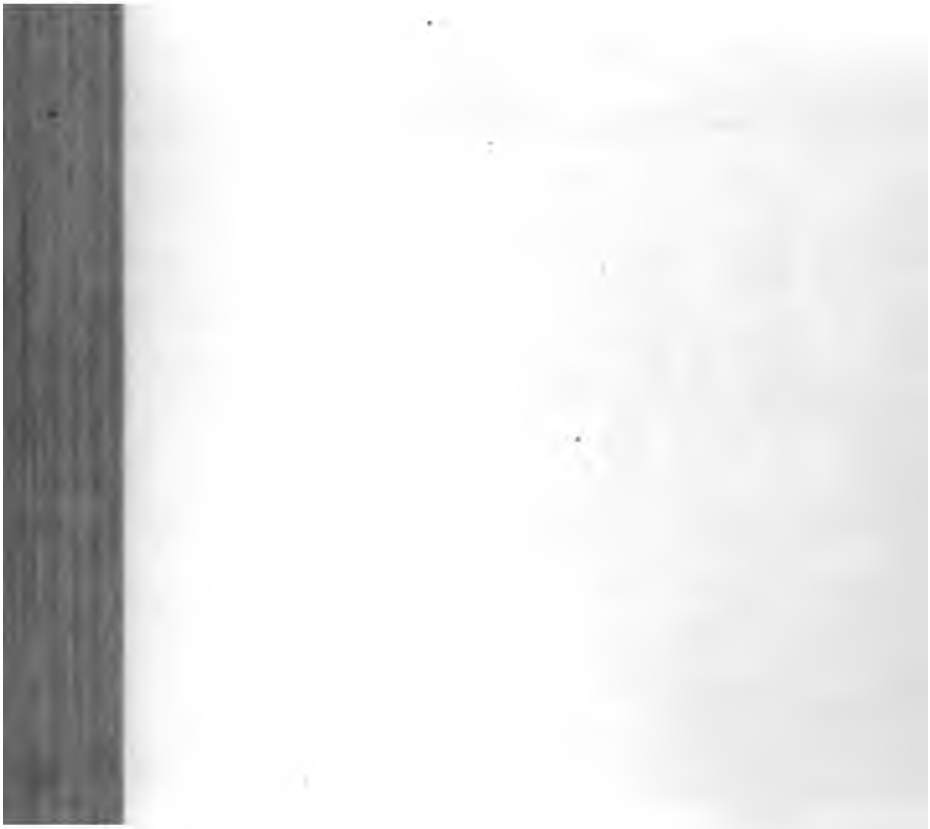

LESSON XXIII

VOCABULARY

allererſt, (adj.) *very first.*
zu allererſt, (adv.) *first of all.*
angrenzen, *to adjoin.*
die Ankunft, *the arrival.*
die Art,en, *the kind(s), type(s).*
die Keſſelart, *the boiler type.*
der Augenſchein, *the evidence, appearance;* **in—nehmen,** *to take a look at, to inspect.*
beauftragen, *to instruct, to order, to commission.*
bevorſtehen, *to stand before, to be expected* (see „ſtehen," Lesson XXI).
brennen, *to burn.*
brannte, *burned* (imp.).
gebrannt, *burned* (past part).
die Dampfanlage,n, *the steam plant(s).*
direkt, *direct(ly).*
eben,[14] *just, just now; that is so because, exactly, precisely.*
einfach, *single; simple.*
die Einfachheit, *the simplicity.*
einmauern, *to wall in.*
die Einzelheit,en, *the detail(s).*
erzielen, *to attain, to obtain.*
die Feuerung,en, *the firing (s); the furnace(s).*
das Feuerungsmaterial,ien, *the fuel(s).*
die Flamme,n, *the flame(s).*
der Flammrohrkeſſel, *the flue boiler.*
der Gebrauch, *the use, usage.*
die Gebräuche, *the usages, customs.*
gedenken, *to intend, to expect, to remember.*
gedachte, *intended* (imp.).
gedacht, *intended* (past part.).
gewinnen, *to gain, to win, to obtain.*
gewann, *won* (imp.).
gewonnen, *won* (past part.).
die Keſſelanlage,n, *the boiler plant(s).*
die Keſſelform,en, *the style(s) of boilers.*
die Kohle,n, *the coal, carbon.*
die Braunkohle, *the bituminous coal.*
der Kollege,n,[15] *the colleague (s).*
die Kombination,en, *the combination(s).*
die Konſtruktion,en, *the construction(s), design(s).*
die Kraft, *the strength, power, force.*

For notice of copyright, see page immediately following the title page

VOCABULARY — (Continued)

die Kräfte, *the powers, forces.*
die Pferdekraft, *the horse-power.*
die Maſchinenfabrik,en, *the machine shop(s).*
meiſt, *most(ly).*
die Mitteilung,en, *the communication(s), notice(s), news.*
nämlich, *namely, to wit.*
nebenan, *close by.*
nennen, *to call, to name.*
nannte, *called* (imp.).
genannt, *called* (past part.).
nirgends, *nowhere.*
placieren, *to place, to locate.*
der Principal,e, *the head(s) of the firm, the chief(s), boss(es).*
der Rauch, *the smoke.*
der Rauchrohrkeſſel, *the smoke-flue boiler, return-tubular boiler.*
das Rohr,e, *the tube(s); the reed, cane.*
das Flammrohr, *the flame tube, flue.*
das Rauchrohr, *the smoke tube, flue.*
das Siederohr, *the boiling tube, water tube.*
der Rundgang, *the round, beat.*
die Rundgänge, *the rounds, beats.*
das Schiff,e, *the ship(s), vessel(s).*
der See,n, *the lake(s).*
die See,n, *the sea(s).*
ſenden, *to send.*
ſandte,[10] *sent* (imp.).
geſandt, *sent* (past part.).
ſieden, *to boil.*
der Siederohrkeſſel, *the water-tube boiler.*
ſogenannt, *so-called.*
die Steuerung,en, *the steering, steering gear(s), valve gear(s).*
die Ventilſteuerung, *the poppet-valve gear.*
ſtürzen,[9] *to throw, to overthrow, to plunge, to precipitate; to fall, to tumble.*
das Syſtem,e, *the system(s).*
das Keſſelſyſtem, *the system of boilers.*
der Ueberblick, *the survey, general idea.*
überdies, *besides, moreover.*
unbekannt,[13] *unknown.*
unterwegs, *on the way, on the road, on the journey.*
das Ventil,e, *the valve(s).*
verſchwenden, *to waste, to squander.*
die Verwendung,en, *the application(s), use; the intercession(s).*
die Wand, *the wall, partition.*
die Wände, *the walls, partitions.*
die Welle,n, *the shaft(s); the wave(s).*

VOCABULARY—(Continued)

die Hauptwelle, *the main shaft.*

der Wirkungsgrad,e, *the degree(s) of efficiency, efficiency(ies).*

zurecht, *right, aright, in due time, in due state.*

der Zweck,e, *the aim(s), scope(s), purpose(s).*

zu Schiffszwecken, *for marine purposes.*

PHONOGRAPH RECORD

PHRASES AND SENTENCES

(Fortsetzung von Lektion XXII.)	(Continued from Lesson XXII.)
Herr Walter, der Prinzipal beauftragte mich, Ihnen Herrn Swift von Amerika vorzustellen; er sagte, daß er Ihnen von der bevorstehenden Ankunft des Herrn bereits Mitteilung gemacht habe.[1,2,4,5]	Mr. Walter, the boss instructed me to introduce Mr. Swift of America to you; he said he had already given you notice of the expected arrival of the gentleman.
Ganz richtig. Es freut mich,[11] Sie kennen zu lernen, Herr Kollege.[15] Wann sind Sie angekommen?	Quite right. I am glad to make your acquaintance (Mr. colleague). When did you arrive?
Heute morgen.	This morning.
Und da[14] wollen Sie sich sofort in die Arbeit stürzen?[9]	And you wish to plunge into work at once?
Ja, ich habe nicht viel Zeit zu verschwenden. Ich möchte[9] gern in zwei Wochen wieder auf See sein.	Yes, I have not much time to waste. I should like to be at sea again in two weeks.
Machen wir zu allererst einen Rundgang durch die Werke, damit Sie einen Ueberblick über die Anlage gewinnen.	First of all let us make a round through the works, so that you can obtain a general idea of the plant.

PHRASES AND SENTENCES—(Continued)

Recht gern. Ich möchte[9] vor allem die Dampfanlage in Augenſchein nehmen. Herr Schwarz ſagte mir, die Keſſel ſeien[1,6,9] noch nicht eingemauert. Ich komme alſo gerade noch zurecht, um deren[9] Konſtruktion in ihren Einzelheiten zu betrachten.	With pleasure. I should like above all to inspect the steam plant. Mr. Schwarz told me that the boilers are not yet walled in. So I am just in time now to look at their design in detail.
Ja, kommen Sie mit mir.	Yes, come with me.
Wie nennen Sie dies Keſſelſyſtem? Es iſt mir[13] völlig unbekannt.[13]	What do you call this system of boilers? It is totally unknown to me.
Dies ſind ſogenannte Wiedeſche[7] Keſſel.	These are the so-called Wiede boilers.
Ich habe nirgends ſo viele verſchiedene Keſſelformen und Kombinationen geſehen als in Deutſchland. Bei uns ſind im allgemeinen nur drei einfache Keſſelarten im Gebrauch, nämlich Rauchrohr-, Siederohr- und Flammrohr-Keſſel; letztere finden überdies faſt nur zu Schiffszwecken Verwendung.	Nowhere have I seen so many different boiler types and combinations as in Germany. In our country there are, broadly speaking (*literally*, in general), only three simple boiler-types in use, namely, the return-tubular, the water-tube, and the flue boiler; the latter, moreover, is almost wholly used (*literally*, finds use only) for marine purposes.
Das iſt wohl richtig. Ich glaube jedoch, daß dieſe Einfachheit Ihrer Keſſelanlagen auf Koſten des Wirkungsgrades erzielt wird. Kohlen ſind eben[14] billiger bei Ihnen als bei uns.	Quite right. I believe, however, that this simplicity in your boiler plants is obtained at the expense of efficiency; and that is probably so because coal is cheaper in your country than in ours.

PHRASES AND SENTENCES—(Continued)

Was für Feuerungsmaterial benutzen Sie?	What kind of fuel do you use?
Wir brennen hier meist Braunkohle.—Hier nebenan soll die Betriebsmaschine zu stehen kommen. Die Maschinenfabrik schrieb uns, daß sie bereits unterwegs sei[1,4,5] und in wenigen Tagen hier eintreffen werde.[1,2,4,5] Es ist eine Compound-Dampfmaschine von 200 Pferdekräften mit Ventilsteuerung.	Here we burn bituminous coal mostly.—Here, close by, the driving engine is to be located (*literally*, shall come to stand). The machine shop wrote us, that it is already on the road, and will arrive here in a few days. It is a compound steam engine of 200 horsepower with poppet-valve gear.
Wo gedenken[3] Sie die von uns gesandten[3] Maschinen zu placieren?	Where do you intend to place the machines sent you by us?
Im angrenzenden Raum. Sie können die Hauptwelle direkt durch diese Wand führen.	In the adjoining room. You can lead the main shaft directly through this wall.

REMARKS

1. The Present Subjunctive.—We have so far had only two of the four modes of the verb; viz., the indicative and the imperative. In this lesson the *subjunctive mode* is first introduced. The endings of the subjunctive are:

	SINGULAR	PLURAL
First Person,	**e**,	**en.**
Second Person,	**eſt**,	**et.**
Third Person,	**e**,	**en.**

To form the **present subjunctive**, add the endings to the stem of the verb. There is but one exception to this rule: „Sein," "to be," forms its first and third persons singular without adding the ending **e**; in other respects it follows the rule. Thus,

	ſein; · *stem*, ſei—.
ich ſei,	wir ſeien.
du ſeieſt,	ihr ſeiet.
er, ſie, es ſei,	Sie, ſie ſeien.

Note carefully that there are no other exceptions. Thus you will see that the rule governing the formation of the present subjunctive is much simpler than those governing the formation of the present indicative. The general rules for making the various forms of the latter are more complicated and have many exceptions. Compare Lesson III, Art. 8; Lesson XIII, Art. 4, 1, and the examples following. Observe carefully the differences between the various forms of the indicatives and the different forms of the subjunctives.

	gehen; *stem*, geh—.
PRESENT INDICATIVE	PRESENT SUBJUNCTIVE
ich gehe,	(ich gehe).
du gehſt,	du gehеſt.
er, ſie, es geht,	er, ſie, es gehe.
wir gehen,	(wir gehen).
ihr gehet,	ihr gehet.
Sie, ſie gehen,	(Sie, ſie gehen).
	können; *stem*, könn—.
PRESENT INDICATIVE	PRESENT SUBJUNCTIVE
ich kann,	ich könne.
du kannſt,	du könneſt.
er, ſie, es kann,	er, ſie, es könne.
wir können,	(wir können).
ihr könnt,	ihr könnet.
Sie, ſie können,	(Sie, ſie können).
	wiſſen; *stem*, wiſſ—.
PRESENT INDICATIVE	PRESENT SUBJUNCTIVE
ich weiß,	ich wiſſe.
du weißt,	du wiſſeſt.
er, ſie, es weiß,	er, ſie, es wiſſe.
wir wiſſen,	(wir wiſſen).
ihr wißt,	ihr wiſſet
Sie, ſie wiſſen,	(Sie, ſie wiſſen).

2. The past subjunctive will be treated in the next esson.

Only the past subjunctive of the modal auxiliary „mögen," ich möchte," in the sense of "I should like, I would rather," ccurs in this lesson. When used in this sense, it is enerally accompanied by the adverbs „gern, lieber."

3. The perfect and future subjunctives, active and pas- ive, are formed from the present subjunctives of their espective auxiliaries; viz., „ſei, habe, werde." The pluper- ect subjunctive will be treated in the next lesson, together with the imperfect subjunctive.

4. The subjunctive is much more freely used in German han in English as will be seen by the sentences in this and ucceeding lessons. Its various uses are extremely difficult or an English-speaking person to master. We shall, there- ore, devote considerable space to the subject and gradually amiliarize you with them.

This lesson is devoted to an explanation of the uses of he **subjunctive in indirect statements.** This sub- unctive is employed after „daß" following such verbs as ſagen," "to say," „erzählen," "to tell," „denken," "to think," glauben," to believe," „hoffen," "to hope," „fürchten," "to ear," etc., when the speaker, not necessarily the one that says, thinks, fears," etc., wishes to be cautious and reserved n his statements; that is, if he be unwilling to vouch for is statement, or if he be making a statement on some one lse's authority. Thus, for instance, engineer Walter says,

Die Fabrik ſchrieb uns, daß die Maſchine bereits unterwegs ei und in einigen Tagen ankommen werde.

The machine shop wrote us that the engine is on its way, and vill arrive in a few days.

By using the subjunctive, the speaker signifies that he s not sure that the engine is on its way, but makes this ssertion simply on the authority of a letter received from he factory. If he were sure of it, he would say „daß die Maſchine bereits unterwegs iſt und in wenigen Tagen ankom-

men **wird.**" Logically, if a speaker makes a statement on his own authority or expresses a sentiment of his own, he is necessarily convinced of the truth of it, and therefore uses the indicative mode. Thus,

Ich hoffe, daß mein Freund mich heute besuchen **wird.**

I hope my friend will visit me today.

But if the speaker expresses such a sentiment as coming from another person he may be inclined to be cautious and use the subjunctive. Thus,

Er hofft, daß sein Freund ihn heute besuchen **werde.**

From the above it also follows logically that after words and phrases implying certainty, as „wissen, sehen, zeigen, es ist bekannt," etc., the indicative is to be used. Thus,

Er weiß ganz bestimmt, daß sein Bruder kommen **wird.**

He knows for certain that his brother will come.

5. The tense of the subjunctive in the dependent indirect statement is, as a rule, the tense that would have been used in the indicative of the direct statement. Important exceptions to this general law will, however, be treated in the next lesson.

EXAMPLES:—*Direct Statements:*

die Kessel **sind** noch nicht eingemauert.
er **hat** Ihnen Mitteilung gemacht.
die Maschine **ist** unterwegs und **wird** ankommen.

Indirect Statements:

—, daß die Kessel noch nicht eingemauert **seien.**
—, daß er Ihnen Mitteilungen gemacht **habe.**
—, daß die Maschine unterwegs **sei** und ankommen **werde.**

6. As in English, when the conjunction „daß" introduces a dependent sentence, it may be omitted. Thus, one can say in German,

ich glaube, daß er kommen wird } *I believe (that)*
and ich glaube, er wird kommen } *he will come.*

This omission of „daß," however, rarely occurs with the indicative mode and then only after „glauben, denken, meinen," when used positively or interrogatively; with the subjunctive its omission is common. Thus, we should say, „er glaubt, daß er kommen wird," rather than „er glaubt, er wird kommen"; but it would be equally correct to say, „er glaubt, daß er kommen werde," or „er glaubt, er werde kommen."

Notice the order of words in the dependent clause. When „daß" is omitted, the words of the clause stand in their usual order as in a direct statement, while after „daß" the inverted order must be observed according to the rule given in Lesson V, Art. **4.**

7. Adjectives derived from proper names are written with capital letters when they denote origin from a particular person, but with small initial letters when their function is merely descriptive. Thus,

Wiedeſche Dampfkeſſel, *Wiede boilers; steam boilers, system Wiede;*

but, lutheriſche Gemeinde, *Lutheran Congregation.*

8. Compare Lesson XII, Art. **5.**

9. The verb „ſtürzen" is either transitive, as in this example, and is then conjugated with „haben," or it is intrasitive with „ſein." Transitively, the verb means "to throw, to overthrow, to plunge, to precipitate"; intransitively, "to fall, tumble."

10. The verb „ſenden, ſandte, geſandt," like „wenden, wandte, gewandt" (Lesson XVI, Art. **12**) may also form its imperfect and its past participle regularly; thus, „ſendete, geſendet." Its irregular forms are, however, more common.

11. Compare Lesson XIV, Art. **8.**

12. Besides the meaning given in this example, the verb „gedenken" may also have the sense of "to remember."

In this latter use it is construed with the genitive as its sole object. Thus,

Gedenke deiner Mutter, *Remember your mother.*

With this verb, used in the sense of "to remember," the original but now rare genitive forms of the possessive pronouns proper, „mein, dein, ſein" instead of „meiner, deiner, ſeiner," are employed. Thus,

Gedenket mein! *Remember me!*

13. „Bekannt" and „unbekannt," like „dankbar, möglich, unmöglich, gehorſam," etc., are construed with the dative case (compare Lesson IX, Art. 8).

14. „Da" has the sense of "under those circumstances, in that case, it being so, so and so, hence." In this meaning „da" is often left untranslated.

„Eben" is another of those German adverbs that may have various meanings. But its most common meaning is that of „ſoeben," "just, just now, just then." In the example given in the Phrases and Sentences of this lesson, however, it has a meaning much more difficult to render in English. Here it denotes that the sentence in which it occurs states the probable cause of something asserted in a previous sentence. It may, therefore, be rendered by "and that is probably so, because." For instance, engineer Walter expresses that the boiler types used in Mr. Swift's country are not so economical as those combinations used in Germany, and then adds,

Kohlen ſind **eben** billiger bei Ihnen als bei uns.

And that is probably so because coal is cheaper in your country than in ours.

Giving this statement as a reason for less care being taken in building economical boilers.

Another meaning of „eben" is "exactly, precisely." For instance, it has this meaning in the following example:

Sind Sie krank?—Nein, krank **eben** nicht, aber auch nicht ganz wohl.

Are you ill?—No, not ill exactly, but not quite well either.

Thus, here it has the sense of „gerade." See additional illustrations in the Drill.

15. Professional men and scientists of the same calling and social position often address each other by „Herr Kollege."

DRILL

(See Arts. 1, 4, and 5.)

Die Maschinenfabrik schrieb uns, daß die Maschine bereits unterwegs sei.

The machine shop wrote us that the machine is already on the road.

Was hat er gesagt?—Er hat gesagt, daß ich krank sei, und daß ich zu einem Arzte gehen solle.

Hat der Arzt gesagt, daß du krank seiest?—Ja, er hat gesagt, daß meine rechte Lunge sehr angegriffen sei, und daß ich auf einige Monate aufs Land gehen müsse.

Haben Sie die Herren noch gesprochen?—Nein; der Kellner im Hotel sagte mir, daß sie nicht mehr dort seien.

Euer Lehrer erzählte mir, daß ihr nicht fleißig seiet, ist das so?—Nein, Papa, wir haben nur heute unsere Lektion nicht gekonnt.

Kommt Herr Hoffmann heute zurück?—Ich weiß es nicht; aber sein Sohn sagte mir, daß er ihn erwarte.

Will Mr. Hoffmann return today?—I do not know; but his son told me that he expects him.

Spricht der Bruder Ihres Freundes nicht deutsch?—Nicht sehr gut. Er sagte mir aber, daß er es gut verstehe.

Kann er deutsch lesen?—Ich vermute, daß er es kann, denn er erzählte mir, daß er sich täglich eine deutsche Zeitung kaufe.

Haben Sie unseren Freund gebeten, uns zu begleiten?—Ja, aber er sagte mir, daß er nicht mitgehen könne, daß er keine Zeit habe, daß er seine Schwester besuchen müsse.

Man hat mir erzählt, daß Herr Ingenieur Walter seinen Platz bei Schwarz und Sohn aufgeben wolle. Haben Sie etwas

darüber gehört?—Ja, aber sein Prinzipal versicherte mir, daß er davon nichts wisse, und daß er es auch nicht glaube.

(See Art. 2.)

Ich möchte gern in zwei Wochen wieder auf See sein.

I should like to be at sea again in two weeks.

Ich möchte vor allem die Dampfanlage in Augenschein nehmen.

I should like above all to look at the steam plant.

Wann reisen Sie ab, Herr Doktor?—Ich möchte gern mit dem Nachtzuge abreisen, aber das wird kaum möglich sein, da ich noch einige Kranke besuchen muß.

Es ist so schönes Wetter; möchten Sie nicht einen Spaziergang machen?—Ja, ich möchte wohl, aber ich kann nicht, ich habe zu viel zu thun.

Möchte Ihr Herr Bruder vielleicht ein paar Wochen auf dem Lande verleben?—Ich glaube bestimmt, daß er das sehr gern möchte.

Möchten Ihre Frau Mutter und Ihre Fräulein Schwester vielleicht mit uns ins Konzert gehen?—Ich will sie fragen. Ich kann Ihnen versichern, daß sie gerne mitgehen möchten, aber ob sie Zeit haben werden, kann ich Ihnen nicht sagen.

Möchtet Ihr lieber spazieren gehen oder möchtet ihr lieber in die Schule gehen?—Wir möchten viel lieber spazieren gehen.

(See Arts. 1, 3, 4, and 5.)

Er sagte, daß er Ihnen von der bevorstehenden Ankunft des Herrn bereits Mitteilung gemacht habe.

He said that he had already given you notice of the expected arrival of the gentleman.

Man schrieb uns, daß die Dampfmaschine in wenigen Tagen hier eintreffen werde.

They wrote us that the steam engine will arrive here in a few days.

Wo war Ihr Freund gestern abend? Wir hofften ihn im Konzert zu treffen.—Er erzählte mir heute früh, daß er in Potsdam gewesen sei und dort einen Verwandten besucht habe.

Warum sind diese Waren nicht abgeliefert worden?—Der Herr Buchhalter sagt, daß er es vergessen habe.

Wissen Sie vielleicht, ob der junge Amerikaner Berlin schon verlassen hat?—Ja, ich habe gehört, daß er am Mittwoch nach Hamburg gefahren sei.

Man erzählt sich, daß unser Freund Watkins sich einen Wagen und zwei Pferde gekauft habe. Wissen Sie etwas darüber?—Nein, aber ich erinnere mich eines Gespräches mit ihm, während dessen er mir erzählte, daß er schon lange eine Kutsche habe kaufen wollen.

Wann wird Ihr Bruder zurückkommen?—Er schrieb mir vorgestern, daß er jedenfalls nicht vor Juni zurückkommen werde.

Beabsichtigt Ihre Frau Mama den ganzen Winter in Berlin zu bleiben?—Nein, leider nicht. Ich hatte gehofft, daß sie wenigstens bis zum ersten Januar bleiben werde, aber sie sagte mir gestern, daß sie von ihrer Schwester gebeten worden sei, sie auf ein paar Wochen zu besuchen.

Werden Sie den Weg zu Fuß machen?—Nein, der Herr Baron hat mir versprochen, daß er seinen Wagen schicken werde, um mich abzuholen.

Hat Herr Schmidt seine Rechnung bezahlt?—Nein, er sagte, daß es ihm bis jetzt nicht möglich gewesen sei zu bezahlen, daß er es aber bestimmt am ersten April thun werde.

Was fehlt dem Herrn Braun? Man sagt, daß er krank sei.—Ja, ich habe gehört, daß er auf der Straße gefallen sei und den Fuß gebrochen habe; man glaubt, daß er auf lange Zeit werde das Zimmer hüten müssen.

(See Art. 6.)

Herr Schwarz sagte mir, die Kessel seien noch nicht eingemauert.

Mr. Schwarz told me that the boilers are not yet walled in.

Schönen guten Tag, Herr Lehmann! Ich habe geglaubt, Sie seien schon lange nicht mehr in Berlin.—Wer hat Ihnen denn das erzählt?—Wenn ich mich nicht irre, sagte mir Herr Müller, Sie seien krank und der Arzt habe Ihnen empfohlen, auf einige Zeit nach der Schweiz zu gehen.

Kommt Ihre Fräulein Schwester heute abend auch ins Theater?—Nein, leider nicht. Sie sagte mir, daß sie keine Zeit hätte, sie müsse fleißig studieren; ihr deutscher Lehrer komme morgen früh, und da müsse sie ihre Lektion gründlich lernen.

Aber Ihre liebe Mama kommt doch, nicht wahr?—Auch das ist mir leider unmöglich. Sie hat mich Ihnen zu sagen, daß sie es nicht verschieben könne: sie erwarte Besuch aus München. Falls der Herr, welche sie erwartet, Lust haben werde, ins Theater zu gehen, werde sie sie mitbringen: sie glaubt aber, daß sie von der langen Reise zu müde sein werde.

Haben Sie kürzlich einen Brief aus Amerika erhalten?—Ja, von meinem Vater. Er schrieb mir, daß er krank gewesen sei; es sei aber nichts Gefährliches gewesen, nur eine leichte Erkältung, er sei schon wieder ganz wohl und werde im Frühjahr nach Deutschland kommen.

(See Art. 7.)

Dies sind sogenannte Wiedesche Kessel.

These are the so-called Wiede boilers.

Wissen Sie, was eine Collmannsche Steuerung ist?—O ja, das weiß ich recht gut, es ist eine Ventilsteuerung.

Haben Sie schon einmal eine Hartmannsche Feuerung gesehen, Herr Ingenieur?—Ja, gesehen habe ich deren schon viele, aber selber gebaut noch keine.

Haben Sie schon einmal etwas von Geißlerschen Röhren gehört?—Ja, ich habe sogar mehrere gesehen.

See Art. 9.)

Wollen Sie sich gleich heute in die Arbeit stürzen?
—Jawohl.

Do you want to plunge right into work today?—Yes, sir.

Ist der junge Ingenieur angekommen?—Jawohl, heute früh. Er hat sich schon in die Arbeit gestürzt.

Was fehlt dem Herrn Inspektor?—Der hat sich den Fuß gebrochen: er ist gestern vom Pferde gestürzt. Er ist gefährlich krank.

Nachdem die Amerikaner die Engländer gestürzt hatten, errichteten sie die Republik der Vereinigten Staaten.

(See Arts. **10** and **12.**)

Wo gedenken Sie die von uns gesandten Maschinen zu placieren?

Where do you intend to place the machines sent by us?

Herrn Emil Müller,
Berlin,
Alexanderstraße, No. 36.

Wir machen Ihnen die Mitteilung, daß wir Ihnen gestern fünfhundert Schachteln unseres besten Schreibpapiers gesandt haben, und hoffen, daß dieselben unversehrt ankommen werden. Die von uns früher an Sie gesendeten Waren haben Sie hoffentlich verkauft, und wir bitten Sie um gefällige Bezahlung der Rechnung. Ergebenst,

Erich Papiermüller und Sohn.

Wann gedenken Sie mit den Arbeiten fertig zu werden, Herr Walter?—Ich gedenke am fünfzehnten März fertig zu sein.

Ich habe gehört, daß Herr Schwarz sich ein Landgut gekauft hat; gedenkt er dort zu wohnen?—Ja, aber nur im Sommer, er gedenkt die Winter wie bis jetzt in Berliu zu verleben.

Gedenkt Ihre Fräulein Schwester deutschen Unterricht zu nehmen?—Nein, sie gedenkt französische Stunden zu nehmen.

Werden Sie unser oft gedenken, wenn Sie wieder in Amerika sind, Herr Jones?—Sie können mir glauben, daß ich immer der vielen frohen Stunden gedenken werde, die ich in Ihrem Kreise verlebt habe.

Geh mein Sohn! Gedenke immer Deiner Eltern und vergiß nicht, was sie dir Gutes gethan haben.

Lebe wohl, mein Lieb, ich werde dein gedenken, und über's Jahr komm' ich zurück zu dir.

(See Art. **13.**)

Diese Kesselform ist mir völlig unbekannt.

This type of boilers is entirely unknown to me.

Ist es Ihnen bekannt, daß jeder junge Mann in Deutschland ein Jahr dienen (serve in the army) muß?—Ja, das ist mir bekannt; ich glaubte aber, jeder müsse drei Jahre dienen.—Nicht alle. Nur die, welche keine höhere Schule besucht haben.

Kennen Sie Herrn Jones?—Nein, der Herr ist mir unbekannt.

Von wem ist das Theaterstück, das heute gegeben wird?—Der Name ist mir nicht bekannt.

War jemand hier, während ich nicht zu Hause war?—Ja, ein unbekannter Herr war hier.—Hat er seinen Namen nicht genannt?—Nein, er sagte, er werde um sieben Uhr wiederkommen.

(See Art. **14.**)

Da.

Then, so, and so, hence, under those circumstances, it being so, in that case.

Erst heute früh sind Sie angekommen? Und da wollen Sie gleich mit der Arbeit beginnen?—Ja, ich will schnell fertig werden.

Ein ganzes Hühnchen haben Sie gegessen, zwei Glas Wein getrunken und drei Cigarren geraucht? Und da sagen Sie noch, daß Sie einen kranken Magen haben? Das glaube ich Ihnen nicht.

Meine Mutter schrieb mir, daß sie mich gern wieder zu Hause haben möchte, und da muß ich denn wohl reisen, obgleich ich noch gern länger in Berlin bleiben möchte.

Er bekommt vierhundert Mark Gehalt den Monat, hat freie Wohnung und Feuerung, und da sagt der Mensch noch, daß es ihm schlecht gehe.

(See Art. **15.**)

Kohlen sind eben billiger bei Ihnen als bei uns.

And that is so probably because coal is cheaper in your country than in ours.

Was sagen Sie dazu! Der Müller hat sich schon wieder einen neuen Wagen und zwei prachtvolle Pferde gekauft.—Der hat eben das nötige Geld dazu.

Der Erich ist immer der Letzte in der Schule; er will eben nichts lernen.

Wie geht es dem Herrn Schwarz?—Es geht ihm gar nicht gut; er wird's nicht mehr lange machen; er ist eben schon sehr alt, über achtzig Jahre.

Sind Sie krank?—Nein, krank eben nicht, aber auch nicht ganz gesund.

Are you ill?—No, not ill exactly, but not quite well either.

Hat Ihr Freund eine gefährliche Krankheit?—Gefährlich ist sie eben nicht, aber es wird Frühjahr werden, bis er wieder aufstehen kann.

Wollen Sie ein Glas Wein trinken? Sind Sie durstig?—Ich bin nicht eben durstig, aber ein Glas Wein trinke ich ganz gern.

Wie schmeckt Ihnen der Wein?—Er ist nicht eben schlecht, aber ich habe schon besseren gekostet.

REVIEW AND CONVERSATION

Guten Morgen, Herr Kollege.

Good morning, comrade!

Guten Morgen, Herr Walter. Wohin des Weges?

Good morning, Mr. Walter. Where are you going?

Nach der neuen Fabrik von Schwarz und Söhne.

To the new factory of Schwarz and Sons.

Kann man da nicht einmal mitgehen? Ich möchte mir die Anlage einmal ansehen.

Cannot one go along too? I should like to see the plant.

Gewiß, kommen Sie nur mit. Wir sind gerade dabei die Hauptbetriebsdampfmaschine aufzustellen.

Certainly, come right along. We are just setting up (*literally*, just at it to set up) the main driving engine.

Man sagt, daß die Dampfanlage dieser neuen Werke die größte in der Stadt sei.

They say the steam plant of this new works is the largest in town.

Ja, das ist richtig. Es ist eine solche von 2000 Pferdekräften.

Yes, that is true. It is of 2,000 horsepower.

Was für Dampfkesselsysteme sind benutzt worden?

What kind of steam-boiler systems have been used?

Es sind verschiedene zur Verwendung gekommen. Für beständigen Betrieb sind Flammrohrkessel, sogenannte Gallowaysche Kessel mit Carioschen Feuerungen aufgestellt worden. Die kleineren Kessel, welche nur hin und wieder im Gebrauch sein werden, dann aber schnell Dampf geben

Different ones have been employed (*literally*, have come to application). For continuous running, flue boilers, the so-called Galloway boilers with Cario furnaces, have been put up. The smaller boilers, to be used only now and then, but that must then produce steam

REVIEW AND CONVERSATION—(Continued)

müſſen, ſind Siederohrkeſſel. Wir werden nämlich nur an gewiſſen Tagen der Woche die volle Dampfkraft brauchen. Außer den genannten Keſſeln haben wir noch eine Anzahl einfacher Rauchrohrkeſſel, die hier und da in den verſchiedenen Gebäuden placiert ſind und zu allerlei beſonderen Zwecken dienen.

quickly, are water-tube boilers. You must know (nämlich) that we shall require the full steam power only on certain days of the week. Besides the boilers named, we have also a number of simple return-tubular boilers that are placed here and there in the different buildings and that serve for all sorts of special purposes.

Was für Feuerungsmaterial benutzen Sie?

What kind of fuel do you use?

Wir brennen meiſt Braunkohle, aber auch eine ganze Menge Hartkohle.

We burn bituminous coal mostly, but a great deal of hard coal too.

Sie ſagten vorhin, Sie ſeien gerade dabei die große Betriebsmaſchine aufzuſtellen. Wer hat ſie gebaut?

You said a short time ago, that you are just setting up the large driving engine. Who built it?

Die Görlitzer Maſchinenfabrik. Es iſt eine Compound-Dampfmaſchine mit Collmanſcher Ventilſteuerung.

The Goerlitz Engine-Building Establishment. It is a compound steam engine with Collman poppet-valve gear.

Liegend oder ſtehen?

Horizontal or vertical (*literally*, lying or standing)?

Es iſt eine Kombination beider Syſteme. Der eine Cylinder liegt, der andere ſteht.

It is a combination of both systems. The one cylinder is horizontal, the other vertical.

Das intereſſiert mich. Ich möchte mir die Konſtruktion gern etwas näher betrachten; ſie iſt mir völlig unbekannt.

That interests me. I should like very much to look at its construction a little closer; it is totally unknown to me.

Das Vergnügen können Sie ſich machen, wenn die Maſchine aufgeſtellt ſein wird, was etwa Ende dieſer Woche der Fall ſein wird.

You shall have (*literally*, you can give yourself) that pleasure, when the engine has been set up, which will be (the case) about the end of the present week.

Was denken Sie ſelbſt von der Konſtruktion?

What do you think of the design yourself?

Ich kann darüber noch nicht viel ſagen; es iſt dies die erſte Maſchine ihrer Art, die ich unter die

I cannot say much about it as yet, this is the first engine of its kind that I have had under

REVIEW AND CONVERSATION—(Continued)

Hände bekomme. Ein Kollege von mir hat sie uns empfohlen namentlich der Einfachheit der Konstruktion wegen. Er sagte uns, daß er mit einer ähnlichen Maschine, die er vor etwa sechs Wochen aufgestellt hat, einen außerordentlich hohen Wirkungsgrad erzielt habe; überdies wird uns dasselbe von der Fabrik versichert.

my control. An associate of mine especially recommended it to us on account of its simplicity of construction. He told us he had attained an extraordinarily high degree of efficiency with a similar engine that he had set up about six weeks ago; moreover the factory assures us of the same thing.

Wann gedenken Sie mit den Arbeiten fertig zu werden?

When do you expect to complete the work?

Wir gedachten schon im März die Anlage in Betrieb zu setzen; es sind aber leider Verzögerungen eingetreten. Wir erwarten mit Schmerzen die Ankunft von dreißig Spezialmaschinen aus Amerika. Die Firma in New York schrieb uns zwar, daß sie bereits unterwegs seien, und daß sie uns einen jungen Ingenieur senden werde, um sie aufzustellen, aber bis jetzt habe ich noch nichts Näheres gehört.—So, da sind wir. Gehen wir zuerst in das Kesselhaus, ich möchte zu allererst nachsehen, wie weit die Leute mit dem Einmauern der Kessel sind.—Müller, wann gedenken Sie an die Feuerungen zu gehen?

We intended to start the plant in March, but unfortunately some delays occurred. We are impatiently awaiting (*literally*, await with pains) the arrival of thirty special machines from America. The firm in New York wrote us, it is true, that the machines are already on the way, and that they would send us a young engineer to set them up, but so far I have heard nothing more definite.—So, here we are. Let us first go into the boiler house; first of all, I wish to see how far along the men are with walling in the boilers.—Mueller, when do you intend to get at the furnaces?

Morgen früh, Herr Ingenieur.

Tomorrow morning, sir.

Gut. Haben die Leute mit dem Aufstellen der großen Dampfmaschine begonnen?

Good. Have the men started to set up (*literally*, with the setting up of) the large engine?

Leider noch nicht, Herr Ingenieur. Es fehlen mir drei Mann. Der Hoffmann hat mir sagen lassen, daß er krank sei und das Bett hüten müsse; er habe sich eine starke Erkältung geholt und wisse nicht, wann er wieder zur Arbeit

Not yet, sir, unfortunately. I am three men short. Hoffmann sent me word that he is ill and must keep to his bed, that he has caught a severe cold and does not know when he will be able to come to work again.

REVIEW AND CONVERSATION—(Continued)

kommen könne. Der Schmidt machte mir gestern abend die unangenehme Mitteilung, daß er für das Geld, was wir ihn bis jetzt bezahlt haben, nicht länger bleiben wolle; er habe einen besseren Platz angenommen.

Schmidt gave me the unwelcome notice last night that he would not stay any longer for the money we have been paying him; he has accepted another place.

Nun, und der dritte?

Well, and the third?

Der dritte ist der Lehmann. Der ist heute nicht zur Arbeit gekommen. Ich habe nach ihm geschickt, aber mein Bote sagt, daß er ihn nirgends habe finden können.

The third is Lehmann. He did not come to work today. I have sent after him, but my messenger says he could not find him anywhere.

Das ist ja eine ganz traurige Wirtschaft! Schaffen Sie sofort drei andere Leute. Haben Sie niemand an Hand?

That is miserable business, to be sure! Get three other men at once. Have you no one on hand?

O ja, es giebt Leute genug, Herr Ingenieur, aber gute Leute wollen eben bezahlt sein.

O yes, there are men enough, sir, but good men expect to be well paid, too (eben).

Bezahlen Sie meinetwegen sechs Mark den Tag, um Zeit zu gewinnen. Zeit ist Geld.

Pay six marks a day to save time, for ought I care. Time is money!

Das kann ich nicht thun, Herr Walter. Ich bin vom Prinzipal beauftragt worden, nicht mehr als vier Mark für diese Art Arbeit zu bezahlen.

I cannot do that Mr. Walter. I have been instructed by the head of the firm not to pay more than four marks for this kind of work.

Thun Sie, was ich Ihnen sage. Ich werde mit Herrn Schwarz darüber sprechen. Lassen Sie alles für heute nachmittag zurecht machen. Vergessen Sie nicht, daß die hintere Wand des Maschinenhauses frei bleiben muß.

Do as I tell you. I will speak to Mr. Schwarz about it. Have everything ready by this afternoon. Do not forget, that the rear wall of the engine house must remain clear.

Sehr wohl.

Very well sir.

Kommen Sie, Herr Kollege. Ich will Sie an einen Platz führen, von wo aus man einen guten Überblick über die ganzen Werke gewinnen kann. Können Sie gut Treppen steigen?

Come on, friend. I will take you to a spot, from which one can obtain a good view of the entire plant. Can you climb stairs well?

REVIEW AND CONVERSATION—(Continued)

O ja, warum nicht.
Gut, ſteigen wir auf das Dach dort. Nachher wollen wir einen Rundgang machen und die verſchiedenen Einzelheiten der Anlage genauer in Augenſchein nehmen.
Hoffentlich verſchwenden Sie meinethalben keine Zeit?
O durchaus nicht. Ich muß dieſen Rundgang ja jeden Tag ein paarmal machen.

Yes, why not?
Very well, let us climb up on that roof over there. Afterwards we will make the round and inspect the various details more closely.

I hope you are wasting no time on my account?
O, not at all. I must make this round several times anyway (ja) every day.

(At the top of the stairs, climbing on the roof.)

Langſam, langſam! ſtürzen Sie mir nicht hinunter!
Haben Sie nur keine Angſt um meinethalben, lieber Freund.
Nun, wie gefällt Ihnen das?
Die Werke ſind bedeutend größer, als ich dachte.
Dort links liegen die Spinnereien, nebenan das Keſſelhaus, wo wir eben waren, und hinter demſelben das Warenhaus. Sehen Sie dort hinten den kleinen See? Dorther bekommen wir unſer Waſſer. Er liegt etwa ein und eine halbe deutſche Meile von hier. Wir beabſichtigten zuerſt die Werke ganz nahe an jenem See zu bauen, konnten aber das Land nicht kaufen. Das angrenzende Land beſitzt ein Herr von Wülzen, der dort einen Sommerlandſitz zu bauen gedenkt.

Wie groß iſt der See wohl?
Etwa zwei Meilen im Umkreis. Er iſt ziemlich tief, es können ſogar kleine Schiffe darauf fahren.
Wie heißt er?

Slowly, slowly! Don't tumble down!
Have no fear for me, friend.

Well, how do you like this?
The works is considerably larger than I thought.
There to the left are the spinneries; close to them the boiler house, where we were just now; and behind that is the warehouse. Do you see the small lake back there? That is where we get our water from. It lies about one and one-half German miles from here. At first we intended to build the works quite close to that lake, but could not buy the land. The adjoining ground is owned by a certain Mr. von Wuelzen, who is intending to build a summer country seat there.
How large is the lake, I wonder?
About two miles around. It is quite deep; small vessels can even sail on it.

What is it called?

REVIEW AND CONVERSATION—(Continued)

Er wird der Holzberger See genannt, nach dem kleinen Städtchen, welches Sie rechts daran liegen ſehen.	It is called the Holzberger lake, after the little town that you see lying at its right.

COMMON PHRASES

die Art	the species, kind, type
die Art eines Bodens, die Bodenart	the nature of a (the) soil
ein Kind von guter Art	a good-natured child
er iſt ein guter Menſch in ſeiner Art	he is a good fellow in his way
aus der Art ſchlagen	to degenerate
in der Art bleiben	to be like one's stock
auf dieſe Art	in this manner
auf alle Art	in every manner
Art läßt nicht von Art	like sticks to like
er hat keine Art	he has no manners
die Flamme	the flame
in Flammen ſtehen	to be all in flames
der Gebrauch	use, usage, fashion, custom
Gebrauch von etwas machen	to make use of something
außer Gebrauch kommen	to fall into disuse
wie es der Gebrauch mit ſich bringt	according to custom
die Kohle	the coal, charcoal
Kohlen brennen	to make charcoal
wie auf Kohlen ſtehen or ſitzen	to sit upon thorns, to be very impatient
die Kraft	the strength, power, force
mit aller Kraft	by main strength
aus eigener Kraft or eigenen Kräften	by one's own efforts
von Kräften kommen	to loose strength
wieder zu Kräften kommen	to gather new strength, to recuperate
das geht über meine Kräfte	that is beyond my strength
ich werde alles thun, was in meinen Kräften ſteht	I shall do all in my power
die Mitteilung	the communication, news
ich habe Ihnen eine (un)angenehme Mitteilung zu machen	I have (bad) good news for you
der Rauch	the smoke
nach Rauch ſchmecken	to taste of smoke
in Rauch aufgehen	to be consumed by fire
das Schiff	the ship, vessel
zu Schiffe gehen	to go aboard, to embark
zu Schiffe ſein	to be on board ship

COMMON PHRASES–(Continued)

die See	the sea
auf hoher See	on the high seas
auf See ſein	to be at sea
an der See	at the seaside
in See gehen	to set sail
die Wand	the wall, partition
die ſpaniſche Wand	the folding screen
der Zweck	the aim, scope, purpose
ſeinen Zweck erzielen, erreichen	to attain one's aim
zum Zwecke haben	to be intended for
gedenken	to remember, to be mindful of
jemandes in Ehren gedenken	to make honorable mention of one
ich will es ihm gedenken	I will make him pay for it
geſchehen	to happen, to take place
es iſt bereits geſchehen	it is already done
ihm iſt recht geſchehen	he is rightly served
geſchehen laſſen	to let go, not to hinder
es iſt um ihn geſchehen	it's all over with him.
es iſt Ihnen zu viel geſchehen	you have been unfairly dealt with
er wußte nicht wie ihm geſchah	he did not know what happened to him
gewinnen	to gain, to win
jemanden lieb gewinnen	to grow fond of one
nennen	to call, to name
einen nach einem nennen	to name one after another
das Kind bei ſeinem rechten Namen nennen	to call a thing by its right name
ſtürzen	to throw, to plunge
aus dem Zimmer ſtürzen	to dash from the room
allgemein	general, universal, common
das allgemeine Beſte	the general good
die Menſchen im Allgemeinen	mankind in general
unterwegs	on the way
unterwegs laſſen	to leave undone
unterwegs bleiben	not to be done
zurecht	right, aright, in the right place
zurecht bringen	to put in order
ſich zurecht finden	to find one's way
zurecht helfen	to set right, to assist
zurecht kommen	to get on well
zurecht machen	to fix, to fit up, to adjust
zurecht ſetzen	to set right
jemanden den Kopf zurecht ſetzen	to bring one to reason, to reprimand one

PHONOGRAPH EXERCISE

1. Geſtatten Sie mir, Herr Ingenieur, Ihnen einen Kollegen aus Berlin, Herrn Müller, vorzuſtellen.

2. (Use one of the phrases customary in accepting an introduction.)

3. Herr Müller gedenkt längere Zeit in Amerika zu reiſen, um die Konſtruktion einiger amerikaniſcher Maſchinen genau zu ſtudieren; und da ich ſelbſt über dergleichen Sachen nicht viel weiß, wende ich mich an Sie mit der Frage, ob Sie die Freundlichkeit haben wollen, uns die Namen einiger größerer Maſchinenfabriken zu nennen.

4. (Express your willingness to accede to the request.) Für welche Art Maſchinen intereſſieren Sie ſich denn am meiſten?

5. Ich möchte namentlich Dampfmaſchinen und Dampfkeſſel ſtudieren. Sind hier in der Nähe vielleicht größere Dampfanlagen?

6. . . . . .

7. Ich habe geſtern Gelegenheit gehabt, eine ſogenannte Braunſche Dampfmaſchine in Augenſchein zu nehmen, eine Konſtruktion, die mir gänzlich unbekannt war. Man ſagte mir auch, daß ſie ganz neu ſei. Iſt ſie Ihnen bekannt, Herr Kollege?

8. . . . . .

9. Der Betriebsingenieur der Werke, wo ich die Maſchine ſah, verſicherte mir, daß dieſelbe einen außerordentlich hohen Wirkungsgrad habe; er kenne nur noch eine Art Dampfmaſchinen, die beſſer ſeien, nämlich die Corliß-Maſchinen. Wenn er recht hat, wird das Braunſche Syſtem wohl auch bald in Deutſchland benutzt werden.

***

10. Wiſſen Sie, zu welchem Zweck Herr Müller in Amerika reiſen will?

11. Ja, er ſagte, daß er . . . . . .

(Put the following sentences into the form of indirect statement using the subjunctive or indicative mode as the case may require. Do not copy nor record the sen-

PHONOGRAPH EXERCISE—(Continued)

tences as here printed after the figures 12, 13, 14, 15, 16, etc., but as indirect statements using the main sentences indicated after the figures 12(*a*), 13(*a*), 14(*a*), 15(*a*), 16(*a*), 16(*b*), etc.

12. Sein Prinzipal iſt plötzlich krank geworden.

12. (*a*) Mein Freund hat mir geſchrieben, daß ſein Prinzipal

13. Er hat deshalb ſehr viel zu thun und muß bis ſpät abends im Geſchäft bleiben.

13. (*a*) Er ſchreibt, daß er deshalb . . . . . .

14. Es wird ihm deswegen auch unmöglich ſein, Ihnen am Mittwoch den verſprochenen Beſuch abzuſtatten; er wird jedoch am Sonntag kommen.

14. (*a*) Er bittet mich in ſeinem Briefe, Ihnen zu ſagen, daß es ihm deswegen . . . . . .

15. Die neue Dampfmaſchine iſt aufgeſtellt und wird morgen in Betrieb geſetzt werden.

15. (*a*) Der Herr Inſpektor machte ſeinem Vorgeſetzten die Mitteilung, daß die neue Dampfmaſchine . . . . . .

16. Herr Müller iſt geſtern dringender Geſchäfte halber über Bremen nach New York abgereiſt und wird heute ſchon auf hoher See ſein.

16. (*a*) Er kündigte ihm auch an, daß Herr Müller . . . .

16. (*b*) Herr Schwarz weiß bereits, daß Herr Müller . . .

17. Das Schiff wird nur ſechs Tage unterwegs ſein.

17. (*a*) Man vermutet, daß das Schiff . . . . . .

18. Herr Schwarz iſt von ſeinen Angeſtellten ſtets als ein Freund betrachtet worden.

18. (*a*) Man ſagt, daß Herr Schwarz . . . . . .

18. (*b*) Es iſt bekannt, daß Herr Schwarz . . . . . .

19. Herr Hoffmann hat ſeinen Sohn beauftragt, jeden Abend über den Fortgang der Arbeiten Bericht zu erſtatten.

19. (*a*) Er ſagte mir, daß Herr Hoffmann . . . . . .

20. Herr Watkins bedauert unendlich, Sie nicht mehr geſprochen zu haben.

20. (*a*) Ich habe von Herrn Watkins einen Brief bekommen, in dem er mir ſchreibt, daß er . . . . . .

PHONOGRAPH EXERCISE—(Continued)

20. (*b*) Ich kann Ihnen verſichern, daß Herr Watkins . .

21. Der amerikaniſche Ingenieur hat nirgends ſo viele verſchiedene Keſſelkombinationen geſehen wie in Deutſchland.

21. (*a*) Der amerikaniſche Ingenieur ſagte mir, daß er . .

22. Er wird mir am erſten eines jeden Monats mein Salär von ſeinem Buchhalter auszahlen laſſen.

22. (*a*) Er verſprach mir, daß er mir . . . . . .

23. Du haſt nicht auf ſeinen erſten Brief geantwortet, und deshalb will er ſich um deinetwillen nicht weiter bemühen.

23. (*a*) Dein Onkel läßt dir ſagen, daß du . . . . . .

24. Mein Freund hat vergeſſen, Ihnen Ihren Schirm zurückzugeben und bittet Sie deshalb vielmals um Entſchuldigung.

24. (*a*) Ich ſoll Ihnen ſagen, daß mein Freund . . . . . .

LESSON XXIV

VOCABULARY

der Abhang, *the slope.*
die Abhänge, *the slopes.*
der Adler, *the eagle.*
Afrika,[18] *Africa.*
allein, *alone.*
die Alpen, *the Alps.*
anthun (with dative), *to put on; to inflict; to fascinate.*
that an, *put on* (imp.).
angethan, *put on* (past part.).
anziehen, *to attract* (see „ziehen" Vocabulary, Lesson XVIII).
Asien,[18] *Asia.*
aufsteigen, *to mount, to rise.*
stieg auf, *rose.*
(bin) **aufgestiegen,** *risen.*
ausbreiten, *to spread* (reflex.), *to extend.*
die Aussicht,en, *the view(s); expectation(s); chance(s).*
Australien,[18] *Australia.*
der Bach, *the brook, rivulet.*
die Bäche, *the brooks, rivulets.*
bedecken, *to cover.*
behaupten, *to assert, to maintain, to claim, to say.*
der Berg,e, *the mountain(s).*
besteigen, *to mount, to climb.*
bestieg, *climbed* (imp.).
bestiegen, *climbed* (past part.).
bewaldet, *wooded.*
bewegen, *to move, to induce.*
bewog, *moved* (imp.).
bewogen, *moved* (past part.).
daheim, *at home.*
das Edelweiß, *the edelweiss.*
die Eigenheit,en, *the peculiarity(ies), singularity(ies).*
ein andermal, *another time.*
Europa,[18] *Europe.*
ewig, *eternal.*
der Fels,[18]**en,** / **der Felsen,** } *the rock(s).*
die Ferne,n, *the distance(s), remoteness.*
der Fluß, *the river.*
die Flüsse, *the rivers.*
genießen, *to enjoy.*
genoß, *enjoyed* (imp.).
genossen, *enjoyed* (past part.).
geradezu, *straight to, actually.*
gestehen, *to confess, to admit.*
gestand, *admitted* (imp.).
gestanden, *admitted* (past part.).
der Gipfel, *the summit.*
die Großartigkeit,en, *the immensity(ies), magnificence (s), grandeur(s).*

VOCABULARY — (Continued)

die Heimat, *the home, native country.*
heutzutage, *nowadays.*
hieſig, *this (here), of this place.*
irgend,[11] *any, —soever.*
irgendwo,[11] *anywhere, somewhere.*
jemals, *ever.*
kreiſen, *to circulate; to whirl, to soar.*
das Ländchen, *the little country.*
die Luft, die Lüfte, *the air, sky.*
die Natur,en, *the nature(s).*
der Naturfreund,e, *the lover (s) of nature.*
oben, *above, on top.*
ohne,[10] *without.*
poetiſch, *poetical.*
der Profeſſor,en, *the professor(s).*
die Profeſſur,en, *the professorship(s).*
die Pflanze,n, *the plant(s).*
der Rand, *the edge, brim.*
die Ränder, *the edges, brims.*
der Felſenrand, *the edge of the rock.*
rennen, *to run.*
rannte, *ran.*
gerannt, *run.*
der Rhein, *the Rhine.*
der Rieſe,n, *the giant(s).*
der Bergrieſe, *the giant mountain.*
das Schauſpiel,e, *the spectacle(s); the drama(s).*
die Schlucht,en, *the cañon.*
der Schnee, *the snow.*
die Schöpfung,en, *the creation(s).*
ſchwärmen, *to swarm; to rove; to revel.*
die Schweiz,[18] *Switzerland.*
die Spitze,n, *the point(s), top (s), summit(s).*
ſteil, *precipitous, steep(ly).*
der (das) Teil,e, *the part(s), portion(s).*
der Teppich,e, *the carpet(s).*
das Thal, *the valley.*
die Thäler, *the valleys.*
das Treiben, *the acting, doings.*
trennen, *to separate* (reflex.), *to part.*
überwältigen,[17] *to overwhelm.*
umgeben,[17] *to surround.*
umgab, *surrounded* (imp.).
umgeben, *surrounded* (past part.).
unten, *below, at the bottom.*
vorziehen, *to prefer.*
der Wald, *the forest.*
die Wälder, *the forests, woods.*
wandern, *to wander.*
der Waſſerfall, *the waterfall.*
die Waſſerfälle, *the waterfalls.*
weben, *to weave.*
wob, *wove.*
gewoben, *woven.*
die Welt,en, *the world(s).*

VOCABULARY — (Continued)

die Pflanzenwelt, *the flora.*
die Tierwelt, *the fauna.*
die Wieſe,n, *the meadow(s).*
das Zahnrad, *the toothed wheel, cog wheel, gear.*
die Zahnradbahn, *the rack railway.*
zubringen, *to bring to; to spend.*
brachte zu, *spent* (imp.).
zugebracht, *spent* (past part.).
zwiſchen,[10] *between, betwixt; among.*

PHONOGRAPH RECORD

PHRASES AND SENTENCES

Alſo endlich wieder daheim, Herr Profeſſor!	So, professor, you are home again at last!
Jawohl, gnädige Frau und herzlich froh darüber.	Yes, madam; and heartily glad of it.
Wir fürchteten ſchon, daß Sie uns ganz vergeſſen würden[2,4,5] und irgendwo[11] in Aſien, Afrika oder Auſtralien eine neue Heimat gefunden hätten.[2,4]	We have been afraid that you would forget us entirely, and had found a new home somewhere in Asia, Africa, or Australia.
O nein. Ich kann nicht behaupten, daß ich irgend[11] ein Land dem meinigen vorzöge,[1,4] es ſei[5] denn die Schweiz.[10]	O no. I cannot say that I prefer any country to my own, except perhaps Switzerland.
Jenes Ländchen ſcheint es Ihnen angethan zu haben. In Ihren Briefen hätten[2,4] Sie geradezu davon geſchwärmt, erzählt man mir.[14] Auch hätten[2,4] Sie den größten Teil der Zeit dort zugebracht und ſeien kaum zu bewegen geweſen hierher zurückzukommen,[14] als man[5] Ihnen die Profeſſur in hieſiger Stadt anbot.	That little country seems to have fascinated you (*literally*, put it on you). They tell me that in your letters you actually revelled in it; also, that you spent the greater (*literally*, greatest) part of your time there and could hardly be induced to come back here when the professorship in this town was offered you.

PHRASES AND SENTENCES—(Continued)

Nun, ganz ſo ſchlimm war es nicht. Nichtsdeſtoweniger muß ich geſtehen, daß ich mich nur ſchwer davon habe trennen können. Jeder Naturfreund, der den Waſſerfall des Rheins geſehen hat und durch die Thäler und Schluchten der Berge gewandert iſt, der die Ausſicht vom Gipfel des Rigi genoſſen hat, oder jemals die mit ewigem Schnee bedeckten Spitzen der Alpen beſtieg, der muß ſich von der Großartigkeit dieſer Schöpfung angezogen fühlen, ſei' er, wer immer' er ſei.'

Well, it was not quite so bad. Nevertheless, I must admit that I could not but part from it with a heavy heart (*literally*, heavily). Every lover of nature who has seen the waterfall of the Rhine and has wandered through the valleys and cañons of the mountains, who has enjoyed the view from the top of the Rigi, or ever climbed the summits of the Alps covered with eternal snow,—he must feel (himself) attracted by the immensity of this creation, whoever he may be.

Man ſoll' heutzutage die Spitze des Rigi ohne' Mühe auf einer Zahnradbahn erreichen können: iſt das ſo?

It is said that nowadays one can (*literally*, one is said to be able to) reach the top of the Rigi without difficulty by a rack railway; is that so?

Ja und das Schauſpiel, das ſich' dort oben bietet, iſt überwältigend ſchön. Denken Sie ſich tief unten zu' Ihren Füßen Wieſen und Felder, Bäche, Flüſſe und Seen zu' einem großen Teppich gewoben, der ſich zwiſchen' den bewaldeten Abhängen in der Ferne aufſteigender Bergrieſen ausbreitet: dazu' die Eigenheit der Pflanzen- und

Yes, and the spectacle revealed (*literally*, offered) on top there is overwhelmingly beautiful. Imagine far (tief) below at your feet meadows and fields, brooks, rivers, and lakes woven into a large carpet, extending (*literally*, that extends) between the wooded slopes of giant mountains rising in the

PHRASES AND SENTENCES—(Continued)

Tierwelt, die einen" dort umgiebt. Dort allein in ganz Europa kreiſt der Adler in den Lüften und blüht das Edelweiß an ſteilen Felſenrändern.	distance; besides this, the peculiarity of the fauna and flora that surrounds you. There alone in all Europe does the eagle soar in the air, and the edelweiss bloom on the precipitous edges of rocky cliffs.
Sie werden ja ganz poetiſch! Hoffentlich haben Sie über den Bergen, Wäldern und Wieſen die Menſchen und ihr Treiben nicht vergeſſen. Aber davon erzählen Sie mir gewiß" ein andermal.	Why (ja), you are growing quite poetical. I hope that with (*literally*, over) your mountains, forests, and meadows you have not forgotten the people and their doings. But of this I am quite certain that (gewiß) you will tell me another time.
(Fortſetzung folgt.)	(To be continued.)

REMARKS

1. The Past (Imperfect) Subjunctive.—1. In all regular weak verbs (Lesson IX, Art. 1) the past subjunctive is the same as the past indicative.

2. In all regular strong verbs (Lesson IX, Art. 2) the past subjunctive is derived from the past indicative by adding to the first person singular the subjunctive endings given in Lesson XXIII, Art. 1, and by modifying the stem vowel when it is capable of modification; that is, when it is either **a**, **o**, or **u**. For example:

	PAST INDICATIVE		
ich ſah,	ich hielt,	ich bot,	ich fuhr,
	PAST SUBJUNCTIVE		
ich ſähe,	ich hielte,	ich böte,	ich führe,
du ſähеſt,	du hielteſt,	du böteſt,	du führeſt,
er ſähe,	er hielte,	er böte,	er führe,
etc.	etc.	etc.	etc.

EXCEPTIONS.—The strong verb „ſtehen, ſtand, geſtanden" has, besides its regular past subjunctive „ſtände," the other form „ſtünde."

A few other verbs, having **e** in the present infinitive and **a** in the past indicative also change this **a** to **ü** in the past subjunctive; the regular form is not used at all. Of these verbs you have learned:

helfen, half, geholfen, past subjunctive, hülfe.
ſterben, ſtarb, geſtorben, past subjunctive, ſtürbe.

Still a few other verbs having **e** in the present infinitive and **a** in the past indicative change the latter vowel into **o** in the past subjunctive. Examples of these are:

befehlen, befahl, befohlen, past subjunctive, beföhle.
empfehlen, empfahl, empfohlen, past subjunctive, empföhle.

A number of strong verbs having **i** in the present infinitive and **a** in the past indicative change the latter vowel into **o**. Examples of these verbs are:

beginnen, begann, begonnen, past subjunctive, begönne.
beſinnen, beſann, beſonnen, past subjunctive, beſönne.
gewinnen, gewann, gewonnen, past subjunctive, gewönne.

2. Irregular verbs form their past subjunctive as follows:

(*a*) The auxiliaries:

Sein follows the rule governing the formation of the past subjunctive in strong verbs (Art. **1**, 2); thus: past indicative, ich war; past subjunctive, ich wäre, du wäreſt, er wäre, etc. **Haben** and **werden** follow the weak verbs (Art. **1**, 1) but modify the vowel. Thus,

PAST INDICATIVE

ich hatte,	ich wurde,

PAST SUBJUNCTIVE

ich hätte,	ich würde,
du hätteſt,	du würdeſt,
er hätte,	er würde,
etc.	etc.

(*b*) The modal auxiliaries all follow the weak verbs (Art. **1**, 1), but have the same vowel or Umlaut in the past subjunctive as in the present infinitive. Thus,

PRESENT INFINITIVE

dürfen, können, mögen, müſſen, ſollen, wollen.

PAST INDICATIVE

ich durfte,	ich konnte,	ich mochte,
ich mußte,	ich ſollte,	ich wollte.

PAST SUBJUNCTIVE

ich dürfte,	ich könnte,	ich möchte,
du dürfteſt,	du könnteſt,	du möchteſt,
er dürfte,	er könnte,	er möchte,
etc.	etc.	etc.
ich müßte,	ich ſollte,	ich wollte,
du müßteſt,	du ſollteſt,	du wollteſt,
er müßte,	er ſollte,	er wollte,
etc.	etc.	etc.

(*c*) Other irregular weak verbs whose stem vowel is **e** and that change this vowel to **a** in the past indicative, retain the original **e** of the infinitive in the past subjunctive; that is, they follow the principle governing the formation of the past subjunctive in the modal auxiliaries. Thus,

PRESENT INFINITIVE

brennen, kennen, nennen, rennen, ſenden, wenden.

PAST INDICATIVE

ich brannte,	ich kannte,	ich nannte,
ich rannte,	ich ſandte,	ich wandte.

PAST SUBJUNCTIVE

ich brennte,	ich kennte,	ich nennte,
du brennteſt,	du kennteſt,	du nennteſt,
er brennte,	er kennte,	er nennte,
etc.	etc.	etc.
ich rennte,	ich ſendete,	ich wendete,
du rennteſt,	du ſendeteſt,	du wendeteſt,
er rennte,	er ſendete,	er wendete,
etc.	etc.	etc.

bringen and **denken** follow „haben." Thus,

PAST INDICATIVE

ich brachte,	ich dachte,

PAST SUBJUNCTIVE

ich brächte,	ich dächte,
du brächteſt,	du dächteſt,
er brächte,	er dächte,
etc.	etc.

3. The pluperfect is formed with the past subjunctive of the auxiliaries „ſein" and „haben" in the same manner as the pluperfect indicative is formed with the indicative of these auxiliaries. Thus,

ACTIVE

Pluperfect indicative,	ich hatte geſehen,	ich war gegangen.
Pluperfect subjunctive,	ich hätte geſehen,	ich wäre gegangen.

PASSIVE

Pluperfect indicative,	ich war geſehen worden.
Pluperfect subjunctive,	ich wäre geſehen worden.

4. It was stated in Art. **5** of the preceding lesson that there are important exceptions to the rule that the tense of the subjunctive in an indirect statement is the same that the indicative of the direct statement should have. Of these exceptions there are two, namely:

1. *All forms of the present subjunctive that are the same as the corresponding forms of the indicative, are replaced by the corresponding forms of the past subjunctive in indirect statements.*

Those subjunctive forms that are like their corresponding indicatives were marked in Lesson XXIII by enclosing them in parentheses, to indicate that they are not used in indirect statement.

Since all compound tenses, except the pluperfect, are formed with the present of the auxiliaries „ſein, haben" and „werden," Rule 1 applies to the perfect and the two future tenses, active and passive as well as to the present tense.

Note that since „ſein" has a distinct present subjunctive, no such substitutions as indicated in Rule 1 are necessary.

2. *Past indicatives in direct statements become perfect subjunctives in indirect statements*, so that, while past and perfect tenses may both be used in the indicative mode in direct statements (Lesson IX, Art. 3), only the perfect subjunctive can be used in the subjunctive mode of indirect statements. In accordance with the above rules, the following table may be drawn up to indicate the proper subjunctive tenses to be used in indirect statements for the indicative tenses of direct statements.

THE AUXILIARIES

ſein

Present Tense

ich bin,	daß ich ſei.
du biſt,	daß du ſeieſt.
er iſt,	daß er ſei.
wir ſind,	daß wir ſeien.
ihr ſeid,	daß ihr ſeiet.
Sie, ſie ſind,	daß Sie, ſie ſeien.

Past Tense

ich war,	daß ich geweſen ſei.
du warſt,	daß du geweſen ſeieſt.
er war,	daß er geweſen ſei.
wir waren,	daß wir geweſen ſeien.
ihr wart,	daß ihr geweſen ſeiet.
Sie, ſie waren,	daß Sie, ſie geweſen ſeien.

haben

Present Tense

ich habe,	daß ich **hätte.**
du haſt,	daß du habeſt.
er hat,	daß er habe.
wir haben,	daß wir **hätten.**
ihr habt,	daß ihr habet.
Sie, ſie haben,	daß Sie, ſie **hätten.**

Past Tense

ich hatte,	daß ich gehabt **hätte.**
du hatteſt,	daß du gehabt habeſt.
er hatte,	daß er gehabt habe.
wir hatten,	daß wir gehabt **hätten.**
ihr hattet,	daß ihr gehabt habet.
Sie, ſie hatten,	daß Sie, ſie gehabt **hätten.**

werden

Present Tense

ich werde,	daß ich **würde.**
du wirſt,	daß du werdeſt.
er wird,	daß er werde.
wir werden,	daß wir **würden.**
ihr werdet,	daß ihr **würdet.**
Sie, ſie werden,	daß Sie, ſie **würden.**

Past Tense

ich wurde,	daß ich geworden ſei.
du wurdeſt,	daß du geworden ſeieſt.
er wurde,	daß er geworden ſei.
wir wurden,	daß wir geworden ſeien.
ihr wurdet,	daß ihr geworden ſeiet.
Sie, ſie wurden,	daß Sie, ſie geworden ſeien.

Examples of other verbs:

können

Present Tense

ich kann,	daß ich könne.
du kannſt,	daß du könneſt.
er kann,	daß er könne.
wir können,	daß wir **könnten.**
ihr könnt,	daß ihr könnet.
Sie, ſie können,	daß Sie, ſie **könnten.**

Past Tense

ich konnte,	daß ich **hätte**	können.
du konnteſt,	daß du habeſt	
er konnte,	daß er habe	
wir konnten,	daß wir **hätten**	
ihr konntet,	daß ihr habet	
Sie, ſie konnten,	daß Sie, ſie **hätten**	

Future Tense

ich werde	können,	daß ich	können **würde.**
du wirſt		daß du	werdeſt.
er wird		daß er	werde.
wir werden		daß wir	**würden.**
ihr werdet		daß ihr	**würdet.**
Sie, ſie werden		daß Sie, ſie	**würden.**

gehen

Present Tense

ich gehe,	daß ich **ginge.**
du gehſt,	daß du geheſt.
er geht,	daß er gehe.
wir gehen,	daß wir **gingen.**
ihr geht,	daß ihr gehet.
Sie, ſie gehen,	daß Sie, ſie **gingen.**

Past Tense

ich ging,		daß ich	gegangen ſei.
du gingſt,		daß du	ſeieſt.
er ging,		daß er	ſei.
wir gingen,		daß wir	ſeien.
ihr gingt,		daß ihr	ſeiet.
Sie, ſie gingen,		daß Sie, ſie	ſeien.

Future Tense

ich werde	gehen,	daß ich	gehen **würde.**
du wirſt		daß du	werdeſt.
er wird		daß er	werde.
wir werden		daß wir	**würden.**
ihr werdet		daß ihr	**würdet.**
Sie, ſie werden		daß Sie, ſie	**würden.**

ſehen

Present Tense

ich ſehe,	daß ich **ſähe.**
du ſiehſt,	daß du ſeheſt.
er ſieht,	daß er ſehe.
wir ſehen,	daß wir **ſähen.**
ihr ſeht,	daß ihr ſehet.
Sie, ſie ſehen,	daß Sie, ſie **ſähen.**

Past Tense

ich ſah,	daß ich	geſehen	**hätte.**
du ſahſt,	daß du		habeſt.
er ſah,	daß er		habe.
wir ſahen,	daß wir		**hätten.**
ihr ſaht,	daß ihr		habet.
Sie, ſie ſahen,	daß Sie, ſie		**hätten.**

Future Tense

ich werde	ſehen,	daß ich	ſehen	**würde.**
du wirſt		daß du		werdeſt.
er wird		daß er		werde.
wir werden		daß wir		**würden.**
ihr werdet		daß ihr		**würdet.**
Sie, ſie werden		daß Sie, ſie		**würden.**

In similar way the passive forms may also be tabulated.

5. The Conditional Modes.—The compound forms evolved by substituting the imperfect subjunctive of „haben" for the present subjunctive, are really forms of the pluperfect subjunctive. Those made, however, by substituting „würde, würdet, würden" for „werde, werdet, werden" in the future subjunctive are forms of an entirely new mode known as the *conditional mode*. It is so named for reasons that will become apparent in a subsequent lesson. There are two conditionals, active and passive. All are formed by combining the past subjunctive of the auxiliary „werden" with the present and perfect infinitives of the verb, respectively. Thus,

ACTIVE

Present Conditional		*Perfect Conditional*	
ich würde du würdeſt er würde wir würden ihr würdet Sie, ſie werden	*Present Infinitive* kommen, kaufen,	ich würde du würdeſt er würde wir würden ihr würdet Sie, ſie würden	*Perfect Infinitive* gekommen ſein. gekauft haben.

PASSIVE

ich würde du würdeſt etc.	*Present Inf.* gekauft werden,	ich würde du würdeſt etc.	*Present Inf.* gekauft worden ſein.

6. The phrases „es ſei denn," "except perhaps," "unless perhaps," „ſei er, wer immer er ſei," "(be he) whoever he may be," illustrate another use of the subjunctive; viz., its use in concessive clauses. A few more examples will make this use clearer to the student:

Sei es auch noch ſo kalt, ich werde zu Fuß gehen.

However cold it may be, I shall walk it.

Komme, was da wolle, ich kann nicht anders handeln.

Come what may, I cannot act otherwise.

Was er auch immer ſage, ich glaube ihm nicht.

Whatever he may say, I do not believe him.

In these sentences, it is respectively conceded that "it may or might be cold," "that something may or might happen," that "he may or might say something." Note that English uses "may" or "might" to express this use of the German subjunctive. Though in other instances the English words "may" and "might" can often be *translated* in German by „mögen," *this verb is not employed in German to form the subjunctive.*

7. You will notice that in the examples in Art. **6**, one of the following adverbs is used:

auch, auch immer, auch noch ſo, nur immer, da.

These adverbs, when employed as here, add to the words they are coupled with the indefinite meaning "ever." They occur chiefly in such concessive subjunctive sentences as are shown above and then frequently after the relative pronouns „welcher, wer, was" and the relative conjunctions „wann, wenn, wie, wo," etc.

8. Still another meaning of the modal auxiliary „sollen" is illustrated in this lesson; viz., "is said to" or "is reported to." You should now recapitulate the other meanings of „sollen" given in Lesson XIII, Art. **15** and Lesson XIX, Art. **6.**

9. Verbs are sometimes used reflexively as a substitute for the passive voice. Thus,

das Schauspiel, das sich bietet, *the spectacle that is revealed.*

See also Lesson XVIII, Art. **12.**

10. The preposition „zwischen" like „an, auf, hinter, in, neben, über, unter, vor" governs either the dative or accusative case, answering the questions „wo?" and „wohin?" respectively.

The preposition „zu" in the phrase „zu Ihren Füßen" is used in the sense of "at, in" just as in the phrase „zu Hause" "at home." Additional examples will be found in the Drill. In the phrase „zu einem großen Teppich," „zu" has the same meaning that it has in connection with „werden"; that is, "(turned) into." See Lesson XVIII, Art. **9.** In this meaning it is often not translatable.

The preposition „ohne" governs the accusative case. When used with an infinitive it requires „zu"; thus, „ohne es zu wissen," "without knowing it." It may also be construed with a „daß" clause; thus,

ohne daß er es wußte, *without his knowing it.*

11. „Irgend" is an adverb that gives to the following word the meaning of "any, some, at all, ever, —soever."

Thus we had in Lesson XIV „irgendwie" "in any way, anyhow"; in this lesson „irgendwo" "somewhere," „irgendein" "any one" or simply "any." In the same manner the following phrases may be formed: „irgend jemand, irgend wer," "any one soever," „irgend etwas" "anything whatsoever" (compare also Lesson XVIII, Art. **6**), „irgendwohin," "to any place, *or* to some place or other." Observe that „irgend" is written in a single word with the adverbs „wo, wie, wohin," etc., but is never so written with the pronouns „ein, wer, jemand, etwas," etc. The negative of „irgendwo" is „nirgends"; see Lesson XXIII.

12. Here „dazu" means "besides"; literally, "to that."

13. Compare Lesson XIII, Art. **10.**

14. The first parts of these sentences are indirect statements dependent on „erzählt man mir," "so they tell me," the „daß" being omitted in both cases (compare Lesson XXIII, Art. **6**); in the second, the main sentence is merely implied.

15. „Gewiß," literally, "certain," adjective and adverb, is often used adverbially to give to a statement the color of confident expectation. It may then be rendered in English by "I surely hope, I am quite certain, I have no doubt," etc.

16. The noun „der Fels" or „Felsen" is irregular. *Genitive*, Felsens or Felsen; *dative* and *accusative*, Felsen or Fels; *plural*, Felsen.

17. Note the accent on the verbs „überwäl'tigen" and „umge'ben." Their prefixes are inseparable.

18. The names of the continents are of neuter gender. Thus, „das ganze Asien," "the whole of Asia, all Asia." See Lesson XX, Art. **5**, relative to „die Schweiz."

DRILL

(See Arts. 1 and 4.)

Ich kann nicht behaupten, daß ich ein anderes Land dem meinigen vorzöge.

I cannot say that I prefer another country to my own.

(Art. 1, 1.)

Die Adler kreisen in den Lüften.

Er erzählt uns, daß in der Schweiz die Adler in den Lüften kreisten.

Ewiger Schnee bedeckt die Spitzen der Alpen.

Er sagte, daß ewiger Schnee die Spitzen der Alpen bedecke.

Große Mengen von Schnee bedecken im Winter die Felder.

Er sagte, daß große Mengen von Schnee die Felder bedeckten.

Die beiden Brüder wandern gern durch Wälder und Thäler.

Sie schrieben uns, daß die beiden Brüder gern durch Wälder und Thäler wanderten.

(Art. 1, 2.)

Meine Freunde nehmen Ihre Einladung dankbar an.

Meine Freunde lassen Ihnen sagen, daß Sie Ihre Einladung dankbar annähmen.

Wann fahren Ihre Freunde nach Hamburg?—Emil sagte mir, daß sie morgen früh führen.

Wie geht es den beiden kleinen Söhnen Ihres Freundes?—Ich habe sie lange nicht gesehen. Mein Freund sagte mir aber, daß es ihnen gut gehe, daß sie schon in die Schule gingen, gesund seien und auch gesund aussähen.

Wir wollen heute nachmittag eine Ausfahrt nach Potsdam machen. Man hat uns erzählt daß es dort einen großen Park gebe, in welchem viele Bäume stünden, die schon über dreihundert Jahre alt seien.

Wie weit sind Ihre beiden Knaben mit ihren deutschen Lektionen?—Sie erzählten mir, daß sie heute mit der vierundzwanzigsten Lektion begönnen, daß sie bereits sehr gut deutsch läsen und schrieben.

(See Arts. 2, 3, and 4.)

Wir fürchteten ſchon, daß Sie irgendwo in Aſien, Afrika oder Auſtralien eine neue Heimat gefunden hätten.

We have been afraid that you had found a new home somewhere in Asia, Africa, or Australia.

Man erzählte mir, daß Sie in Ihren Briefen von jenem Ländchen geradezu geſchwärmt hätten, und daß Sie auch den größten Teil der Zeit dort zugebracht hätten.

They tell me that in your letters you actually revelled over that little country, and that you have spent the greater part of your time there.

Es wurde geſtern behauptet, Herr Doktor, daß ſie Ihre zwei ſchönen Pferde verkauft hätten; iſt das wahr?—Allerdings, meine Damen, aber ich habe zwei andere, noch viel ſchönere, gekauft.

Wiſſen Sie vielleicht, wo ich Herrn Ingenieur Walter finden kann?—Ja, Sie werden ihn im Keſſelhauſe finden; zwei ſeiner Angeſtellten ſagten mir, daß ſie ihn dort vor etwa zehn Minuten geſehen hätten.

Haben Sie Briefe aus Leipzig erhalten?—Jawohl; Meier und Söhne ſchreiben, daß wir uns in unſerer Rechnung geirrt hätten; ſie hätten uns am erſten Januar zweihundert Mark geſchickt, während wir nur einhundert bekommen zu haben behaupteten.

Wir fürchteten ſchon, daß Sie uns ganz vergeſſen würden.

We have been afraid that you would forget us entirely.

Was hat der Verkäufer in der Buchhandlung Ihnen geſagt?—Er ſagte, daß er die Bücher beſtellt habe, und daß dieſelben jedenfalls morgen ankommen würden, und daß er ſie ihnen dann ſofort zuſchicken werde.

Wann werden wir Mitteilungen von unſerem Freunde erhalten?—Als er abreiſte, ſagte er mir, daß wir gleich nach ſeiner Ankunft in Bremen ein Telegramm von ihm erhalten würden, und daß er am nächſten Tage einen Brief ſchreiben werde, den wir ſelbſtverſtändlich erſt zehn Tage ſpäter erhalten würden.

Meine Eltern schrieben mir, daß sie diesen Sommer nicht an die See gehen würden, sondern erst zwei Monate in Wiesbaden zubringen würden, und dann zu meinem ältesten Bruder aufs Land gehen würden.

(dürfen, können, mögen, müssen, sollen, wollen.)

Ich kann nicht behaupten.
Er sagt, daß er nicht behaupten könne.
Sie sagen, daß sie nicht behaupten könnten.
Nichtsdestoweniger muß ich gestehen.
Er sagt, daß er nichtsdestoweniger gestehen müsse.
Sie sagen, daß sie nichtsdestoweniger gestehen müßten.
Er darf das Zimmer nicht verlassen.
Der Arzt sagte, daß er das Zimmer nicht verlassen dürfe.
Er sagte uns, daß wir das Zimmer nicht verlassen dürften.
Ich mag keinen Kaffee ohne Milch trinken.
Er sagt, daß er keinen Kaffee ohne Milch trinken möge.
Ich glaube kaum, daß sie Kaffee ohne Milch trinken möchten.
Der Herr Prinzipal sagte ihm, daß er in die Fabrik gehen solle und nachsehen solle, wann die Kessel eingemauert werden würden; er sagte auch, daß er abends selbst hinaus kommen wolle und daß zwei Angestellten ihn vom Bahnhof abholen sollten.

(brennen, kennen, u. s. w.)

Als ich gestern abend beim Abendbrot saß, kam ein Bote und sagte mir, daß das Haus meines Bruders brenne. Selbstverständlich zog ich mir sofort meinen Überzieher an und rannte so schnell, wie ich konnte, nach dem Platze. Auf dem Wege begegneten mir Leute, welche sagten, daß nicht nur meines Bruders Haus, sondern auch die beiden angrenzenden Gebäude brennten.

Kennt Ihr Freund Herrn Jones?—Nein, ich glaube nicht, aber er hat mir einmal erzählt, daß seine Schwestern den Herrn gut kennten; sie seien im letzten Herbst in München mit ihm zusammengetroffen.

Mein lieber Vater schreibt mir, daß er mit derselben Post einen Brief an dich sende; hast du ihn erhalten?—Ja, ich habe ihn heute früh erhalten; er schrieb darin, daß meine beiden ältesten Neffen augenblicklich zu Besuch bei ihm seien, und daß sie mir herzliche Grüße sendeten.

(bringen, denken.)

Haben Emil und Paul euch schon besucht?—Nein, noch nicht, aber sie haben Papa gestern abend getroffen und ihm gesagt, daß sie heute oder morgen bestimmt kämen und auch Wilhelm und Erich mitbrächten.

Werden Ihre Freunde den ganzen Winter in Berlin zubringen? —Nein, sie sagten mir, daß sie jeden Winter zwei Monate in Bremen zubrächten und daß sie dies auch in diesem Jahre zu thun gedächten.

(See Art. 4, 2.)

Sie seien kaum zu bewegen gewesen, hierher zurückzukommen.

You could hardly be induced to come back here.

Meine Schwester war gestern abend im Theater und traf dort ihre Freundin Emma.

Meine Schwester erzählte mir, daß sie gestern abend im Theater gewesen sei und dort ihre Freundin Emma getroffen habe.

Sie waren diesen Sommer in der Schweiz, nicht wahr?

Sagten Sie nicht, daß Sie diesen Sommer in der Schweiz gewesen seien?—Ja, ich erzählte es Ihnen.

Als mein Freund gestern früh ins Geschäft gehen wollte, kam der Postbote mit einem Telegramm, in welchem ihm angekündigt wurde, daß sein Bruder gestorben sei.

Mein Freund sagte mir eben, daß, als er gestern früh habe ins Geschäft gehen wollen (for gewollt habe), sei der Postbote mit einem Telegramm gekommen, in welchem ihm angekündigt worden sei, daß sein Bruder gestorben sei.

(See Arts. 6 and 7.)

Es sei denn.

Except perhaps, unless perhaps.

Gedenken Sie noch diese Woche abzureisen?—Ja, ich werde am Mittwoch abreisen, es sei denn, daß irgend etwas dazwischen komme.

Ich treffe Sie doch heute abend im Konzert?—Ja, ich werde dort sein, es sei denn, daß wir Besuch hätten; in dem Falle müssen Sie mich entschuldigen.

Wissen Sie, warum der Engländer so plötzlich Berlin verlassen hat?—Nein, ich kann mir gar keinen Grund denken, es sei denn, daß er Geschäfte daheim hat, nach denen sehen müssen.

Sei er, wer immer er sei.

Whoever he may be.

Werden Sie ihn mir nennen, wenn Sie nicht mehr in Deutschland sein werden?—Ich versichere Ihnen, daß ich mich Ihnen dann nennen werde, wo immer ich sei.

Ist es heute noch zu kalt zum Spazierengehen?—Nicht für mich. Ich gehe jeden Nachmittag ein paar Stunden spazieren, wenn es auch noch so kalt ist.

Ich kann mir gar nicht denken, warum Paul nicht schreibt; wir haben den Empfang seines Briefes von ihm erhalten.—Er muß mir zu thun haben.—Sei auch immer der Grund sei; es ist unrecht von ihm, uns so lange warten zu lassen.

Man sagt, daß Herr Schmidt sehr viel Geld hat; ist das so?—Ja, was er immer anfängt, bringt ihm Geld; er ist ein sehr glücklicher Geschäftsmann.

(See Art. 8.)

Man soll heutzutage die Spitze des Rigi ohne Mühe auf einer Zahnradbahn erreichen können.

It is said that one can reach the top of the Rigi nowadays by a rack railway without difficulty.

Kennen Sie die Verhältnisse des Herrn Jones?—Nein, nicht genau; er soll Inhaber eines großen Geschäfts in New York sein und viel Geld haben.

Haben Sie vielleicht gehört, wie es Fräulein Schmidt geht? Sie soll recht schwer krank sein.—Ja, es geht ihr aber bereits besser. Ihr Arzt soll gesagt haben, daß sie in vierzehn Tagen wieder ganz gesund sein werde.

Der Prinzipal soll in letzter Zeit viel Waren gekauft haben; haben Sie davon etwas gehört, Herr Kollege?—Ja, er soll Gelegenheit gehabt haben, eine große Menge Weizen billig zu kaufen, und da hat er eben gekauft; er hofft damit ein gutes Geschäft zu machen.

Kennen Sie München?—Nein, aber ich habe viel von der Stadt gelesen; es soll dort mehrere große Gemäldesammlungen geben.

(See Art. 9.)

Das Schauspiel, das sich dort oben bietet, ist überwältigend schön.

The spectacle that is revealed on top there is overwhelmingly beautiful.

Warum hat man dieses neue Gebäude errichtet?—Es hat sich gezeigt, daß das alte für den Zweck, dem es dienen sollte, zu klein war.

Was sind die Symptome eines Magenkatarrhs, Herr Doktor? —Ein Magenkatarrh prägt sich durch Übelkeit, Schmerzen im Magen, Verstopfung und dergleichen aus.

Ist das nicht eine prachtvolle Aussicht?—Ja, in der That.— Kommen Sie hierher; von dieser Seite betrachtet sie sich am besten.

Es ist heute recht kalt draußen; es wird sich empfehlen einen Überzieher anzuziehen.

Ist die deutsche Sprache nicht sehr schwer?—Ja, sie erlernt sich nicht so leicht wie die englische Sprache.

Was ist ihre Adresse?—21 Breite Straße. Schreiben Sie sie in Ihr Buch. Adressen vergessen sich leicht.

Was für Papier haben Sie auf Lager?—Wir halten nur ganz teures Papier, billige Ware verkauft sich hier schlecht.

Lassen Sie uns eine Droschke nehmen.—Ich habe kein Geld. —Es versteht sich von selbst (it is selfunderstood), daß ich den Wagen bezahle.

(See Art. 10.)

Zwischen den bewaldeten Abhängen.

Between the wooded slopes.

Zwischen zwei hohen Bergen liegt ein Thal und in dem Thal liegt ein kleines Städtchen von Wiesen und Wäldern umgeben.

Zwischen den beiden Städten New York und Brooklyn liegt ein breiter Fluß genannt der East River.

Zwischen mir und dir soll immer gute Freundschaft sein.

Ich habe zwischen meinen Büchern einige über die neueren Dampfkesselsysteme.

Wohin haben Sie die Briefe gelegt?—Ich habe sie zwischen die zwei dicken Bücher dort gelegt.

Der größere Knabe wollte gerade den kleineren schlagen, als ein Herr zwischen die Jungen trat und sie trennte.

Zu Ihren Füßen.

At your feet.

Wo ist Ihr Freund heute?—Er ist zu Hause.

Zu Berlin lebten einmal zwei Männer, der eine hieß Hoffmann und der andere Lehmann.—

Als ich heute morgen zum Fenster hinaus sah, sah ich Ihren Herrn Bruder auf der anderen Seite der Straße gehen.

Es regnete gestern den ganzen Tag so stark, daß man nicht zum Hause hinaus konnte.

Setzen Sie sich mir zur Seite, liebe Freundin, und erzählen Sie mir etwas Neues.—Ich kann Ihnen leider nicht viel Neues erzählen und fürchte, daß ich mit meinen Mitteilungen sehr bald zu Ende sein werde.

Zu einem großen Teppich gewoben.

Woven into a large carpet.

Haben Sie kürzlich etwas von Herrn Watkins gehört?—Ja, er schrieb mir, daß er zum Konsul in Bremen ernannt (appointed) worden sei.

Wie geht es unserem Kollegen Walter?—O, dem geht es gut, er ist von seinem Prinzipal zum Chefingenieur der ganzen Werke gemacht worden.

Ohne Mühe.

Without difficulty.

Es wird heute noch regnen; ich empfehle Ihnen, nicht ohne Überzieher und Regenschirm aus dem Hause zu gehen.

Wird Ihre Fräulein Schwester Sie auf Ihren Reisen begleiten?—Nein, ich werde diesmal ohne meine Schwester reisen.

Mein Onkel ist gestern angekommen und zwar ganz plötzlich, ohne mir vorher zu schreiben, daß er kommen werde, or ohne daß er mir vorher geschrieben hatte, daß . . .

Ich weiß gar nicht, was mir fehlt; ich kann nicht ſchlafen; ich habe die ganze Nacht im Bette gelegen ohne auch nur (even) eine Minute geſchlafen zu haben, or ohne daß ich auch nur eine Minute geſchlafen habe.

(See Art. 11.)

Irgend ein Land. *Any country.*

Irgendwo in Aſien. *Somewhere in Asia.*

Gehſt du mit uns auf den Bahnhof, meinen Verwandten abholen?—Ja, wenn ich dir irgendwie behilflich ſein kann.

Ich habe irgendwo geleſen, daß es in Amerika Häuſer giebt, die 20 Stock hoch ſind, iſt das wahr?—Jawohl, mein Fräulein, es giebt dort ſogar noch höhere Häuſer.

Was für Schreibpapier haben Sie?—Wir können Ihnen irgend eine Sorte Papier geben, mein Herr. Wir haben alle möglichen Papiere auf Lager.

War irgend jemand hier, während ich nicht zu Hauſe war?—Ja, Ihr Herr Neffe war hier.

Was haben Sie zu eſſen, Kellner?—Sie können irgend etwas haben. Vielleicht eine gute Suppe gefällig?

Wo wollen wir hingehen?—Irgendwohin, es iſt mir einerlei wohin.

Wollen wir nicht ins Konzert gehen?—Nein, ich danke; ich fühle mich nirgends wohler als zu Hauſe.

(See Art. 14.)

Sie hätten den größten Teil ihrer Zeit in Aſien zugebracht, erzählt man mir.

You have spent the greater part of your time in Asia, they tell me.

Wir fürchteten ſchon, Sie würden uns ganz vergeſſen.

Meine Eltern ſchreiben mir, ſie würden dieſen Sommer nicht an die See gehen, ſondern würden erſt zwei Monate in Wiesbaden zubringen und dann zu meinem Bruder aufs Land gehen.

Werden Ihre Freunde den ganzen Winter in Berlin zubringen?—Nein, ſie ſagten mir, ſie brächten jeden Winter zwei Monate in Bremen zu und gedächten das auch in dieſem Winter zu thun.

(See Art. 15.)

Aber davon erzählen Sie mir gewiß einandermal.

But of this I am quite sure you will tell me another time.

Wollen Sie nicht etwas eſſen?—Sie ſind gewiß recht hungrig und durſtig nach dem langen Spaziergang.—Ja, in der That, ich bin hungrig.

Wollen wir Paul Dickens Werke ſchenken?—Er wird ſie gewiß ſchon geleſen haben.

Sie haben gewiß recht viele ſchöne Bücher, Herr Profeſſor, nicht wahr? Wollen Sie mir nicht einige zu leſen geben?—Gewiß, mein Fräulein, ſie können irgend eines meiner Bücher haben. Was für Bücher leſen ſie denn gern?—Ich möchte einmal etwas über die Schweiz leſen.

REVIEW AND CONVERSATION

Wiſſen Sie ſchon, daß Profeſſor Reimers wieder daheim iſt?

Do you know yet that Professor Reimers is at home again?

Nicht möglich! Haben Sie ihn geſprochen?

Impossible! Have you spoken to him?

Nein, ich las es geſtern abend in der Zeitung.

No; I read it in the paper last night.

Er ſoll ja faſt die ganze Welt geſehen haben.

He is said to have seen nearly all the world.

In der That; der Zeitungsbericht ſagt, daß er ſelbſt bis in die innerſten Teile Afrikas gedrungen ſei und beinahe zwei Jahre in Aſien zugebracht habe.

Indeed; the newspaper report says that he has even penetrated into the innermost parts of Africa and has spent almost two years in Asia.

Hat er dieſe Reiſen Vergnügens halber gemacht?

Did he undertake these journeys for pleasure's sake?

O nein, er iſt zu dem Zwecke gereiſt, die Eigenheiten der Pflanzen- und Tierwelt der verſchiedenen Länder zu ſtudieren; auch ſei er nicht allein gereiſt, hat man mir erzählt, ſondern in Geſellſchaft von drei anderen Herren, einem Arzte und zwei Ingenieuren. In der Zeitung ſtand, daß ſie eine große Menge von koſtbaren Steinen, gewobenen Teppichen,

O no; he traveled for the purpose of studying the peculiarities of the flora and fauna of the various countries; nor (auch nicht) did he travel alone, I am told, but in company with (*literally*, of) three other gentlemen, a physician and two engineers. It was (*literally*, stood) in the paper that they have brought back with them a

REVIEW AND CONVERSATION—(Continued)

Pflanzen und Tieren und dergleichen mitgebracht hätten, und daß alle diese Sachen jedenfalls in kurzer Zeit im Vereinshause Deutscher Ingenieure zu sehen sein würden; auch werde bald ein Bericht über diese Reisen in Form eines Buches erscheinen. Ich werde es mir kaufen.

great abundance of precious stones, woven carpets, plants and animals, and the like, and that all these things can probally be seen in a short time in the club house of the German Engineers; a report about these travels will also be published (*literally*, appear) soon in book form. I shall buy it (for myself).

Interessieren Sie sich denn für dergleichen Sachen?

Then you are interested in such things?

O ja, sogar sehr; namentlich für alles, was Professor Reimers schreibt; und dieses Buch wird gewiß ganz besonders gut sein. Sie müssen nämlich wissen, daß Herr Reimers während langer Jahre mein Lehrer war. Wir haben oft lange Ausfahrten mit einander gemacht, hohe Berge bestiegen und dergleichen mehr.

O yes, very much indeed; especially in everything that Professor Reimers writes; and this book will be particularly good, I dare say (gewiß). You must know(namely)that Mr. Reimers has been my teacher for many years. We have often made excursions together (*literally*, with one another), have climbed high mountains, and done other things of like nature.

Ich kann nicht behaupten, daß mir das Bergesteigen besonders Spaß macht.

I could not say (*literally*, cannot assert) that climbing mountains affords me particular pleasure.

Sie sind eben kein Naturfreund.

Well, the reason is (eben) that you are no lover of nature.

O, doch, aber für solche Sachen bin ich schon etwas zu alt. Für junge Leute mag das ja ganz schön sein. In früheren Jahren bin ich wohl auch über die Berge und durch Thäler gewandert, aber heutzutage ziehe ich ein bequemeres Vergnügen vor.

O yes, I am, but I am somewhat too old for such things. That may be very fine for young folks. In former years I also wandered over mountains and through valleys, I dare say (wohl), but nowadays I prefer less arduous (*literally*, more comfortable) pleasures.

Allerdings, ohne Mühe kann man so etwas nicht genießen. Für mich giebt es nichts Schöneres als die Alpen. Ich gehe jedes

Of course, such things cannot be enjoyed without some difficulty. To me there is nothing more beautiful than the Alps.

REVIEW AND CONVERSATION—(Continued)

Jahr auf einige Wochen nach der Schweiz. Dieses Ländchen ist geradezu meine zweite Heimat. Wenn ich dort bin, fahre ich ein- bis zweimal mit der Zahnradbahn auf den Gipfel des Rigi hinauf und genieße die prachtvolle Aussicht, die sich einem dort bietet, es sei denn, daß meine Zeit zu kurz ist. Dort oben fühlt man sich frei wie ein Adler in den Lüften, und wenn man tief unten die Flüsse und Seen und Bäche, die Wiesen und Wälder vor sich liegen sieht, in der Ferne die Bergriesen mit ihren schneebedeckten Spitzen, fühlt man erst, wie groß und schön die Welt ist, wie ewig die Natur, und wie klein der Mensch. Waren Sie jemals in der Schweiz?

I go to Switzerland for a few weeks every year. That little country is actually my second home. When I am there, I go up to the summit of the Rigi once or twice by the rack railroad and enjoy the magnificent view presented (*literally*, that offers itself) there, unless my time is too short. Up there one feels as free as an eagle in the air, and when one sees lying deep below the rivers and lakes and brooks, the meadows and forests, in the distance the giant mountains with their snow-decked summits, one then feels how great and beautiful the world is, how eternal nature, and how small is man. Have you ever been in Switzerland?

Nein, leider nicht.

No, unfortunately not.

Dann bedauere ich Sie, daß Sie die Großartigkeit dieser Schöpfung nicht genossen haben.

Then I pity you in not having enjoyed the immensity of this creation.

Nun, Sie sehen die Sache eben von der poetischen Seite an; ich schwärme nicht dafür, meine Tage auf Felsenrändern und steilen Abhängen zuzubringen, Edelweiß und Alpenrosen und dergleichen kostbare Pflanzen zu suchen und vielleicht den Hals zu brechen. Für mich sind die hiesigen Berge hoch genug, die Wiesen und Bäume grün genug und die Flüsse tief genug. Irgend ein kleines Plätzchen, wo ich mit meinen Büchern leben kann, ist groß genug für mich.

Well, you look at the matter from the poetical side, of course (eben); I do not revel in spending my days on rocky edges and steep slopes looking for edelweiss and Alp roses and other such precious plants and perhaps breaking my neck. The mountains around here are high enough for me, the meadows and trees green enough, and the rivers deep enough. Any little place, where I may live with my books is large enough for me.

Nun, dann sitzen Sie nur zwischen Ihren alten Büchern, wenn Sie sich von ihnen nicht trennen

Well, then just sit among your old books, if you cannot part with them. For my part I pre-

REVIEW AND CONVERSATION—(Continued)

können. Ich für mein Theil ziehe die frische Luft vor und schwärme für die weite, weite Welt. Adieu; einandermal, wenn es regnet und kalt ist, spreche ich mit Ihnen über Zahlen und Systeme, oder was immer Sie sonst noch interessiert, aber heute bei dem schönen Wetter will ich hinaus in die Berge.

fer the fresh air, and long for the wide, wide world. Good by; another time, when it rains and is cold, I will talk with you of figures and systems, or whatever else you are interested in; but today in this beautiful weather I shall (go) out into the mountains.

Adieu, junger Mann; wenn Sie einmal so alt sein werden, wie ich, sitzen Sie wohl auch lieber zu Hause.

Good by, young man; when you are as old as I, you will sit at home too, I warrant you (wohl).

COMMON PHRASES

die Aussicht	the view, the expectation
das Fenster hat die Aussicht auf die Straße	the window looks into the street
gute Aussichten haben	to have good prospects
die Auswahl	the selection, choice
ohne Auswahl	indiscriminately
der Berg	the mountain, mount
ein kleiner Berg	a hill
hinter dem Berge halten	to be reserved
wir sind noch nicht über den Berg	all is not over yet
goldene Berge versprechen	to make large promises
er ist schon über alle Berge	he has made his escape
die Luft	the air
Luft machen	to give vent, to relieve from pressure
seinem Herzen Luft machen	to open one's heart
der Rand	the edge, brim
bis an den Rand voll	brimful
zu Rande kommen mit	to finish
die Spitze	the point, top
an der Spitze stehen, or sein	to be at the head
einem die Spitze bieten	to oppose, to resist one
der (das) Teil	the part, portion
ein großer Teil, ein guter Teil	a great deal, a good deal
großenteils	in a great measure
größtenteils	for the most part
zum Teil	in part, partly

COMMON PHRASES–(Continued)

der übrige Teil	the rest, the balance
Teil haben an etwas	to have a share in, to share in
mit einem zu gleichen Teilen gehen	to go shares with one
teilnehmen an	to take part in, to paticipate in; to sympathize with
keinen Teil haben an	not to partake of
er hat ſein Teil	he is provided for; he is done for
zu teil werden	to fall to one's lot
ich meines Teils / ich für mein Teil	I for my part, I for one, as for me
und er ſeines Teils	and he for another
das Thal	the valley, dale
über Berg und Thal	up hill and down dale
der Wald	the forest, woods
er ſieht den Wald vor Bäumen nicht	he does not see the woods for trees (prov.)
die Welt	the world, universe
auf die (zur) Welt kommen	to come into the world, to be born
zur Welt bringen	to bring forth
wie die Welt nun einmal iſt	as the world goes
alle Welt	all the world, everybody
ſich in die Welt ſchicken	to accomodate oneself to circumstances
in aller Welt nicht	not for all the world
ein Mann von Welt	a man of the world, of good manners
anthun	to put on
einem etwas anthun	to inflict something upon one
einem eine Ehre anthun	to show honor to one
bedecken	to cover
Bitte, bedecken Sie ſich! / Bitte, bleiben Sie bedeckt!	Pray, be covered!
behaupten	to assert, to claim
das Feld behaupten	to win the field, to win out
ſich behaupten	to stand one's ground, to hold out
fehlen	to be wanting
es fehlte nicht viel, ſo wäre er geſtorben	he was very near dying
geſtehen	to confess, to admit
man muß geſtehen	it must be admitted
nun, das muß ich geſtehen!	indeed! I declare!
ewig	eternal, everlasting, perpetual
zur ewigen Ruhe eingehen	to go to one's eternal home, to die

COMMON PHRASES—(Continued)

oben	above, on top
oben wohnen	to live upstairs
von oben	from above
oben an	at the head
oben auf ſein	to be uppermost
nach oben	upwards
unten	below, at the bottom
von unten	from below
unten an	at the lowest place
unten am Berge	at the foot of the hill
nach unten	downwards
ohne	without, besides, excepted
ohne dies, ohne hin	without that, besides
fünftauſend Mann ohne Frauen und Kinder	five thousand men besides women and children
ohne weiteres	without further ceremony

LESSON XXV

VOCABULARY

die Abhängigkeit, *the dependence.*
die Unabhängigkeit, *the independence.*
der Ackerbau, *the agriculture.*
die Anſicht,en, *the view(s), vista(s); the opinion(s).*
arbeitſam, *industrious.*
aufhalten, *to hold up, to detain;* reflex., *to sojourn, to stop.*
aufſchlagen, *to put up, to establish.*
ausnahmsweiſe, *exceptionally.*
ausſprechen, *to express, to utter, to pronounce.*
außerdem, *besides, furthermore.*
befähigen, *to enable, to fit.*
die Beherrſchung, *the domination, control, command.*
die Selbſtbeherrſchung, *the self-control.*
beſchäftigen, *to busy, to engage;* reflex., *to busy oneself, to be engaged.*
betreiben, *to carry on.*
betrieb, *carried on* (imp.).
betrieben, *carried on* (past part.).
bevölkert, *populated, populous.*
die Bevölkerung, *the population, populace.*
die Landbevölkerung, *the country people.*
das Bild,er, *the picture(s).*
die Blüte,n, *the bloom; blossom(s).*
blutig, *bloody.*
erkaufen, *to purchase, to obtain by strife, effort.*
ferner, *further, furthermore.*
die Fabrikation,en, *the manufacture(s).*
die Spitzenfabrikation, *the lace manufacture.*
die Freiheit,en, *the liberty (ies).*
freiheitsliebend, *liberty-loving.*
fremd,[18] *strange, foreign, alien.*
der Fremde,[18]**n,** *the stranger (s), foreigner(s), alien(s).*
der Führer, } *the*
der Fremdenführer, } *guide.*
der Fürſt,en, *the prince(s).*
die Fürſtin,nen, *the princess (es).*
gehören,[10] *to belong to.*

For notice of copyright, see page immediately following the title page

VOCABULARY – (Continued)

die Geſchichte,n, *the history; the tale(s), story(ies).*
die Hauptſtadt, *the capital.*
die Hauptſtädte, *the capitals.*
herrſchen, *to rule, to govern, to dominate.*
die Herſtellung, *the making, manufacture, production.*
die Induſtrie,en, *the industry (ies).*
der Kaiſer, *the emperor.*
die Kaiſerin,nen, *the empress (es).*
der König,e, *the king(s).*
die Königin,nen, *the queen(s).*
kräftig, *rigorous(ly), strong (ly).*
der Künſtler, *the artist.*
die Leinwand, *the linen.*
lieben, *to love, to cherish, to be fond of.*
das Mittelalter, *the Middle Ages.*
nebenher, *incidentally, accessorily.*
neulich, *lately, recently, the other day.*
obliegen,[11] *to devote oneself, to engage in; to be incumbent.*
die Photographie,(e)n, *the photograph(s).*
das Quartier,e, *the quarters.*
das Hauptquartier,e, *the headquarters.*
rauben,[11] *to rob (of).*
reich, *rich(ly).*
induſtriereich, *rich in industry, industrial.*
die Republik,en, *the republic (s).*
die Schlacht,en, *the battle(s), combat(s).*
der Schweizer, *the Swiss.*
der Schweizerkäſe, *the swiss-cheese.*
die Seide, *the silk.*
ſeither, *since then, since that time.*
ſicher, *sure(ly), secure(ly.)*
die Skizze,n, *the sketch(es).*
die Spitze,n, *the lace(s).*
der Staat,[11]en, *the state(s); pomp, finery.*
ſtaatlich, *pertaining to a state, of state, state, national.*
der Stoff,e, *the substance(s), the stuff(s), goods.*
ſtolz, *proud(ly).*
der Seidenſtoff, *the silk goods.*
tapfer, *brave(ly), courageous (ly).*
der Unterhalt, } *the livelihood,*
der Lebens-unterhalt, } *living, subsistence.*
verdienen, *to earn, to merit.*
vermögen, *to be able, to have the power; to induce, to prevail.*
ich, er vermag, *I am, he is able.*
vermochte, *was able.*
vermocht, *been able.*

VOCABULARY — (Continued)

das Vieh, *the beast, brute; the cattle.*
das Volk, *the people.*
die Völker, *the peoples.*
das Völkchen, *the (small) people.*
die Vorleſung,en, *the lecture (s).*
wählen, *to choose, to select.*
die Weberei,en, *the weaving; the trade of the weaver; the weaving industry(ies); the weaving mill(s).*
die Leinwandweberei, *the linen weaving, etc.*
weder—noch, *neither—nor.*
das Wild, *the game.*
das Hochwild, *the deer, the venison.*
die Wolle, *the wool.*
Wollwaren, *woolen goods.*
das Wort, *the word.*
die Worte,[13] *the (connected) words.*
die Wörter,[13] *the (disconnected) words.*
wovon,[14] *of what, of which.*
wozu,[14] *for what, for which.*
der Wunſch, *the wish, desire.*
die Wünſche, *the wishes, desires.*
die Zeichnung,en, *the drawing(s), design(s).*
die Zucht, *the breeding; the breed; the discipline.*
die Viehzucht, *the cattle raising, stock farming.*

PHONOGRAPH RECORD

PHRASES AND SENTENCES

(Fortſetzung von Lektion XXIV.)

Sie ſprachen neulich den Wunſch aus, etwas Näheres über das ſchöne Alpenland zu wiſſen. Und da habe ich Ihnen heute einige Photographien und Skizzen mitgebracht, die Sie intereſſieren dürften.*

Welch* prächtige Bilder! Gehören[15] Sie Ihnen?[15]

Gewiß.

(Continued from Lesson XXIV.)

The other day you expressed the wish to know more particularly about the land of the Alps, and so today I have brought you some photographs and sketches that may possibly interest you.

What magnificent pictures! Do they belong to you?

Certainly.

PHRASES AND SENTENCES—(Continued)

Haben Sie die Zeichnungen selbst gemacht?

Did you make the drawings yourself?

O nein; wenn ich ein solcher Künstler wäre,[1] würde[1] ich keine Vorlesungen halten.[1]— Das Bild hier ist eine Ansicht von Genf, der bevölkertsten Stadt der Schweiz. Wenn ich zu wählen gehabt hätte,[1] hätte[1,3] ich hier mein Hauptquartier aufgeschlagen.[1] Ich würde[1,3] diesen Winter dort verlebt haben, wenn ich so lange hätte[1] bleiben können.[1]

O, no; if I were such an artist I would not give (*literally*, hold) lectures.— This picture here is a view of Geneva, the most populous town in Switzerland. If I had had the choice (*literally*, to choose), I would have established my headquarters here. I would have spent the winter there, if I could have stayed so long.

In welchen Städten haben Sie sich meistens aufgehalten?

In what towns did you stay most of the time?

In Bern, der Hauptstadt der Republik, nebenher bekannt durch seine Spitzenfabrikation und Leinwandweberei; ferner in Zürich und Basel, ebenfalls zwei blühende Städte, wo man sich mit der Herstellung von Seidenstoffen und Wollwaren beschäftigt.

Partly in Bern, the capital of the republic, known incidentally for (*literally*, through) its manufacture of lace and its linen weaving industry; furthermore, in Zurich and Basel, two flourishing towns, where the making of silk and woolen goods is engaged in.

Die Schweiz ist demnach ein recht industriereiches Land.

Switzerland is thus quite an industrial country.

In der That, und wäre[4] es das nicht, so[4] stände es schlecht damit, denn Ackerbau wird ja nur sehr wenig betrieben.

Indeed, and if it were not, it would be unfortunate for the country (*literally*, it would stand badly with it), for but little agriculture is carried on as you may imagine (ja).

PHRASES AND SENTENCES—(Continued)

Wovon[14] lebt denn aber dann die Landbevölkerung?

But how (*literally*, what of) do the country people live then; tell me (denn)?

Meiſt von der Viehzucht, die in ſchönſter Blüte ſteht.—Der berühmte Schweizerkäſe dürfte[9] Ihnen wohl auch bekannt ſein.—Viele verdienen ſich außerdem als Fremdenführer ihren Lebensunterhalt, oder liegen[11] der[11] Jagd auf Hochwild ob,[11] wozu[14] ſie ein ſicheres Auge und große Selbſtbeherrſchung ausnahmsweiſe befähigen.[7]

Mostly by stockfarming, which is highly developed (*literally*, stands in most beautiful bloom).—You are probably familiar with the celebrated Swiss cheese, are you not?—Furthermore many earn (themselves) a living as guides, or devote themselves to hunting deer, for which a sure eye and great self-control exceptionally fits them.

Die Schweizer ſind ein kräftiges Volk, arbeitſam, freiheitsliebend und tapfer. Ihre Freiheit lieben ſie über alles; ſie haben ſie im Mittelalter in blutigen Schlachten erkauft und ſeither hat[9] weder Fürſt, noch König, noch Kaiſer über ſie geherrſcht; nicht einmal Napoleon hat ihnen[14] ihre ſtaatliche Unabhängigkeit zu rauben[11] vermocht; mit einem Wort, ſie ſind ein Völkchen, das auf ſeine Geſchichte ſtolz ſein kann.

The Swiss are a vigorous people, industrious, liberty-loving, and brave. They cherish their liberty above everything; they purchased it in the Middle Ages in bloody combats and since that time neither prince, nor king, nor emperor has ruled (over) them; not even Napoleon was able to rob them (of) their national independence; in a word, they are a people who can be proud of their history.

REMARKS

1. Another use of the subjunctive mode is illustrated in this lesson; namely, in sentences expressing that *which would* or *would not be*, or that *which would have been* or *would not have been*, under conditions contrary to fact. The subjunctive so used is called the **conditional subjunctive.** The verb in the clause stating the condition is put in the past subjunctive or pluperfect subjunctive according to whether the supposed condition obtains in the present or the past, while the verb in the clause stating the conclusion is put in the past subjunctive or present conditional if the conclusion obtains in the present, but into the pluperfect subjunctive or perfect conditional, if it obtains in the past. There are the following four cases:

SUPPOSED CONDITION IN THE PRESENT	CONCLUSION IN THE PRESENT
Wenn ich ein ſolcher Künſtler **wäre,**	**hielte ich** keine Vorleſungen, or **würde ich** keine Vorleſungen **halten.**
If I were such an artist,	*I would not be lecturing.*
SUPPOSED CONDITION IN THE PRESENT	CONCLUSION IN THE PAST
Wenn ich ein Künſtler **wäre,**	**hätte** ich die Profeſſur nicht **angenommen,** or **würde ich** die Profeſſur nicht **angenommen haben.**
If I were an artist,	*I would not have accepted the professorship.*
SUPPOSED CONDITION IN THE PAST	CONCLUSION IN THE PRESENT
Wenn ich länger **hätte** bleiben **können,**	**wäre ich** jetzt in Genf, or **würde ich** jetzt in Genf **ſein.**
If I had been able to stay longer, or *If I could have stayed longer,*	*I would now be in Geneva.*

SUPPOSED CONDITION IN THE PAST	CONCLUSION IN THE PAST
Wenn ich so lange hätte bleiben können,	**hätte ich diesen Winter in Genf verlebt,** or **würde ich diesen Winter in Genf verlebt haben.**
If I had been able to stay so long, or *if I could have stayed so long*,	*I would have spent this winter in Geneva.*

Because of the use of those peculiar modes formed with „würde," subjunctive of „werde," illustrated above, these are called the *conditional modes* (See Lesson XXIV, Art. **5**), although they are used in the conclusive clause only, never in the conditional.

2. Note that in the last two examples we have given two English translations of the conditional clause. This we have done to point out a difference between the English "can" and the German „können." The former is incomplete, as it has no infinitive or past participle, while the German equivalent has both. The phrase "if I could have stayed" is really a makeshift, as is easily seen when, as can most always be done, "can" is replaced by "to be able." The phrase then would be "if I should be able to have stayed," which is clearly not what is meant. Such phrases as "I could have stayed, I might have stayed" are, therefore, used in English simply because no pluperfect is possible, the past participle lacking. In German, the pluperfect is possible, as we have seen, and is, therefore, used.

In sentences that do *not* express a conclusion to a supposition contrary to fact, the phrases "I could have—, I might have—" have the same meaning as their German equivalents, for instance:

He could not have reached his train by ten o'clock, because he left the house at a quarter of ten and one needs at least fifteen minutes to get to the depot.

Er konnte seinen Zug nicht um zehn erreicht haben, weil er das Haus um dreiviertel zehn verließ und man wenigstens fünfzehn Minuten braucht, um zum Bahnhof zu kommen.

3. Note, also, the varied order of personal pronoun and verb in the conclusive clause according to whether the conclusive clause precedes or follows the conditional clause. Thus,

Ich würde dieſen Winter dort verlebt haben, wenn ich ſo lange hätte bleiben können. But,

Wenn ich ſo lange hätte bleiben können, **würde ich** dieſen Winter dort verlebt haben.

Compare Lesson V, Art. **5.**

If the condition is not supposed, i. e., if the condition is not contrary to fact, the indicative mode is used, as we have seen from many examples in previous lessons. Thus,

Wenn **du** Geld **haſt**, kannſt du dir etwas kaufen.
If you have money, you can buy yourself something.

But in a supposition contrary to fact:

Wenn **du** Geld **hätteſt**, **könnteſt** du dir etwas kaufen.
If you had money, you could buy yourself something.

4. The conditional conjunction is often omitted in sentences of the nature discussed in Art. **1.** In such cases the conditional clause usually precedes the conclusion and the order of personal pronoun and verb is reversed in the conditional clause as well, and the conclusion is generally introduced by the little word „ſo." Thus, from the sentence,

Wenn es das nicht **wäre**, ſtünde es ſchlecht damit.

results by elimination of „wenn" the sentence,

Wäre es das nicht, **ſo** ſtünde es ſchlecht damit.

5. The subjunctive mode is also used to express an assertion cautiously. Such an expression is closely related to a conclusion following a supposed condition (Art. **1**) and, therefore, the verb forms used are confined to the past and pluperfect subjunctives, and the conditional modes. The subjunctive so used is sometimes called the **diplomatic subjunctive**. Thus, in the sentence, „Bilder, die Sie intereſſieren dürften," "pictures that may possibly interest

you," the speaker believes that the pictures will interest the lady, but he suggests that she affirm his belief. A similar thought is expressed in the sentence,

Der berühmte Schweizerkäse dürfte Ihnen wohl auch bekannt sein.

The famous Swiss cheese is probably known to you (*or is it not?*).

Various phrases may be resorted to in English to render this subjunctive. More examples are given in the Drill.

We have chosen „dürfen" to illustrate this subjunctive in Phrases and Sentences, because it is probably oftener used than any other verb. When so used it has the sense of "may, is possibly."

6. „Welch," the stem of the interrogative or relative pronoun „welcher, welche, welches," is indeclinably used in the sense of "what" in exclamations.

7. The verb „befähigen" is here common to two subjects in the singular, connected by „und"; viz., „ein sicheres Auge" and „große Selbstbeherrschung." In the case before you, the verb is placed in the plural. A verb common to two or more subjects in the singular is, however, not always placed in the plural. The rules that govern the number of the verb are:

1. The verb is placed in the singular:

(*a*) When the subjects are connected by another conjunction than „und." Thus,

wozu sie **nicht nur** ein sicheres Auge, **sondern auch** große Selbstbeherrschung **befähigt.**

Weder Fürst, **noch** König, **noch** Kaiser **hat** seither über sie geherrscht.

(*b*) Generally, when the verb precedes the subjects. Thus,

Dazu befähigt sie ein sicheres Auge und große Selbstbeherrschung.

(*c*) When each subject is considered independently, as in enumerations. Thus,

Ein ſicheres Auge, große Selbſtbeherrſchung iſt nötig, um der Jagd auf Hochwild obzuliegen.

Mein Haus, mein Hof, mein Geld iſt verloren!

(*d*) When the subjects jointly express one idea. Thus,

Haus und Hof (mein Alles) iſt verloren!

Mühe und Arbeit iſt des Menſchen Los (*lot*).

2. The verb is placed in the plural:

(*a*) Generally, when it follows the subjects. Thus,

wozu ſie ein ſicheres Auge und große Selbſtbeherrſchung befähigen.

(*b*) When the verb is such that the subjects are so joined in its action, that the action would be impossible with only one of the subjects; even if the verb precedes. Thus,

In dieſer Welt gehen Recht und Unrecht, Schuld und Unſchuld immer zuſammen.

(*c*) When the subjects are persons, unless the verb precedes. Thus,

Ihr Freund und ſein Bruder ſaßen an dem runden Tiſche,

but

An dem runden Tiſche ſaß Ihr Freund und ſein Bruder.

3. The above examples are all positive statements. In a *question* the verb always precedes the subject and, therefore, according to 1(*b*) and 2(*c*) a verb common to two or more subjects should be in the singular. This is, however, not strictly adhered to. It is just as correct, logically even more so, especially if the subjects are persons, to use the verb in the plural, as it is to use it in the singular. In ordinary conversation, however, the singular seems to be given the preference, especially if the verb is a modal auxiliary. Thus the examples given in the Drills of Lessons II and III:

Sprechen (verſtehen) Ihr Bruder und ſein Freund engliſch?
Können ſein Bruder und ſein Freund deutſch verſtehen?
Wollen (müſſen) Ihr Bruder und ſein Freund nicht etwas eſſen?

may also, the last two preferably, be rendered thus:

Spricht (verſteht) Ihr Bruder und ſein Freund engliſch?
Kann ſein Bruder und ſein Freund deutſch verſtehen?
Will (muß) Ihr Bruder und ſein Freund nicht etwas eſſen?

8. When one of the subjects of a verb is in the singular and another in the plural, the verb is usually in the plural, but may be put in the singular if it stands nearest to the singular subject. Thus,

An dem runden Tiſche **ſaß** or **ſaßen** ihr Freund und ſeine Brüder.

9. When one of two subjects of a common verb is in the first person and the other in the second or third person, the verb is in the first person plural. Thus,

Mein Freund und ich **wollen** jetzt frühſtücken.

Du und ich **wollen** jetzt frühſtücken.

When one of the subjects is in the second and the other in the third person, the verb stands in the second person plural, Thus,

Du und deine Schweſter **ſeid** mir die liebſten Freunde.
Ihr und eure Freunde **ſeid** uns immer willkommen.

When the subjects are personal pronouns solely it is usual, however, to sum them up into a plural form of the proper person. Thus,

Ich und du, **wir wollen** jetzt frühſtücken.
Du und er, **ihr ſeid** meine beſten Freunde.

When, however, another conjunction than „und" is used to connect the pronominal subjects, then the verb agrees with the nearest. Thus,

Weder du noch **ich werde** hundert Jahre alt werden.
Weder ich noch **du wirſt** hundert Jahre alt werden.
Nicht ich, ſondern **er hat** es geſagt.
Nicht er, ſondern **ich habe** es gethan.

10. The verb „gehören" means "to belong to" and is followed by the dative case. The English "to" is not to be translated when mere possession is to be expressed. Thus,

Die Bilder gehören Ihnen, *the pictures belong to you, are yours.*

But when „gehören" expresses that a particular thing or person "belongs to" or "is one of" a certain class of things or persons, it is construed like its English equivalent with „zu." Thus,

Bern gehört zu den induſtriereichſten Städten Europas.
Bern (belongs to) is one of the most industrial cities of Europe.

„Gehören" is also used impersonally and reflexively in the phrase „es (das) gehört ſich (nicht)," "it (this) is (not) fit, suitable, proper, decent."

11. The verb „obliegen" means literally "to lie upon," the prefix „ob" being really a preposition synonymous with „auf" answering the question "where," and thus governing the dative case. From this explains itself the twofold use of the verb, appearing to be of a transitive nature in one case and of an intransitive nature in the other. Thus,

Sie liegen der Jagd ob, *They apply themselves to hunting* (literally, *lie upon hunting*).

Eine ſchwere Arbeit liegt ihm ob, *A great work is incumbent on him.*

Es liegt mir ob, die Briefe zu beantworten.
It is my duty, is incumbent on me, to answer the letters.

12. „Rauben" "to rob," is construed with the object robbed in the accusative case as direct object and the person robbed in the dative case as indirect object, contrary to English, where the person robbed is the direct object and that which is robbed is put after the preposition "of."

13. The noun „das Wort" has two plurals, viz., „die Worte," and „die Wörter." The one is used in speaking of words connected in a sentence, as, for instance, in the phrase,

Er macht viele Worte um nichts. *He talks a great deal* (literally, *makes many words*) *for nothing.*

The second plural is used in talking of disconnected words, for instance,

„Vater" und „Mutter" ſind zwei Wörter, "*father*" *and* "*mother*" *are two words.*

14. Compare Lesson XVI, Art. **10.**

15. The adjective „fremd" is construed like „dankbar, möglich, bekannt," etc. with the dative case. Thus,

Der Herr iſt mir fremd, *The gentleman is a stranger to me* (literally, *strange to me*).

„Der Fremde" is this same adjective made into a noun, like „der Deutſche" from the adjective „deutſch."

16. The noun „der Staat," plural, „die Staaten" is an exception to the rule given in Lesson XIII, Art. **1**, forming the singular as follows: „des Staates, dem Staate, den Staat."

DRILL

(See Art. **1.**)

Wenn ich ein ſolcher Künſtler wäre, würde ich keine Vorleſungen halten, or **hielte ich keine Vorleſungen.**

If I were such an artist, I would not give lectures.

Was gedenken Sie heute nachmittag zu thun?—Ich weiß es noch nicht; wenn das Wetter ſchöner wäre, würde ich einen Spaziergang in den Park machen, or machte ich einen Spaziergang in den Park.

Was würden Sie thun, wenn Sie ſehr reich wären?—Wenn ich viel Geld hätte, würde ich mir ein ſchönes, großes Haus bauen, und mir Pferde und Kutſchen halten, or baute ich mir ein Haus und hielte mir Pferde.

Was thäten Sie wohl, wenn Sie der reichſte Mann der Welt wären?—Was ich thäte, weiß ich nicht; aber ich weiß, daß ich dann nicht ſo glücklich wäre, als ich es heute bin, or was ich thun würde, weiß ich nicht, aber ich weiß, daß ich nicht ſo glücklich ſein würde, als ich heute bin.

Wenn ich ein Künſtler wäre, hätte ich die Profeſſur nicht angenommen, or **würde ich die Profeſſur nicht angenommen haben.**

If I were an artist, I would not have accepted the professorship.

Wo waren Sie während des letzten Sommers?—**Wir waren** in der Schweiz, weil ich krank bin; wenn ich gesund wäre, würden wir an die See gegangen sein, or **wären wir an die** See gegangen.

Wenn die Schweizer nicht ein freiheitliebendes und tapferes Volk wären, hätten sie sich ihre Unabhängigkeit nicht erkaufen können, or würden sie sich ihre Unabhängigkeit **nicht haben** erkaufen können.

Wenn er mein Freund wäre, würde er mir **geholfen haben**, or hätte er mir geholfen.

(See Arts. **1** and **2**.)

Wenn ich länger hätte bleiben können, wäre ich jetzt in Genf, or **würde ich jetzt in Genf sein.**

If I could have stayed longer, I would now be in Geneva.

Kennen Sie Herrn Meyer?—Ja, er soll seiner Zeit ein sehr reicher Mann gewesen sein.—Jawohl, er verlor im Jahre 1889 sein ganzes Geld. Wenn er damals einen Freund gehabt hätte, der ihm geholfen hätte, würde er heute noch reich sein, or wäre er heute noch reich.

Wissen Sie schon, daß die neue Fabrik von Schwarz und Söhne abgebrannt ist?—Sie machen wohl nur Spaß?—Durchaus nicht.—Wenn Sie es mir nicht gesagt hätten, würde ich es kaum glauben, or glaubte ich es kaum.—Es ist in der That ein großes Unglück für die Leute; wenn sie nicht hoch versichert gewesen wären, würden sie über 200,000 Mark verlieren, or verlören sie über 200,000 Mark.

Wie lange fährt man von Berlin bis Hannover?—Mit dem Schnellzuge etwa zwei Stunde. Wenn sie den Vieruhrzug hätten erreichen können, wären Sie jetzt schon dort.

Wenn ich zu wählen gehabt hätte, hätte ich hier mein Hauptquartier aufgeschlagen, or **würde ich hier mein Hauptquartier aufgeschlagen haben.**

If I had had the choice, I would have put up my headquarters here.

Wir hatten gedacht, daß wir Sie gestern abend bei Hoffmanns treffen würden.—Es thut uns sehr leid, daß wir zu Hause geblie-

ben sind; wenn wir gewußt hätten, daß Sie dort sein würden, wären wir ganz bestimmt auch gekommen, or würden wir ganz bestimmt auch gekommen sein.

Wann reisen Sie ab, Herr Kollege?—Sobald als möglich; wenn ich hätte fertig werden können, wäre ich schon gestern abend abgereist, or würde ich schon gestern abend abgereist sein.

Wie lange waren Sie in München?—Leider nur zwei Tage; wenn wir mehr Zeit gehabt hätten, wären wir länger geblieben, or würden wir länger geblieben sein, und hätten uns die Gemäldesammlungen etwas genauer angesehen, or und würden uns die Gemäldesammlungen etwas genauer angesehen haben.

(See Arts. **1**, **2**, and **3**.)

Ich würde diesen Winter dort verlebt haben, wenn ich so lange hätte bleiben können.

I would have spent this winter there, If I had been able to stay that long.

Warum besuchen Sie uns nicht?—Ich würde Sie schon lange besucht haben, wenn ich gewußt hätte, daß Sie bereits wieder in Berlin sind.

Würden Sie die Freundlichkeit haben, mir eine Droschke zu besorgen, wenn ich Sie darum bäte?—Gewiß, gnädiges Fräulein, mit dem größten Vergnügen.

Würden Sie sich Pferde und Wagen halten, wenn Sie das nötige Geld dazu hätten?—Nein, ich würde mir lieber ein paar gute Reitpferde kaufen, wenn ich das könnte.

Hätten Sie ihm das Geld gegeben, wenn er Sie darum gebeten hätte?—Gewiß, ich hätte es ihm gern gegeben, wenn er ein Wort davon gesagt hätte, daß er Geld brauchte.

(See Arts. **1**, **2**, and **4**.)

Wäre die Schweiz kein so industriereiches Land, so stünde es schlecht damit.

If Switzerland were not so industrial a country, it would be bad for it.

Lassen Sie uns nach Hause gehen, Sie werden müde sein.—Ja, in der That; wäre ich jetzt zu Hause, so würde ich sofort zu Bett gehen.

Warum holteſt du deinen Onkel nicht vom Bahnhof ab?—Hätte er mir vorher geſchrieben, ſo hätte ich ihn abgeholt.

Herr Profeſſor Watkins hält heute abend einen Vortrag über Amerika; wollen Sie ihn nicht auch hören?—Nein; verſtünde ich engliſch, ſo würde ich vielleicht hingehen, aber, da ich nur deutſch verſtehe, bleibe ich lieber zu Hauſe.

Wo würden Sie lieber wohnen, wenn Sie zu wählen hätten, in Wien oder in Berlin?—Hätte ich zu wählen, ſo würde ich lieber in Berlin wohnen.

(See Art. 5.)

Ich habe mir erlaubt, Ihnen einige Photographien mitzubringen, die Sie intereſſieren dürften.

I have taken the liberty to bring you some photographs that may possibly interest you.

Der berühmte Schweizerkäſe dürfte Ihnen wohl auch bekannt ſein.

The famous Swiss cheese is probably known to you too, is it not?

Meine Damen und Herren, es iſt bereits ſieben Uhr; es dürfte an der Zeit ſein, uns auf den Weg zu machen (it might be time to start on our journey), wenn wir nicht zu ſpät daheim ankommen wollen.

Wäre es nicht beſſer, wenn wir einen Wagen nähmen?—Ja, das dürfte ſich empfehlen (that might be very commendable), denn der Weg iſt ziemlich lang.

Iſt Ihr Herr Bruder krank?—Nicht daß ich wüßte (not that I am aware of); warum fragen Sie?—Nun, weil ich Sie immer allein ſehe.

Glauben Sie, daß es heute noch regnen wird?—Augenblicklich ſieht es zwar nicht ſo aus, aber es könnte vielleicht gegen Abend anfangen zu regnen, und es wäre daher wohl gut, Regenſchirme mitzunehmen (but it might commence to rain towards evening, and it would be well, I think, to take umbrellas along).

Glauben Sie, daß wir den Vieruhrzug noch erreichen können?—Das dürfte kaum möglich ſein, mein Herr (that, I fear, is

hardly possible, sir), Sie brauchen mindeſtens zwanzig Minuten, ſelbſt wenn Sie eine Droſchke nehmen.

Sie treffen mich alſo morgen früh um ſechs Uhr am Alexanderplatz, nicht wahr?—Ja.—Nun gut, das wäre in Ordnung (very well, that is settled, I dare say) und nun gehen Sie zu Bett, damit Sie morgen früh aufſtehen können.

(See Art. 6.)

Welch prächtige Bilder!

What magnificent pictures!

Welch prachtvolle Roſen Sie haben, Herr Doktor! Würden Sie mir eine davon geben, wenn ich Sie darum bäte?—Welch eine Frage, mein Fräulein! Das iſt doch ſelbſtverſtändlich.

Welch ſchönes Wetter es heute iſt! Man fühlt ſich zehn Jahre jünger.

Sehet, welch ein Menſch! (Behold the man! John 19: 5.)

(See Art. 7.)

Seither hat weder Fürſt noch König noch Kaiſer über ſie geherrſcht.

Since then neither prince nor king nor emperor has ruled them.

Weder Ihr Bruder noch ſein Freund ſpricht engliſch, nicht wahr?—Nein, ſie ſprechen beide nicht engliſch.

Ich habe gehört, daß Sie auf Ihrem Gute ein großes Feuer gehabt haben.—Ja; nicht nur das Wohnhaus ſondern auch ein Pferdeſtall iſt abgebrannt.

Wiſſen Ihre Eltern ſchon, daß Sie hier ſind?—Nein, weder Vater noch Mutter weiß bis jetzt etwas davon; ich will Ihnen die Freude machen, ganz plötzlich ins Zimmer zu treten.

Dazu befähigt ſie ein ſicheres Auge und große Selbſtbeherrſchung.

A sure eye and great self-control enable them for that.

Wer wohnt in dem Hauſe dort?—Dort wohnt ein Lehrer, namens Müller, und ein Maler, deſſen Namen ich nicht kenne.

Dasjenige, was die Schweizer über alles lieben, iſt ihre Freiheit und Unabhängigkeit.

Groß und ſchön iſt die Welt und die Natur.

Ein ſicheres Auge, große Selbſtbeherrſchung iſt nötig, um der Jagd auf Hochwild obzuliegen.
A sure eye, great self-control is necessary to engage in hunting deer.

Was können Sie mir zu eſſen geben, Kellner?—Viel nicht, Herr Inſpektor; nur ein Teller Suppe, etwas Kalbfleiſch und etwas grüner Salat iſt noch da.

Iſt etwas für mich angekommen, Johann?—Jawohl, Herr Doktor, ein Brief, die Morgenzeitung und eine Schachtel iſt abgeliefert worden.

Wie weit ſind Sie mit den Arbeiten, Müller?—Nur die Dampfmaſchine und eine der neuen Spezialmaſchinen iſt bis jetzt aufgeſtellt.

Wem gehören dieſe Sachen?—Der Hut und der Stock gehört mir, der Überzieher und der Regenſchirm gehört meinem Bruder Karl.

Mühe und Arbeit iſt des Menſchen Los.
Work and trouble is the lot of man.

Ich habe gehört, daß Baron Hellmers ein großes Unglück gehabt hat.—Ja, Haus und Hof iſt ihm abgebrannt.—Nun, er iſt ja reich und jedenfalls verſichert, auch bleibt ihm immer noch ſein Grund und Boden.

Waren viele Leute im Park?—Ja, Kind und Kegel (everybody, big and little) war da.

Sie liegen der Jagd ob, wozu ſie ein ſicheres Auge und große Selbſtbeherrſchung ausnahmsweiſe befähigen.
They engage in hunting, for which a sure eye and great self-control enable them exceptionally well.

Freiheit und Unabhängigkeit ſind die höchſten Güter des Menſchen.

Die Welt und die Natur ſind groß und ſchön.

In dieſer Welt gehen Recht und Unrecht immer zuſammen.
Right and wrong always go together in this world.

Freude und Schmerz laſſen ſich im Leben nicht von einander trennen.

Ihr Bruder und sein Freund können nur englisch verstehen, nicht wahr?—O nein, sie können auch ein wenig deutsch verstehen.

Your brother and his friend can understand only English, is not that so?—O no; they can understand, also, a little German.

Wo haben Sie meinen Freund gesehen?—Ich habe ihn im Garten des englischen Hotels gesehen; er und sein Bruder saßen an einem Tisch und tranken Kaffee.

Wo sollen wir uns setzen, gnädige Frau?—Bitte nehmen Sie hier zu meiner Rechten Platz; Ihre Frau Schwester und Ihr Herr Neffe sind wohl so freundlich, sich an die andere Seite des Tisches zu setzen, und nebenan nimmt Ihr Sohn und Ihr Fräulein Schwester Platz. Hoffentlich ist es Ihnen so recht?—Gewiß, gnädige Frau.

Wann erwarten Sie Ihre Familie?—Meine Frau und Tochter kommen morgen mittag und übermorgen wird jedenfalls meine Mutter und Tante Ada eintreffen.

Kann Ihr Bruder und sein Freund deutsch sprechen?

Can your brother and his friend speak German?

Versteht Ihre Frau Mutter und Ihr Herr Vater auch deutsch?—Mein Papa versteht deutsch aber meine Mama versteht es nicht.

Will Ihr Fräulein Tochter und ihre Freundin uns nicht einmal besuchen?—Sie werden Ihnen mit Vergnügen einen Besuch machen.

Der Karl hat ein neues Fahrrad bekommen; haben Emil und Karl auch etwas bekommen?—Ja, sie haben auch Räder bekommen.

(See Art. 8.)

An dem runden Tische saß or **saßen ihr Freund und seine Brüder.**

At the round table sat your friend and his brothers.

Als die Uhr neun schlug, kam der Kaiser und die Kaiserin hoch zu Pferd, nach ihnen die vielen Fürsten und zuletzt eine große Menge Volk.

Wer sind jene Damen dort?—Das ist die Frau Baronin von Schwarz und ihre beiden Töchter. Hinter ihnen kommt ihr Mann und die drei jüngsten Knaben.

Wissen Sie vielleicht, was unser Landsmann Watkins heutzutage treibt?—Ja; er und zwei seiner Freunde haben sich einen Wagen und zwei Pferde gekauft und fahren fortwährend im Park spazieren.

(See Art. 9.)

Mein Freund und ich wollen jetzt frühstücken.

My friend and I will now take our breakfast.

Ich und mein Haus wollen dem Herrn dienen.

Meine Frau und ich beabsichtigen morgen eine kleine Spazierfahrt nach Potsdam zu machen, fahren Sie mit?—Das ist mir leider nicht möglich, mein Mann und ich sind bereits eingeladen, anderswohin zu fahren.

Wollt ihr, du und deine Schwester, nicht zum Thee bei uns bleiben?—Nein, lieber Freund, heute nicht; aber wenn es dir recht ist, kommen wir morgen abend, und bringen unseren Freund Emil mit.—Das soll mich herzlich freuen; ihr wißt ja, daß ihr und eure Freunde mir stets willkommen seid.

Weißt du vielleicht wo Onkel Paul sich zur Zeit aufhält? Weder ich noch mein Mann hat kürzlich Briefe von ihm erhalten. —Ja, er schrieb uns, daß er in Leipzig sei, und dort bis zum fünften Oktober bleiben werde.

(See Art. 10.)

Gehören die Bilder Ihnen, Herr Professor?—
Jawohl, sie gehören mir.

Are the pictures yours, professor?—Yes, they are mine.

Wem gehört das große Haus dort?—Das Haus gehört dem Herrn Doktor Jones.

Gehört ihm das Haus nebenan auch? Es ist dem ersteren so ähnlich wie ein Ei dem anderen.—Nein, das zweite Haus gehört ihm nicht. Beide Häuser haben früher einem Herrn Schwarz gehört, der sie auch gebaut hat, und das eine hat er dann später dem Doktor verkauft.

Warum haben Sie die Fabrik nicht nahe an den See gebaut? —Wir konnten das nötige Land nicht kaufen; es gehört einem

Herrn von Wülzen, der sich dort einen Sommerwohnsitz bauen will.

Ist Bern eine industriereiche Stadt?—O ja, sie gehört zu den industriereichsten Städten Europas.

Kennen Sie den alten Herrn dort?—Das will ich meinen; er gehört zu den bekanntesten Männern der Stadt; er ist sehr reich.

Gehören Sie zu irgend einem Verein in dieser Stadt?—Ja, ich gehöre zum Rafael-Verein, einem Verein junger Maler.

Karl, nimm das Messer aus dem Munde; es gehört sich nicht, mit dem Messer zu essen.

Bertha, nimm deine Füße vom Stuhl und setze dich hübsch gerade an den Tisch, wie sich das gehört.

(See Art. **11.**)

Viele Schweizer liegen der Jagd auf Hochwild ob.

Many Swiss engage in hunting deer.

Was ist Ihre Beschäftigung in der Fabrik?—Mir liegt die Auswahl der Rohmaterialien ob.

Herr Braun ist Lehrer an der höheren Töchterschule (girls high school), nicht wahr?—Ja, ihm liegt der Unterricht in den unteren Klassen ob.

Was thun Sie während der Wintermonate, Herr Professor?—Während der Wintermonate liege ich meinen Vorlesungen ob.

(See Art. **12.**)

Nicht einmal Napoleon hat ihnen ihre Unabhängigkeit zu rauben vermocht.

Not even Napoleon has been able to rob them of their independence.

Was soll ich thun, bester Herr Doktor, die Angst um mein Kind raubt mir alle meine Ruhe.—Lassen Sie sich Ihre Ruhe nicht rauben, liebe Frau, es steht so schlimm nicht mit Ihrem Töchterchen, wie Sie denken.

Der tapfere König und seine Fürsten drangen in das Land und raubten dem Volke alles, was es hatte.

(See Art. **13.**)

Worte, Wörter

Words

Machen wir nicht viele Worte, ſondern kommen wir endlich zur Sache!

Glauben Sie, daß der Müller viel gelernt hat?—Worte macht er genug. Wenn man ſeinen Worten glauben wollte, müßte er die Weisheit mit Löffeln gegeſſen haben (you would think he had swallowed wisdom by the spoonfuls).

Es giebt in jeder Sprache eine ganze Anzahl verſchiedener Wörter, welche zu verſchiedenen Zwecken Verwendung finden.

(See Art. 15.)

Kennen Sie Herrn Fürſt?—Nein, ich bedaure, der Name iſt mir völlig fremd.

Do you know Mr. Fuerst?—No, I regret very much; the name is entirely strange to me.

Wollen Sie die Freundlichkeit haben, mir zu ſagen, wie ich am ſchnellſten zum Alexanderplatz komme? Ich bin nämlich Fremder hier.—Gewiß, mit Vergnügen; gehen Sie die nächſte Straße hinauf.

Es gehört ſich, daß, wenn ſich in einer Geſellſchaft ein Fremder befindet, man ſeine Sprache ſpricht, wenn man ſie ſprechen kann.

Zur Winterszeit halten ſich viele tauſend Fremde in den Hauptſtädten Europas auf.

REVIEW AND CONVERSATION

Sie haben ſich lange in der Schweiz aufgehalten, Herr Profeſſor, nicht wahr?	You have lived in Switzerland a long time, Professor, have you not?
Ja, über vier Jahre.	Yes, over four years.
Da können Sie mir wohl einige Anweiſungen geben. Ich beabſichtige nämlich auf längere Zeit dorthin zu gehen.	Then you can, perhaps, give me some points. I intend, you must know, to go there for some time.
Was gedenken Sie dort zu thun, wenn ich fragen darf?	What do you intend to do there, if I may ask?
Mein Hauptzweck iſt die Hochſchule für Maſchinen-Ingenieure in Zürich zu beſuchen; nebenher will ich aber auch das Land, von dem ich ſo viel gehört und geleſen habe, kennen lernen und ſeine Induſtrien ſtudieren.	My main purpose is to attend the school for mechanical engineers in Zuerich; but incidentally I wish also to get acquainted with the country, of which I have heard and read a great deal, and also to study its industries.

REVIEW AND CONVERSATION—(Continued)

Daran thun Sie ſehr recht, junger Mann. Die Züricher Schule gehört zu den beſten ihrer Art, und es giebt wohl kein Land, wo im Verhältnis zu ſeiner Bevölkerung ſo viel Induſtrie herrſcht als in der Schweiz.

You are doing quite right, young man. The School in Zuerich is one of the best of its kind, and there is no country, probably, where in proportion to its population there is (*literally*, reigns) so much industry as in Switzerland.

Wie lange, denken Sie, werde ich brauchen, um einen guten Überblick zu gewinnen?

How long, do you think, will it take me to get a good general idea?

Das iſt ſchwer zu ſagen. Während der erſten zwei Jahre dürften Sie zu anderen Sachen außer dem Beſuch der Schule wenig Zeit haben, es ſei denn in den drei Sommermonaten, in denen keine Vorleſungen gehalten werden; dieſe aber dürften Sie wohl benutzen um ſich Land und Leute ein wenig anzuſehen.

That is difficult to say. During the first two years you will probably have little time for other things outside your attendance at school, except perhaps in the three summer months, in which there are no lectures read; these however you will very likely utilize in looking around the country and among the people.

Das gedachte ich auch zu thun.

That I intended to do.

Zürich iſt eine ziemlich große Stadt; es giebt dort eine ganze Anzahl großer Maſchinenfabriken, Leinwandwebereien und Wollwarenfabriken, die ſie beſuchen ſollten.

Zuerich is quite a large city; there are quite a number of large machine-building establishments, linen-weaving mills, and woolen-goods factories, which you should visit.

Welches iſt die Hauptſtadt der Republik?

Which is the capital of the republic?

Bern iſt die Hauptſtadt, die bevölkertſte Stadt iſt jedoch Genf, auch die ſchönſte nach meiner Anſicht. Wenn ich wiederum längere Zeit in der Schweiz leben müßte, würde ich Genf zu meinem Hauptquartier wählen, und ich empfehle Ihnen dies während des Sommers zu thun. Die Stadt iſt prachtvoll angelegt. Ich habe in meinem Arbeitszimmer eine große Photographie, welche die Stadt von der ſchönſten Seite

Bern is the capital; the most populous city, however, is Geneva, and the prettiest one, too, according to my opinion. If I were obliged to live for any length of time in Switzerland again, I would choose Geneva for my headquarters, and I recommend to you to do this during the summer. The town is beautifully laid out. I have in my study (*literally*, workroom) a large photograph,

REVIEW AND CONVERSATION—(Continued)

zeigt. Belieben Sie eine Minute zu warten; ich werde sie holen.

that shows the town from its most beautiful side. Please, wait a minute; I shall fetch it.

Welch ein schönes Bild! Ich freue mich wirklich darauf alles dies persönlich kennen zu lernen.

What a fine picture! I really look forward with pleasure towards getting acquainted with all this personally.

Hier habe ich noch einige andere Skizzen und Zeichnungen. Diese hier dürften Sie besonders interessieren, da Sie ja Ingenieur werden wollen. Es sind verschiedene Ansichten der Zahnradbahn, welche auf den Rigi hinaufführt.

I have here several sketches and drawings. These here may possibly interest you especially, since you want to become an engineer. They are various views of the rack railway, that leads up to the Rigi.

Das interessiert mich in der That sehr.

That interests me very much, indeed.

Diese Zeichnung hier zeigt einen Theil der St. Gotthardtbahn, von welcher Sie gelesen haben dürften. Sie führt von Luzern aus über die wildesten Bäche und tiefsten Schluchten und endlich durch die Alpen unter dem St. Gotthardt nach Italien.

This drawing here shows a part of the St. Gotthardt railway, of which you have probably read. It leads from Lucerne over the wildest brooks and deepest canyons, and finally through the alps under the St. Gotthardt into Italy.

Es ist schon lange mein Wunsch gewesen nach der Schweiz zu gehen, und ich wäre schon vor einem Jahre gegangen, wenn ich nicht krank geworden wäre. Ich hatte nämlich einen Onkel dort, der mich oft eingeladen hatte. Leider ist er jetzt tot, so daß ich nun völlig fremd dort sein werde.

It has been my desire a long time to go to Switzerland and I would have gone a year ago, if I had not fallen sick. For I had an uncle there, who had invited me often. Unfortunately he is dead now, so that I shall be an entire stranger there now.

Darüber brauchen Sie sich keine Kopfschmerzen zu machen. Die Schweizer sind ein freundliches Volk, und ein Fremder fühlt sich bei ihnen in kurzer Zeit zu Hause. Übrigens werden Sie Landsleute genug dort treffen, denn es halten sich, namentlich während der heißen Jahreszeit, viele Tausende aus aller Herren Län-

You need not be troubled about that (*literally*, you need not make yourself headaches about that). The Swiss are a friendly people, and a stranger feels at home with them in a short time. Moreover you will meet countrymen enough there, for, especially during the hot season many thousands from all parts of the

REVIEW AND CONVERSATION—(Continued)

der dort auf. Ein großer Teil der Bevölkerung verdient sich seinen Lebensunterhalt ganz allein von dem Verkehr mit den Fremden, als Führer, Angestellte in Hotels, Restaurants und dergleichen mehr, denn obgleich das Land sehr industriereich ist und die Schweizer sehr arbeitsame Leute sind, würde es um die Landbevölkerung schlecht stehen, wenn sie nicht einen so großen Fremdenverkehr hätten. Ackerbau wird, wie Sie sich wohl denken können, ja fast gar nicht betrieben.

globe sojourn there. A large portion of the populace earns its livelihood solely by trading with the foreigners, as guides, employes in hotels, restaurants, and the like, for though the country is very rich in industry and though the Swiss are very hardworking people, it would be bad for the country populace, if they did not have so great an influx of foreigners. Agriculture, as you may easily imagine, is carried on hardly at all.

Es können doch aber nicht alle von den Reisenden leben.

But not all can live of the travelers.

O nein; ich sagte, nur ein großer Teil der Landbevölkerung, nicht die ganze, auch nicht der größte Teil. Dieser liegt der Viehzucht ob, die in schönster Blüte steht. Die Schweizerkäse sind ja in der ganzen Welt berühmt; ihre richtige Herstellung ist nur diesem Alpenvolke bekannt. Viele leben auch von der Jagd. Hochwild giebt es in großen Mengen, und dem Schweizer ist keine Spitze zu hoch, kein Gipfel zu gefährlich. So ein Schweizer Jäger hat sichere Augen, wie ein Adler, ist stark und kräftig, und seine Selbstbeherrschung verläßt ihn auch in den gefährlichsten Lagen nicht. Nicht weniger fleißig und tapfer sind die Frauen. In den Webereien, Spinnereien und namentlich bei der Fabrikation von Seidenstoffen werden meist Frauen beschäftigt. In der Gegend von Bern haben sie sogar eine ganz eigene Industrie, nämlich

O no; I said, only a large portion of the country populace, not the whole, nor the greater part either. This engages in the cattle-raising business which is in a highly prosperous condition. The Swiss cheese is, as everyone knows (ja), famous the world over; its proper preparation is known only to this alpine people. Many live off hunting too. Deer is there in great numbers and for a Swiss no mount is too high, no peak too dangerous. Such a Swiss hunter has sure eyes, like an eagle, he is strong and robust, and his self-control does not leave him even in the most dangerous situations. No less industrious and brave are the women. In the weaving mills, spinneries, and especially in the manufacture of silk goods mostly women are engaged. In the neighborhood of Bern they even

REVIEW AND CONVERSATION—(Continued)

die Fabrikation koſtbarer Spitzen. Sie ſind wirkliche Künſtler darin.

have an industry quite of their own, namely the manufacture of costly lace. They are real artists therein.

Ich hatte neulich Gelegenheit einige Schweizer ſprechen zu hören. Sie ſprechen viele deutſche Wörter ganz anders aus als ich ſie gelernt habe.

I had occasion the other day to hear several Swiss speak. They pronounce many German words quite differently from what I have learned.

Allerdings; in manchen Teilen der Schweiz iſt die Sprache ſogar ſehr verſchieden von der unſrigen. In anderen Teilen wird faſt nur franzöſiſch geſprochen. Nichtsdeſtoweniger fühlen ſie ſich alle als ein Volk und ihre Freiheit geht ihnen über alles. Für ſie giebt es weder Kaiſer noch Könige noch Fürſten. Hoffen wir, daß es ihnen möglich ſein wird, für alle Zeiten ihre ſtaatliche Unabhängigkeit zu hüten wie ſeither, ihre Freiheit, die ſie ſich in blutigen Schlachten im Mittelalter erkauften, und die ihnen ſelbſt der große Kaiſer Napoleon nicht zu rauben vermocht hat, wie uns die Geſchichte erzählt.

Quite right; in several parts of Switzerland the language is very different from ours. In other parts French is spoken almost entirely. Nevertheless they feel all as one people and their liberty is for them above everything. There are neither emperors nor kings nor princes for them. Let us hope, that they will be able, for all time to guard their national independence as (they have done) so far, their liberty, which they purchased in bloody fights in the Middle Ages, and which even the great emperor Napoleon was unable to rob them of, as history tells us.

COMMON PHRASES

die Anſicht	the view, vista; opinion
Anſicht von oben	plan
Anſichtsſeite	front
jemandes Anſicht ſein	to agree with somebody
verſchiedener Anſicht ſein von jemand	to differ in opinion with somebody
die Blüte	the bloom, blossom
in der Blüte ſeiner Jahre	in the prime of his life
in der Blüte ſtehen	to bloom; to prosper
die Freiheit	the liberty
in Freiheit ſetzen	to set at liberty
ſich die Freiheit nehmen	to take liberty
ſich zu viel Freiheit heraus nehmen	to be too free
poetiſche Freiheit	poetical license

COMMON PHRASES–(Continued)

die Geſchichte	the tale, story
es iſt wiederum die alte Geſchichte	it is the old story again
das iſt eine ſchöne Geſchichte!	nice doings these! a pretty kettle of fish this!
die Schlacht	the battle
eine Schlacht anbieten	to offer battle
eine Schlacht liefern	to give battle
der Staat	the state; pomp, finery
ein freier Staat	a free state, republic
Staat machen	to keep up style
Staat mit etwas machen	to make a show of something
das Vieh	the beast, brute; cattle
ein Stück Vieh	a head of cattle
das Vieh hüten	to keep *or* tend the cattle
zum Vieh machen	to brutalize
das Wort	the word
von Wort zu Wort / Wort bei Wort	word for word, verbatim
das Wort nehmen	to begin to speak
das Wort führen	to speak
das große Wort führen	to do all the talking oneself
jemandem ins Wort fallen	to interrupt one
einem das Wort von der Zunge nehmen	to take one's word out of his mouth
einem die Worte in den Mund legen	to suggest to one the words, to prompt
ein Wort fahren laſſen	to let a word slip
ein Wort giebt das andere	one word calls for the other
jemandem gute, ſchöne Worte geben	to entreat one, to smooth one up
einen nicht zu Worte kommen laſſen	not to allow one to speak
er ſagt kein Wort	he utters not a word
ſein Wort halten	to keep one's word
nicht Wort halten	to fail of one's word
ein Mann von Wort	a man as good as his word
Ein Wort, ein Mann!	agreed! done!
einen bei ſeinem Worte halten or nehmen	to take one by his word
Ihr Wort in Ehren	with your leave
etwas nicht Wort haben wollen	to deny, to abnegate
mit einem Worte	in a word, in short
für Geld und gute Worte	for a substantial inducement and by persuasion

COMMON PHRASES—(Continued)

der Wunſch	the wish
nach Wunſch, *for instance*, es geht ihm ganz nach Wunſch	according to one's wishes, *for instance*, things go quite at his will
die Zucht	the discipline
in Zucht halten	to keep under discipline
in Zucht und Ehren	in all honor and decency
ſich aufhalten	to stop, to stay
ſich bei einer Sache aufhalten	to dwell, enlarge upon a thing
ſich über etwas aufhalten	to find fault with something, to criticize
aufſchlagen	to put up
ein Buch aufſchlagen	to open a book
eine Stelle in einem Buche aufſchlagen	to look for a place in a book
die Augen aufſchlagen	to open the eyes
ſeine Wohnung aufſchlagen	to establish one's apartments
ausſprechen	to speak out
ſich ausſprechen	to unbosom oneself
lieben	to love, to be fond of
er liebt die Jagd	he is fond of hunting
rauben	to rob
einem die Ehre rauben	to slander, defame one
wählen	to choose, to select
einen zum König wählen	to elect one king
wollen	to be willing, to want, to wish
einem wohl wollen	to befriend one
dem ſei wie ihm wolle	be it as it will, however it be
er mag wollen oder nicht	be he willing or unwilling
ich wollte lieber	I would rather
ſicher	sure, secure, safe
vor etwas ſicher ſein	to be secure against, safe from something
einer Sache ſicher ſein	to be certain of a thing
eine ſichere Gelegenheit	a safe conveyance
ein ſicherer Mann	a reliable man
ein ſicherer Weg zu	a ready way to
von ſicherer Hand	from very good authority
um ſicher zu gehen	in order to be safe
tapfer	brave, courageous
ſich tapfer halten	to bear up well
tapfer trinken	to drink hard

PHONOGRAPH EXERCISE

Put the sentences numbered 1, 2, 3 into the subjunctive form of indirect statement using for the main sentences those indicated after 1(*a*), 2(*a*), 3(*a*), etc. Write down and record only the latter.

1. Mein Couſin und meine beiden Couſinen gehen dieſen Sommer nach Europa und nehmen zu dieſem Zwecke deutſchen und franzöſiſchen Unterricht.

1. (*a*) Mein Couſin und meine beiden Couſinen ſchrieben mir neulich, daß ſie dieſen Sommer . . . . . .

2. Sie ſtudieren ſehr fleißig und ſprechen nicht nur ſchon ſehr gut deutſch, ſondern leſen und ſchreiben es auch ſehr gut.

2. (*a*) Sie ſagten, daß ſie ſehr fleißig . . . . . .

3. Sie wollten ſchon am erſten Juni abreiſen und waren ſchon in New York, um die Billets zu kaufen, können aber erſt am fünften Juli fahren, denn die Schiffe waren alle beſetzt, ſo daß ſie keinen Platz mehr fanden.

3. (*a*) Sie ſchrieben mir ferner, daß ſie ſchon am erſten Juni . . . . . .

4. Sie werden ſich meiſtens in der Schweiz aufhalten und ihr Hauptquartier in Genf aufſchlagen; dort haben ſie einen Onkel.

4. (*a*) Make the foregoing sentences (4.) indirect statements dependent on an implied main sentence leaving out the conjunction „daß."

Record the following questions and your answers to the same as in previous exercises. Always answer with a full sentence.

5. In welchem Staate wohnen Sie?

6. . . . . .

7. Wie heißt die Hauptſtadt des Staates, in welchem Sie leben?

8. . . . . .

9. Iſt Amerika Ihre Heimat oder ſind Sie ein Fremder?

10. . . . . .

11. Haben Sie große Flüſſe und hohe Berge in der Nähe Ihrer Stadt?

12. . . . . .

PHONOGRAPH EXERCISE—(Continued)

13. Wem gehört das Haus, in dem Sie wohnen?

14. . . . . .

15. Gehören Sie zu irgend einem Verein?

16. . . . . .

17. Es soll in New York und Chicago Häuser geben, die dreißig Stock hoch sind; haben Sie davon gehört? Giebt es bei Ihnen auch so hohe Gebäude?

18. . . . . .

19. Es dürfte Sie interessieren zu wissen, daß es in Deutschland nicht erlaubt ist, solche Gebäude zu errichten. Was meinen Sie, wäre es nicht vielleicht besser, wenn man dem deutschen Beispiele folgte?

20. . . . . .

21. Wenn Sie einmal nach Scranton kämen, würden Sie uns besuchen?

22. (Use in your answer the subjunctive of „besuchen" instead of the conditional).

23. Was würden Sie thun, wenn Sie sehr reich wären?

24. . . . . .

25. Ich mußte vor einigen Tagen rasch die Summe von 2000 Mark bezahlen, hatte aber das Geld nicht; würden Sie es mir gegeben haben, wenn ich Sie darum ersucht hätte?

26. . . . . .

27. Was können Sie mir über das Schweizer Volk sagen?

28. . . . . .

29. Warum stünde es schlecht um die Schweiz, wenn das Land nicht so industriereich wäre?

30. . . . . .

31. Womit beschäftigt sich die Landbevölkerung in der Schweiz?

32. . . . . .

33. Haben Sie schon einmal gezählt, wieviele deutsche Wörter Sie schon gelernt haben?

34. . . . . .

35. Was ist Ihre Ansicht über unser System, Sprachen zu erlernen?

36. . . . . .

PHONOGRAPH EXERCISE—(Continued)

37. Wäre es heute nicht so kalt und naß, so würde ich eine Ausfahrt machen, aber leider bin ich nicht so kräftig, wie mein Freund; den können Sie jeden Nachmittag im Park spazieren gehen sehen, wenn es auch noch so kalt ist, es sei denn, daß er außer der Stadt sei.

38. Ich hätte vor einigen Tagen ohne Mühe 100 Mark verdienen können, wenn ich die Gelegenheit nicht versäumt hätte. Ich hätte nämlich ein gutes Pferd für den Preis von 400 Mark kaufen und es innerhalb weniger Stunden für 500 Mark verkaufen können.

LESSON XXVI

VOCABULARY

angehören,[8] (with dative), *to belong to, to pertain to.*

der Anhänger, *the adherent, follower; partisan.*

der Antiſemit,en, *the Anti-Semite(s).*

behüten, *to guard, to preserve, to protect, to watch, to save.*

das Bein,e, *the leg(s).*

beiwohnen,[8] (with dative), *to attend, to be present at.*

bekanntlich, *as is well known, as you know.*

beſtehen, *to be, to exist.* **beſtehen aus,** *to consist of.*

der Chor, *the choir.*

die Chöre, *the choirs.*

der Domchor, *the cathedral choir.*

der Chriſt,en, *the Christian (s).*

chriſtlich, *Christian.*

dennoch, doch, *nevertheless, notwithstanding, yet.*

der Dom,e, *the cathedral(s); the dome(s), the cupola(s).*

ehrenhaft, *honorable, honest.*

die Einſicht, *the insight, judgment, conclusion.*

entſcheiden (trans., intrans., and reflex.), *to decide, to determine.*

entſchied, *decided* (imp.).

entſchieden, *decided* (past part).

etwa, etwa gar, *perhaps, peradventure.*

der Feſttag,e, *the holiday(s).*

das Gegenteil, *the contrary,* **im G.,** *on the contrary.*

die Gemeinde,n, *the congregation(s), parish(es); the community(ies).*

der Glaube,[10] *the belief, faith; religion, creed.*

der Gläubige,n, *the believer (s), faithful(s).*

der Andersgläubige, *the person of different belief.*

gleich, *equal, like, alike, same; even, level.*

das Glück, *the good fortune, good luck, happiness.*

Gott, *God.*

VOCABULARY — (Continued)

die Götter, *the gods.*
der Gottesdienſt,e, *the divine service(s), service(s).*
der Morgengottesdienſt, *the morning service.*
der Irrtum,ümer, *the mistake(s), error(s).*
der Iſraelit,en, *the Israelite (s).*
der Jude,n, *the Jew(s).*
jüdiſch, *Jewish.*
die Kanzel,n, *the pulpit(s).*
der Katholik,en, *the Catholic (s).*
katholiſch, *Catholic.*
die Kirche,n, *the church(es).*
klingen, *to sound, to make a sound.*
klang, *sounded* (imp.).
geklungen, *sounded* (past part.).
die Konfeſſion,en, *the creed(s).*
das Mitglied,er, *the member (s).*
das Mittel, *the means; the remedy, medicine.*
die Muſik, *the music.*
Neujahr, *New Year.*
der Neujahrsmorgen, *the New-Year's morning.*
nie, niemals, *never;* **faſt niemals,** *hardly ever.*
ob—oder, *whether—or.*
orthodox, *orthodox.*
predigen, *to preach.*
der Prediger, *the preacher, pastor, minister.*
der Hofprediger, *the court minister.*
die Predigt,en, *the sermon(s).*
profit!* *Much good may it do you!*
der Proteſtant,en, *the Protestant(s).*
proteſtantiſch, *Protestant.*
die Rede,n, *the discourse(s), speech(s), language.*
reden, *to speak, to talk, to discourse.*
der Redner, *the orator.*
der Kanzelredner, *the pulpit orator.*
der Reſt, *the remainder, rest.*
der Richter, *the judge.*
ſelten, *rare(ly), seldom.*
ſingen, *to sing.*
ſang, *sang.*
geſungen, *sung.*
ſolange,* } *so long as,*
ſolange als,* } *as long as.*
überlaſſen, *to leave to, to refer to.*
ungefähr, *approximate(ly), about, nearly.*
vervollkommnen, *to perfect.*
vorliegen, *to lie before, to be.*
die Weihnachten, *Christmas.*
weiſe, *wise, sage.*
wundervoll, *wonderful.*

PHONOGRAPH RECORD

PHRASES AND SENTENCES

(Herr Jones und Herr Müller treffen ſich am Neujahrsmorgen.)	(Mr. Jones and Mr. Müller meet on New Year's morning.)
Viel Glück zum neuen Jahr, Herr Müller!	A very happy New Year (*literally*, much happiness for the New Year), Mr. Müller!
Proſit' Neujahr, Herr Jones! Sie ſind ja früh auf den Beinen heute!	Happy New Year (*literally*, may New Year do much good to you), Mr. Jones! You are up early (*literally*, on the legs early) today!
Ja, ich komme gerade aus der' Kirche.	Yes, I am just coming from church.
Sie gehören' der amerikaniſchen Gemeinde' an,' nicht wahr?	You belong to the American congregation, do you not?
Ja, aber obgleich ich Mitglied derſelben bin, wohne' ich dennoch nur ſelten, faſt niemals, deren Gottesdienſten' bei,' ſondern gehe in eine deutſche, proteſtantiſche Kirche. Ich bin nämlich zu der' Einſicht gekommen, daß das' Hören guter Predigten eins der beſten Mittel für mich iſt, mich im Deutſchen" zu vervollkommnen.	Yes, but though I am a member of it, I nevertheless attend their services but seldom—hardly ever (*literally*, nearly never), but I go to a German protestant church, for, you know (nämlich), I have come to the conclusion that listening to good sermons is one of the best means for me to perfect myself in German.
In welcher Kirche waren Sie heute?	In what church were you today?

PHRASES AND SENTENCES—(Continued)

Im' Dom. Man hatte mir gesagt, daß der neue Hofprediger heute zum' ersten Male predigen würde,' und den wollte ich hören; er soll ein ausgezeichneter Kanzelredner sein.

In the cathedral. I had been told that the new court minister would preach today for the first time, and (it was) him (that) I wanted to hear; he is said to be an excellent pulpit orator.

Nun, haben Sie ihn denn nicht gehört?

Well, did you not hear him?

Nein. Es muß da ein Irrtum vorgelegen haben; er hat nicht geredet.

No. There must have been (*literally*, lain before) a mistake; he did not speak.

Was denken Sie vom' Domchor? Er ist ja bekanntlich einer der besten Chöre die es giebt.

What do you think of the cathedral choir? It is known to be one of the best choirs in existence (*literally*, there are).

Die Musik ist wundervoll; besonders an hohen Festtagen wie heute oder zu Weihnachten, wenn der vollständige Chor singt.

The music is wonderful; especially on high feast-days like today or Christmas, when the complete choir sings.

Da Sie von Weihnachten sprechen—wie und wo haben Sie das Fest verlebt?

Since you are speaking of Christmas—how and where did you spend the holiday?

In der Familie meines deutschen Lehrers, Herrn Doktor Wertheimer.

With the family of my German teacher, Dr. Wertheimer.

Wertheimer?—Der Herr ist Israelit?

Wertheimer?—The gentleman is an Israelite?

O nein. Ich habe ihn einmal gefragt, ob' er Jude sei.' Im Gegenteil; er ist trotz seines jüdisch klingenden Namens ein sehr orthodoxer Anhänger der katholischen Kirche. Sie sind doch nicht etwa gar Antisemit?

O no. I once asked him whether he is a Jew. On the contrary, he is a very orthodox follower of the Catholic church in spite of his Jewish name. You are not, perhaps, an Anti-Semite, I hope (doch)?

PHRASES AND SENTENCES—(Continued)

Gott behüte,' nein! Es ist mir ganz gleich, welcher' Confession jemand ist,' solange' er ein ehrenhafter Mensch ist, und ich überlasse es weiseren Richtern zu entscheiden, ob' dieser oder jener Glaube der richtige sei.'	God forbid, no! It is immaterial (*literally*, quite equal) to me of what creed a person is, so long as he is an honorable man, and I leave it to wiser judges to decide whether this creed or that is the right one.
Der größte Teil der Berliner Bevölkerung ist protestantisch, nicht wahr?	The greater part of the Berlin population is Protestant, is it not?
Ja, ungefähr vier Fünftel sind Protestanten; der Rest besteht aus Katholiken, einigen wenigen christlichen Andersgläubigen und Juden.	Yes, about four-fifths are Protestants, the remainder consists of Catholics, some few Christian believers in other faiths, and of Jews.

REMARKS

1. **The subjunctive of indirect question** is often employed after the conjunction „ob" and the interrogative pronouns and adverbs when used as conjunctions (compare Lesson VI, Art. 8) in the same manner as in indirect statements. Many dependent sentences after these conjunctions are, however, felt as direct questions though having the grammatical form of indirect questions. In such cases the subjunctive is not used, the indicative being employed instead. Whether the indicative or the subjunctive mode is to be used, is therefore more largely a matter of personal conception than of grammatical rules. Nevertheless there are a few rules that will help the student in the correct use of the two modes:

1. *When the governing verb of the main sentence is in the present or future tense, the verb in the dependent indirect question generally stands in the indicative.* Thus,

Es iſt mir ganz gleich, welcher Konfeſſion jemand **iſt.**
It is immaterial to me, of what creed a person is.

Ich kann mir nicht denken, warum mein Freund nicht kommen **will.**
I cannot imagine why my friend will not come.

Ich frage dich, ob du mir **glaubſt.**
I am asking you whether you believe me.

2. *When the governing verb of the main sentence is in the past or perfect tense, the verb of the dependent indirect question takes the indicative mode if in the past, but the subjunctive if in the present or perfect tense.* The same substitutions are made in case the indicative and subjunctive forms of the same tense are alike, as in the indirect statement. Thus,

Ich habe ihn einmal **gefragt,** ob er Jude **ſei.**
I once asked him whether he is a Jew.

Ich fragte ihn, ob er ſchon einmal in München **war** or **geweſen ſei.**
I asked him whether he had already been in Munich.

Er wollte mir nicht ſagen, ob ſie noch Geld genug **hätten** (for haben; direct question: haben ſie?).
He would not tell me if they still have enough money.

Ich fragte ſie, ob ſie noch Geld genug hatten (direct question: hatten ſie?).
I asked them, if they still had enough money.

3. *When the governing verb of the main sentence is in the past, perfect, or pluperfect tense, and the verb of the dependent indirect question would be in a future tense in the direct question, the conditional modes are used in the indirect.* Thus,

Ich wußte nicht, ob er kommen **würde** (not werde).
I did not know whether he would come.

4. *When the assertion made in the indirect question is known or represented by the speaker as a fact, the indicative is retained in the dependent sentence,* even if the above rules would admit of the subjunctive—because the subjunctive is

the mode of uncertainty and doubt. On the other hand, *the subjunctive must be used, even in violation of the above rules, when the speaker wishes to emphasize his doubt in the assertion contained in the dependent sentence.* Thus,

Die Frage, ob die Erde rund **ist**, ist längst entschieden worden.
The question, whether the earth is round, was decided long ago.

Ich überlasse es weiseren Richtern zu entscheiden, ob dieser oder jener Glaube der richtige **sei**.
I leave it to wiser judges to decide, whether this or that creed is the right one.

2. Relative Futurity in Indirect Statements. Rule 3 of the preceding article applies to indirect statements also, if they were doubtful statements in the time of the governing verb but are no longer doubtful at the time of speaking. Thus,

Man hatte mir **gesagt**, daß der neue Hofprediger predigen **würde**.
I had been told that the new court minister would preach.

When the speaker was informed that the court minister would preach, the preaching of the minister was doubtful, but at the time of speaking, it is a matter of certainty because he did not preach. Similarly,

Ich hoffte, daß mein Freund kommen **würde** (aber er kam nicht).
I hoped that my friend would come (but he did not come).

3. Another use of the subjunctive is illustrated in this lesson; viz., **the optative subjunctive.** It is used to express a wish, a request, or even a command. Thus,

Gott behüte! *God forbid* (literally, *may God protect*)*!*
Mögest du immer glücklich sein! *Mayst thou always be happy!*

This use of the subjunctive is properly confined solely to the present tense, but we shall see hereafter that the past and pluperfect tenses are also used optatively. The imperative form with „wir" is also really an optative

use of the subjunctive; for instance, the form „gehen wir," "let us go," is really the first person plural of the present subjunctive.

In such independent optative sentences the inverted order of words, that is, the order in which the verb closely precedes the subject, is generally used; thus, „mögeſt du . . . ." But frequently the normal order, that is, the order in which the verb closely follows the subject is also used; thus, „Gott behüte" and „behüte Gott." In dependent optative sentences, the rules governing dependent sentences must be applied. Thus, observe the transposed order after „daß";

Ich wünſche dir, daß du immer glücklich ſein mögeſt,

but eliminating „daß":

Ich wünſche dir, du mögeſt immer glücklich ſein.

Compare Lesson XXIII, Art. **6.**

4. „Proſit" is a Latin word. It is used in German to express well-wishing to a person. Thus, in drinking together, people say „proſit" to one another before emptying their glasses, as one might say in English "here's to your health!" The word is also used in cases like that illustrated by the example given in Phrases and Sentences in connection with New Year, but not with any other holiday.

5. The verbs „angehören" and „beiwohnen" take the dative case as their sole object, the prefixes **an** and **bei** being really prepositions governing that case.

6. In some prepositional phrases the definite article is used in German, where in English it is omitted. Thus,

in **die** Kirche, in **die** Schule } gehen, *to go to church, school.*
zur Kirche, **zur** Schule }

aus **der** Kirche, aus **der** Schule kommen, *to come from church, school.*

in **der** Kirche, in **der** Schule ſein, *to be in church, school.*

Similarly, **zum** Beiſpiel, *for example.*

When abstract nouns, such as „die Zeit, die Natur," or infinitives used as nouns (as, for instance, „das Hören" in

this lesson) are made in a sentence to do or to be something, they are generally preceded by the definite article. In English the article is omitted. Thus,

die Zeit ist ewig, *time is eternal.*

You will have noticed, also, from previous lessons, that the names of days, months, seasons, and streets are preceded by the definite article, except when the names of days and months are dependent upon the preposition „seit." Thus,

am Montag, *on Monday.*
im Februar, *in February.*
durch die Friedrichstraße, *through Frederick street.*

But,

seit Mittwoch, *since Wednesday.*

8. „Vom" stands for „von dem" as

am	stands	for	an dem.	im	stands for in dem.
ans	stands	for	an das.	ins	stands for in das.
aufs	stands	for	auf das.	vors	stands for vor das.
beim	stands	for	bei dem.	zum	stands for zu dem.
durchs	stands	for	durch das.	zur	stands for zu der.
fürs	stands	for	für das.		

There is a difference in the uses of the full and the contracted forms of these words. As you know „der, die, das" may be the definite article or it may be a demonstrative pronoun (Lesson XII, Art. 5). When „der" is the article, the contracted forms are required; but when the demonstrative pronoun, they cannot be used.

It is easy to distinguish between these two cases. When the words „der, die, das" precede a noun, that is in any way modified by a subsequent sentence with „daß," a relative sentence, an infinitive with „zu," or even an attribute, those words are to be considered as demonstrative, otherwise not. Thus it is correct to say,

Was denken Sie vom Domchor?
What do you think of the cathedral choir?

if the speaker assumes that the hearer knows all about the existence of the choir. But he would have to say,

Was denken Sie **von dem** Chor, der heute im Dom gesungen hat?

What do you think of the choir that sang in the cathedral today?

because he means a particular choir, described as the one that sang today.

Similarly: „**Im** Dom." But if there were two or more cathedrals and it was desired to point out one in particular, the speaker should say,

In dem Dom, der nahe beim Alexanderplatz steht.
In the cathedral that stands near Alexander square.

Similarly:

Ich bin **zu der** Einsicht gekommen, daß . . . . . .
I have come to the conclusion that . . . . . .

but,

Er ist endlich **zur** Einsicht gekommen,
He has at last come to his senses (literally, *to the insight*).

In the first example, it is a particular conclusion or insight described by the following sentence with „daß"; in the second, it is insight generally.

Similarly:

ein Mittel **zum** Zweck.
a means for the purpose.

But,

Ich reiste **zu dem** Zweck nach Hamburg, um eine Maschine zu kaufen.
I traveled to Hamburg for the purpose of buying a machine.

Similarly:

zum Preise von 15 Mark.
for the price of 15 marks.

But,

zu dem kleinen Preise von 15 Mark.
for the small price of 15 marks.

because of the emphasis lying on the adjective „klein."

9. „Solange, ſolange als" is a subordinating conjunction and therefore throws the verb to the end of the sentence.

10. „Der Glaube" also „Glauben" is declined like „der Name." Thus,

des Glaubens, dem Glauben, den Glauben.

11. Adjectives denoting language or color may be used as neuter nouns like other adjectives and are then capitalized (compare Lesson II, Art. 4). There are two forms of such nouns, one having the ending **e**, the other having no ending, thus we have „das Deutſche" and „das Deutſch," "(the) German"; „das Engliſche" and „das Engliſch," "(the) English"; „das Blaue" and „das Blau," "(the) blue," etc. There is a difference in the use of these two forms: The fuller form is used when the language or the color in general is meant. Thus,

Das Deutſche iſt ſchwer zu erlernen.
German is hard to acquire.

das Grüne der Wieſen und Felder.
the green of the meadows and fields.

But the shorter form is to be used, when the meaning of the noun is limited by the indefinite article, an adjective not compounded with it, or another noun compounded with it. Thus,

Er ſpricht **ein Deutſch**, das man kaum verſtehen kann.
He speaks a kind of German that can hardly be understood.

Man ſagt, daß **das beſte Deutſch** in Hannover geſprochen werde; das iſt aber nicht ganz richtig.
It is said that the best German is spoken in Hanover; but that is not entirely correct.

Solche Wörter benutzt man nicht; das iſt kein gutes Deutſch, das iſt **Gaſſendeutſch!**
Such words are not to be used, that is not good German, that is the German of the streets!

If an adjective is compounded with the noun, both forms are used, in the same manner as the single noun. Thus,

Das Deutſche, welches wir ſprechen, iſt das ſogenannte **Hochdeutſch.**

The German we speak is the so-called High German.

Das Hochdeutſche iſt die Sprache, welche von den Kanzeln geſprochen wird.

High German is the language spoken from the pulpits.

As to the declension of these neuter nouns, the longer form takes the same endings as an adjective before a neuter noun. Thus,

Nominative,	das Deutſche (Idiom);	das Blaue (Ding).
Genitive,	des Deutſchen (Idioms);	des Blauen (Dinges).
Dative,	dem Deutſchen (Idiom);	dem Blauen (Dinge).
Accusative,	das Deutſche (Idiom);	das Blaue (Ding).

The shorter form is considered by many to be entirely indeclinable, but it is more correct to use the ending **s** in the genitive. Thus,

des beſten Deutſchs, *of the best German.*
des tiefſten Blaus, *of the deepest blue.*

DRILL

(See Art. 1, 1.)

Es iſt mir ganz gleich, welcher Konfeſſion jemand iſt.

It is immaterial to me of what creed a person is.

Haben Sie kürzlich einen Brief aus Berlin erhalten?—Ja, geſtern, von meinem Vetter Alfred. Er läßt Sie herzlich grüßen und fragt, wann Sie ihn beſuchen werden.

Ich möchte unſerem Freunde Alfred ein kleines Geburtstagsgeſchenk machen. Weißt du, an welchem Datum ſein Geburtstag iſt?—Nein, ich weiß es nicht, aber ich will ſeine Schweſter fragen, wann er iſt.

Wiſſen Sie vielleicht, wie ſpät es jetzt iſt?—Ich kann Ihnen nicht genau ſagen, wie ſpät es iſt, meine Uhr iſt ſtehen geblieben (has stopped); es wird ungefähr halb zwei ſein.

Haben Sie gehört, ob der neue Hofprediger morgen predigen wird?—Nein, ich habe nichts darüber gehört.

Ihr Lehrer heißt Wertheimer? Ist er ein Israelit?—Ich kann es Ihnen nicht sagen, ob er Jude ist; ich habe ihn nie danach gefragt.

Herr Schmidt hat sein Geschäft verkauft; wissen Sie warum? —Nein, ich kann mir nicht denken, warum er es gethan hat.

Werden Sie so freundlich sein und Ihren Herrn Vater fragen, ob er meinen Brief erhalten hat?—Ja, ich werde ihn fragen.

(See also Drill, Lesson XVII.)

(See Art. **1**, 2.)

Ich habe ihn einmal gefragt, ob er Jude sei.
I once asked him whether he is a Jew.

War Ihr Bruder heute morgen in der Kirche?—Ich habe ihn nicht gefragt, ob er dort war.

Herr Jones fragte mich gestern, ob ich sein neustes Buch schon gelesen hätte. Haben Sie es gelesen?—Nein, ich habe es nicht gelesen.

Haben Sie Herrn Braun kürzlich gesehen?—Nein. Ich fragte gestern in seinem Hotel, ob er noch in Berlin sei, und man sagte mir, daß er jedenfalls noch in der Stadt sei, aber daß er nicht mehr im Hotel wohne.

Herr Hoffmann fragte meinen Sohn gestern, ob er eine Stelle als Buchhalter bei ihm annehmen wolle. Kennen Sie Herrn Hoffmann?—O ja, ich kenne ihn sehr gut.

Er fragte ihn ferner, ob er englisch und französisch schreiben und sprechen könne und in welchem Geschäft er bis jetzt angestellt gewesen sei.

Ihr Freund spricht gut englisch; war er nicht lange Zeit in England?—Ich habe ihn nie gefragt, ob er jemals dort war.

(See Art. **1**, 3.)

Ich wußte nicht, ob er kommen würde.
I did not know whether he would come.

Guten Abend, lieber Freund! Du kommst so spät. Warum kamst du nicht zum Abendbrot?—Ich wußte nicht, ob euch das angenehm sein würde.—Wie kannst du nur so etwas sagen; du weißt doch, daß du uns immer willkommen bist.

Haben Sie Ihren Bruder gesprochen? Er hat nach Ihnen gefragt.—Ja, er wollte wissen, ob ich zum Essen nach Hause kommen würde oder im Restaurant speisen würde.

Hat der Verkäufer euch gesagt, wann eure Bücher ankommen würden?—Er konnte uns nicht genau sagen, an welchem Tage er sie erhalten würde; er sagte, wir würden vielleicht eine ganze Woche warten müssen.

(See Art. 1, 4.)

Ich überlasse es weiseren Richtern zu entscheiden, ob dieser oder jener Glaube der richtige sei.

I leave it to wiser judges to decide whether this or that creed is the right one.

Glauben Sie, Herr Professor, daß es möglich ist, in sechs Monaten deutsch zu lernen?—Ich möchte nicht entscheiden, ob es möglich sei, in so kurzer Zeit eine so schwere Sprache zu erlernen.

Welche Sprache ist schwerer, die französische oder die spanische? —Ich kann nicht sagen, welche von beiden die schwerere sei, da ich weder französisch noch spanisch sprechen kann.

Herr Hoffmann, mein Bruder möchte gern wissen, ob es Ihnen nicht möglich sei, ihn heute abend im Vereinshause zu treffen.—Ich glaube kaum, daß ich Zeit haben werde.

Die Frage, ob die Erde rund ist, ist längst entschieden worden.

The question whether the earth is round, was decided long ago.

Der Herr Meier hat sein Geschäft verkauft, wissen Sie warum? —Nein, ich habe seinen Neffen gefragt, aber der konnte mir auch nicht sagen, warum er es gethan hat.

Ist es erlaubt, in diesem Gebäude zu rauchen?—Ich habe einen der Angestellten gefragt, ob es erlaubt ist, und er hat „ja" gesagt.

Haben Sie den Buchhalter gefragt, ob die Rechnungen bezahlt sind?—Ja, er sagte, daß er sie bezahlt habe.

(See Art. 2.)

Man hatte mir gesagt, daß der neue Hofprediger predigen würde, aber leider war das ein Irrtum.

I had been told that the new court minister would preach, but unfortunately that was a mistake.

Haben Sie noch immer keinen Brief von Ihrem Herrn Sohn bekommen?—Nein. Er sagte mir, daß er von Southhampton aus eine Postkarte schicken würde, aber ich habe keine erhalten.

Ist Ihre Frau Mutter schon wieder zu Hause?—Nein, leider nicht. Wir hofften, daß sie heute zurückkommen würde; aber statt dessen haben wir einen Brief bekommen, in dem sie schreibt, daß sie erst in etwa acht Tagen kommen werde.

Wir hatten gehofft, daß Sie uns besuchen würden, Herr Doktor. Warum kommen Sie nicht einmal zu uns?—Ich habe leider so wenig Zeit, gnädige Frau.

Haben Sie gehört, daß Fräulein Schwarz sehr krank ist?—Ja, man fürchtete gestern, daß sie sterben würde, jedoch sagte mir ihr Arzt, daß es ihr heute bedeutend besser gehe.

(See Art. 3.)

Gott behüte, nein.

God forbid, no.

Ich wünsche Ihnen viel Glück zum neuen Jahre, mein lieber Freund; mögen Sie gesund bleiben und in Ihren Geschäften guten Erfolg haben.—Ich danke Ihnen von Herzen, Herr Professor, und wünsche Ihnen ebenfalls ein glückliches, fröhliches neues Jahr; möge Gott Ihnen noch viele, viele Jahre schenken!

Geh' mit Gott, mein Sohn! Der Herr führe dich und behüte dich!

Wie geht es Ihrem Manne, Frau Richter?—Gar nicht gut, Herr Müller.—Gott gebe, daß er bald wieder gesund werde.

Adieu, Herr Watkins, ich wünsche Ihnen, daß Sie eine angenehme Reise haben möchten.—Ich danke Ihnen.

Denken Sie sich, welches Unglück! Der Maler Grün hat sich beide Beine gebrochen.—Das ist ja schrecklich! Gott helfe der Familie!

(See Art. 5.)

Sie gehören der amerikanischen Gemeinde an, nicht wahr?—Ja, aber ich wohne deren Gottesdiensten nur selten bei.

You belong to the American congregation, do you not?—Yes, but I attend their services but seldom.

Welcher Gemeinde gehören Sie an?—Ich gehöre der amerikanischen Gemeinde an.

Kennen Sie den Herrn, der uns soeben begegnete?—Ja, er heißt Wilson und gehört einer reichen englischen Familie an.

Gehören Sie irgend einem Verein in dieser Stadt an?—Ja ich gehöre dem Verein deutscher Ingenieure an.

Haben Sie am letzten Sonntag dem Morgengottesdienste beigewohnt?—Nein, warum?—Der neue Prediger soll gepredigt haben, und ich wollte Sie fragen, wie Ihnen seine Predigt gefallen habe.

Ich habe gestern abend einem wundervollen Kirchenkonzert beigewohnt.—Wo denn?—Im Dom; die Musik war geradezu großartig.

(See Art. **6.**)

Ich komme gerade aus der Kirche.

I am just coming from church.

Gehst du schon in die Schule (or zur Schule), Emil?—Ja, ich gehe schon seit einem Jahre in die Schule (or zur Schule).

Um welche Zeit gehst du morgens in die Schule?—Um acht Uhr.—Und wann kommst du aus der Schule?—Um zwölf Uhr.

Gehen Sie jeden Sonntag in die Kirche?—Ja, wenn nichts Besonderes vorliegt, wie Krankheit oder dergleichen.

Karl, stehe auf, es ist schon halb acht. Du wirst wieder zu spät zur Schule kommen.

Was habt ihr heute in der Schule gelernt?—Wir haben das A—B—C und die Zahlen von 1 bis 10 gelernt.

Das Hören guter Predigten ist ein gutes Mittel, sich in einer fremden Sprache zu vervollkommnen.

Hearing good sermons is a good means to perfect oneself in a foreign language.

Lassen Sie uns etwas langsamer gehen, bitte; meine Lungen sind nicht gesund, und das schnelle Gehen ist nicht gut für mich. —Wie Sie wollen.

Nehmen Sie Ihre Cigarre aus dem Munde; das Rauchen ist **hier verboten.**

Rauchen Sie viel?—Ja.—Das Rauchen müssen Sie gänzlich aufgeben.

Was ist Ihre Beschäftigung in der Fabrik?—Ich habe das Abliefern der Waren zu besorgen.

Wo wohnt Ihre Frau Schwester jetzt?—Sie wohnt in der Hoffmannstraße.—Besuchen Sie sie oft?—Ja, ich war erst am Dienstag bei ihr.

Ich bin seit Montag nicht aus dem Hause gewesen.—Warum? —Weil ich krank war.

Waren Sie im Dom?—Ja.—Was denken Sie vom Domchor?—Er ist großartig.

Were you in the cathedral?—Yes.—What do you think of the cathedral choir?—It is magnificent.

Sie sollten jeden Tag ein paar Stunden spazieren gehen.—Ja, das weiß ich wohl, aber am Tage habe ich keine Zeit und abends ist es in dieser Jahreszeit schon zu kalt.

Wissen Sie noch, an welchem Tage unser Haus abbrannte?— Ja, es war an dem Tage, an dem ich meinen Regenschirm verlor, nämlich am ersten Juni.

Wo wollen wir Platz nehmen?—Wenn es Ihnen recht ist, setzen wir uns ans Fenster.—An welches? Es sind drei Fenster in diesen Zimmer.—Setzen wir uns an das Fenster, welches auf die Straße hinausgeht.

Bringen Sie mir mein Essen aufs Zimmer, Kellner; ich möchte heute allein speisen.—Sehr wohl.

Wo soll ich die Koffer hinbringen?—Bringen Sie sie auf das erste Zimmer im zweiten Stock, Numero 36.

Wo waren Sie gestern abend?—Ich war beim amerikanischen Consul.

Wo wohnt Ihr Lehrer?—In der Königgrätzer Straße, nahe bei dem Hause, in welchem Ihre Schwester wohnt.

Wenn in einer Gesellschaft plötzlich vollständige Ruhe eintritt und niemand spricht, so sagt man, es gehe ein Engel (angel) durchs Zimmer.

Ich weiß nicht, was ich mit meinem Jungen anfangen soll; er will nicht lernen.—Lassen Sie ihm nur Zeit; er wird schon zur

Einsicht kommen; er ist ja noch jung. Ich bin in der langen Zeit, während der ich als Lehrer beschäftigt gewesen bin, zu der Einsicht gekommen, daß man Knaben unter 6 Jahren nicht in die Schule schicken soll.

(See Art. 9.)

Es ist mir ganz gleich, welcher Konfession jemand ist, solange er ein ehrenhafter Mensch ist.

It is immaterial to me of which creed a person is, so long as he is a respectable person.

Warum gehen Sie nicht in die amerikanische Kirche, Herr Watkins?—Weil ich nur deutsche Predigten hören will, solange als ich noch in Deutschland bin.

Hoffmann und Söhne haben 500 Ries Papier bestellt; soll ich sie abliefern?—Nein, solange die alten Rechnungen nicht bezahlt sind, liefern wir keine Waren mehr.

Was fehlt Ihnen?—Ich habe eine Erkältung.—Haben Sie Schmerzen in den Lungen?—Nein.—Nun, so lange Sie die nicht haben, ist die Krankheit nicht gefährlich.

(See Art. 11.)

Das Deutsche ist schwer zu erlernen.

German is hard to acquire.

Man sagt, daß das beste Deutsch in Hannover gesprochen werde.

It is said that the best German is spoken in Hanover.

Ist es richtig, Herr Professor, daß das beste Deutsch in Hannover gesprochen wird?—Nein, das ist ein Irrtum.

Welche Sprache ziehen Sie vor, das Französische oder das Spanische?—Ich ziehe das Französische dem Spanischen vor.

Spricht man ein richtiges Spanisch in Mexiko?—Gewiß, warum fragen Sie?—Ich habe gehört, daß das Spanische ganz richtig nur in Castilien gesprochen werde.—Das ist ein großer Irrtum, es wird in Mexiko und den anderen spanisch sprechenden Staaten Amerikas gerade so gutes Spanisch gesprochen, wie in Spanien selbst.

Wie gefällt Ihnen mein Überzieher?—O, recht gut, nur hätten Sie beſſer daran gethan, wenn Sie ein tieferes Schwarz gewählt hätten.

Sie haben ſehr angegriffene Augen, vom vielen Leſen jedenfalls. Gehen Sie viel ſpazieren! Das friſche Grün der Wieſen und Bäume wird Ihren Augen gut thun.

REVIEW AND CONVERSATION

Wo gedenken Sie das Weihnachtsfeſt zu verleben, Herr Jones?	Where do you intend to spend the Christmas holidays, Mr. Jones?
Ich habe mich noch nicht entſchieden, ob ich in Berlin bleiben werde, oder zu einem Bekannten nach Freiburg fahren werde.	I have not yet decided whether I shall stay in Berlin or go to see an acquaintance at Freiburg (*literally*, journey to Freiburg to an acquaintance).
Falls Sie in Berlin bleiben, bitte ich Sie, zu uns zu kommen, und zwar nicht nur zum Weihnachtsabend ſondern auch zum erſten Feiertag.*	In case you stay in Berlin, I ask you to come to our house, and that not only for Christmas Eve but also for the first holiday.*
Sie ſind ſehr liebenswürdig, Herr Meier, aber den Weihnachtsabend habe ich bereits verſprochen, falls ich hier bleibe, nämlich meinem deutſchen Lehrer, Herrn Wertheimer.	You are very kind, Mr. Meier, but I have already promised Christmas eve, in case I stay here, namely, to my German teacher, Mr. Wertheimer.
Das thut mir leid, umſomehr da dies Ihre erſten Weihnachten in Deutſchland ſind. Gerade dieſen Feſttag ſollten Sie in einer chriſtlichen Familie zubringen.	I am sorry about that, the more so since this is your first Christmas in Germany. This holiday more than any other (gerade), you should spend in a Christian family.
Wenn Sie damit ſagen wollen, daß mein Lehrer Israelit ſei, ſo befinden Sie ſich im Irrtum. Ihr eigener Name klingt ebenfalls jüdiſch und dennoch ſind Sie ja bekanntlich ein ſehr orthodoxer Katholik.	If you wish to intimate (*literally*, say therewith) that my teacher is an Isrealite you are mistaken. Your own name also sounds Jewish, and nevertheless you are, as everybody knows (ja bekanntlich), a very orthodox Catholic.

*There are two holidays at Christmas, New Year's, Easter, and Pentecost: The first and the second.

REVIEW AND CONVERSATION — (Continued)

Entſchuldigen Sie gütigſt; ich habe allerdings geglaubt, daß er Jude ſei.

Pardon me, kindly; I had, indeed, supposed that he was a Jew.

Er iſt es nicht; er iſt Chriſt und zwar, wie Sie, ein Anhänger der katholiſchen Kirche.

He is not; he is a Christian, and like you, a follower of the Catholic faith.

Sie ſind Proteſtant, nicht wahr?

You are a Protestant, are you not?

Ja, ich gehöre der engliſchen Gemeinde an, wohne aber meiſtens den Gottesdienſten im Dom bei.

Yes, I belong to the English congregation, but I generally attend the services in the cathedral.

Warum?

Why?

Erſtens, weil ich Mitglied des Domchors bin und zweitens, weil ich, ſolange ich mich in Deutſchland aufhalte, ſo viel wie möglich deutſch lernen möchte; und bekanntlich hört man das beſte Deutſch in der Kirche oder im Theater.

Firstly, because I am a member of the cathedral choir, and secondly, because I should like to learn as much German as possible, so long as I stay in Germany; and, as you know, the best German is heard in the church or in the theater.

Auch nicht immer; jedoch können Sie ſicher ſein, daß die Prediger im Dom das allerbeſte Hochdeutſch reden.

Not always, either; you may be sure, however, that the preachers in the cathedral speak the very best High German.

Was nennen Sie das beſte Deutſch? Mein Lehrer behauptet, daß in den beſſeren Kreiſen Berlins das beſte Deutſch geſprochen werde; ich habe aber auch ſchon viele getroffen, namentlich Landsleute von mir, welche ſagen, daß in Hannover die Ausſprache des Deutſchen am vollkommenſten ſei.

What do you call the best German? My teacher claims that the best German is spoken in the better circles of Berlin; but I have met many also, especially countrymen of mine, who say that the pronunciation of the German is most perfect in Hanover.

Ich weiß wohl, daß eine ſolche Anſicht beſteht. Sie iſt jedoch nicht richtig. Im Gegenteil. Der Grund, weshalb ſie behauptet wird, iſt, daß die Hannoveraner das ſp und ſt immer ſo ausſprechen, wie es geſchrieben wird, während wir es manchmal ſt und ſp und manchmal ſcht und ſchp ausſprechen.

Yes, I know that such opinion exists. It is not correct, however. On the contrary, the reason why it is upheld, is that the Hanoverians always pronounce the sp and st as it is written, while we pronounce it sometimes st and sp and sometimes sht and shp.

Nun, und iſt die erſtere Ausſprache nicht die richtigere?

Well, and is not the former pronunciation the more correct one?

REVIEW AND CONVERSATION—(Continued)

Nein, denn in keinem anderen Teile Deutſchlands ſpricht man ſo. Außerdem hat die Ausſprache der Hannoveraner noch andere Eigenheiten. Man iſt zu der Einſicht gekommen, daß derjenige das richtigſte Deutſch ſpricht, von dem man nicht ſagen kann, von welchem Teile Deutſchlands er kommt. — Übrigens, erwähnten Sie nicht vorhin, daß Sie im Domchor ſingen?

No, for in no other part of Germany does one speak that way. Besides, the pronunciation of the Hanoverians has still other peculiarities. One has come to the conclusion, that he of whom one cannot tell which part of Germany he comes from, speaks the most correct German. —By the way, did you not mention a while ago, that you sing in the cathedral choir?

Ja. Wie Sie wiſſen, ſtudiere ich Muſik, und durch die Freundlichkeit meines Muſiklehrers, der ſich meinetwegen an den Herrn Hofprediger gewandt hat, iſt mir geſtattet worden, in den Chor einzutreten.

Yes. As you know, I study music, and through the kindness of my music teacher, who applied to the court minister in my behalf, I have been allowed to enter the choir.

Da können Sie von Glück ſagen. Sie haben jedenfalls eine ausgezeichnete Stimme.

You are lucky (*literally*, then you may talk of luck). Most likely you have an excellent voice.

Vor einem Jahr etwa wußte ich noch nicht beſtimmt, ob meine Stimme gut ſei, und ob es der Mühe wert ſein würde, ſie zu vervollkommnen; heute aber glaube ich ſelbſt, daß ich eine gute Stimme habe.

About a year ago I did not know for certain whether my voice was good and whether it would be worth the trouble to improve it; but today I myself believe that I have a good voice.

Beabſichtigen Sie etwa gar, ſpäter zum Theater zu gehen?

Do you intend, perhaps, to go on the stage (*literally*, to the theater) later on?

Gott behüte, nein! Ich ſtudiere Muſik zum Vergnügen.—Ich ſoll am Neujahrstage in Potsdam ſingen, und deshalb werde ich jedenfalls zu Weihnachten nicht verreiſen, weil ich zu Neujahr wieder zurück ſein muß.

God forbid, no! I am studying music for pleasure.—I am to sing in Potsdam on New Year's day, and, therefore, I shall probably not go away for Christmas, because I must be back again on New Year's.

Wie heißt Ihr Bekannter, den Sie in Freiburg beſuchen wollten?

What is the name of your acquaintance whom you wanted to visit in Freiburg?

Sein Name iſt Karl Berg.

His name is Charles Berg.

REVIEW AND CONVERSATION—(Continued)

Doch nicht etwa der bekannte Antisemit?

Derselbe.

Sie sind doch nicht etwa auch ein Antisemit?

Ich? Da sei Gott vor! Es ist mir ganz gleich, welchen Glaubens jemand ist.—Mein Freund Berg ist übrigens ein sehr ehrenhafter Mensch, über den viel mehr gesagt wird, als wahr ist, der gegen Andersgläubige so freundlich und liebenswürdig ist wie zu den Anhängern seiner eigenen Konfession. Wie Sie vielleicht wissen, ist er Prediger, und ich habe niemals in seinen Predigten auch nur ein böses Wort über die Juden gehört. Er ist ein ausgezeichneter Kanzelredner. Es thut mir leid, daß ich ihn jetzt so selten hören kann. Wie gesagt, hoffte ich, daß ich zum Weihnachtsfeste würde zu ihm reisen können, aber es wird sich nicht machen lassen.—Aber jetzt müssen Sie mich entschuldigen; es wird spät; ich möchte den Rest des Nachmittags dazu benutzen, einige Briefe zu schreiben.

Also, wenn Sie nicht verreisen, erwarten wir Sie am ersten Weihnachtsfeiertage bei uns zu Tisch.

Ich werde mit Vergnügen kommen. Um welche Zeit speisen Sie?

Ungefähr um zwei Uhr. Aber kommen Sie doch gleich nach der Kirche. Ich überlasse es jedoch ganz Ihnen, wann Sie kommen wollen. Auf Wiedersehen!

Adieu, Herr Meier. Besten Dank für die Einladung.

Keine Ursache; wir sind nur zu froh, wenn Sie kommen. Adieu.

Not, indeed, the well-known Anti-Semite?

The same.

You are not perchance an Anti-Semite, too?

I? God forbid! It is quite immaterial to me of what faith anyone is.—My friend Berg, by the way, is a very honorable man about whom much more is said than is true, who is as friendly and amiable toward people of other creeds as toward the followers of his own faith. As you perhaps know, he is a preacher, and in his sermons I have never heard even a single (nur ein) harsh word about the Jews. He is an excellent pulpit orator. I am sorry that I cannot but hear him so seldom now. As I said, (*literally*, as said) I hoped that I would be able to go to him for the Christmas holiday but it will probably not be possible (*literally*, it will not let itself do).—But you must excuse me now; it is getting late; I should like to employ the remainder of the afternoon in writing some letters.

Well, if you do not go away, we shall expect you on the first Christmas holiday for dinner at our house.

I shall come with pleasure. At what time do you dine?

At about two o'clock. But come right after church. I leave it entirely to you, however, when you wish to come. Au revoir!

Good by, Mr. Meier. Many thanks for the invitation.

No cause for it; we shall be only too glad, if you come. Good by.

COMMON PHRASES

das Bein	the leg
einem auf die Beine helfen einen auf die Beine bringen	to raise one, to help one up, to assist one
ſich auf die Beine machen	to start
die Einſicht	the insight, judgment, conclusion
mit vieler Einſicht	very judiciously
er hat keine Einſicht	he cannot be reasoned with
das Glück	the good, fortune good luck, happiness
einem Glück wünſchen	to congratulate one
Ich wünſche Ihnen Glück zum neuen Jahr	I wish you happiness for the new year
Glück haben	to be lucky
viel Glück haben	to be very lucky
fortwährendes Glück haben	to have a run of luck
zum Glück	fortunately, luckily
zu meinem Glück	luckily for me
Glück auf!	Hail! (miners' salutation)
Glück zu!	Good luck!
auf gut Glück	at a venture, at random
Gott	God
Gott der Herr	the Lord, our God
da ſei Gott vor! das wolle Gott nicht!	God forbid!
das gebe Gott!	God grant it!
woll's Gott! wollte Gott!	please it God!
ſo Gott will! wie Gott will!	as God will!
ſo wahr mir Gott helfe!	so help me God!
Gott ſei Dank!	Thank God!
Gott befohlen!	adieu, farewell!
um Gotteswillen	for Heaven's sake
Gott weiß	God knows
in Gottes Namen	in the name of God, under the blessings of God; *fam.*, no matter, I don't care
lieber Gott!	good God!
der Irrtum	the error, mistake
Sie ſind im Irrtum, mein Herr	you are mistaken, sir
einen Irrtum begehen	to commit an error, to make a mistake
Irrtümer behaupten	to maintain erroneous opinions

COMMON PHRASES–(Continued)

die Predigt	the sermon
eine Predigt halten	to deliver a sermon
die Rede	the discourse, speech; language; account; responsibility
eine Rede halten	to make a speech
einem Rede ſtehen	to answer one, to give account
einem in die Rede fallen	to interrupt one
davon iſt nicht die Rede	that is not the question
davon kann gar keine Rede ſein	that is entirely out of question
es iſt nicht der Rede wert	it is not worth speaking of
vergeſſen Sie Ihre Rede nicht	do not forget what you were going to say
die Rede geht	it is reported
behüten	to guard, to save
behüte!	oh no, no!
ei behüte!	oh no, by no means!
behüt' dich Gott!	good by
entſcheiden	to decide, to determine
ſich für etwas entſcheiden	to resolve upon something
entſcheidend	decisive, final
glauben	to believe
an Gott glauben	to believe in God
leben	to live, to be alive
es lebe der König!	God save the king! the king forever!
lebe wohl!	farewell, adieu!
ſo wahr Gott lebt!	by the living God!
ſo wahr ich lebe!	as true as I am alive!
in den Tag hinein leben	to live inconsiderately
reden	to speak, to talk, to discourse
deutſch, engliſch reden	to speak German, English
einem das Wort reden	to speak in one's behalf
er läßt nicht mit ſich reden	he is not accostable, he does not listen to reason
laßt die Leute reden!	let them talk! do not mind people's talk!
einem nach dem Munde reden	to flatter one
in den Tag hinein reden	to talk at random
mit jemandem deutſch reden	to speak one's mind to one
ſein	to be
es ſei alſo!	be it so! agreed!
es ſei darum!	be it!

COMMON PHRASES—(Continued)

dem ſei, wie ihm wolle	be it as it will
das wäre!	you don't say so!
da ſei Gott vor!	God forbid!
ſingen	to sing
in den Schlaf ſingen	to lull to sleep
überlaſſen	to leave to, to refer to
es bleibt Ihnen überlaſſen	it is at your discretion
ſich überlaſſen, *for instance*, ſich ganz dem Vergnügen überlaſſen	to addict oneself to, *for instance*, to be entirely devoted to pleasure
ſich ſelbſt überlaſſen ſein	to be left to one's own self
gleich	equal, like, alike, same, even, level, plain
gleich machen	to even, to level
dem Boden gleichmachen	to level with the ground
das ſieht ihm gleich	that is like him
einem gleich kommen	to equal one
es einem gleich thun	to match one
zu gleicher Zeit	at the same time
es iſt ihm alles ganz gleich	it is all the same to him
einen jemandem gleich ſetzen	to put one on the level with one
meinesgleichen	my like, my equals
er hat nicht ſeinesgleichen	he has not his equal
ohnegleichen	matchless
gnädig	gracious
Gott ſei uns gnädig!	God have mercy upon us!
ungefähr	approximately
von ungefähr	by chance, accidentally
weiſe	wise, sage
der Stein der Weiſen	the philosopher's stone

LESSON XXVII

VOCABULARY

achten, tran., *to esteem, to regard, to value;* intran., **—auf**, *to take care of, to mind.*

geachtet, *esteemed.*

hochgeachtet, *highly esteemed.*

annehmen, *to assume, to suppose.*

die Armee,n, *the army(ies).*

auffallen[7] (with dative), *to strike, to astonish.*

er fällt auf, *he astonishes.*

fiel auf, *astonished* (imp).

(iſt) aufgefallen, *astonished* (past part.).

auferlegen,[6] *to impose upon.*

auflegen,[6] *to put on, to lay on, to impose on.*

betonen, *to emphasize, to accentuate.*

bewaffnen, *to arm.*

bezeichnen, *to designate.*

das Ding,e, *the thing(s).*

die Ehrenſache,n, *the matter (s), affair(s) of honor.*

die Eigenſchaft,en, *the property(ies), peculiarity(ies), quality(ies).*

die Einrichtung,en, *the institution(s).*

einzeln, *single(y), individual (ly), isolated.*

einzig, *sole, only, single, but one, singular, unparalleled.*

einzig und allein, *only and solely.*

empfinden, *to feel.*

empfand, *felt* (imp.).

empfunden, *felt* (past part.).

ergreifen, *to seize, to catch, to take.*

ergriff, *took.*

ergriffen, *taken.*

erklären,[6] *to explain.*

fern, *far.*

die Flotte,n, *the fleet(s), the navy(ies).*

die Kriegsflotte, *the war fleet, navy.*

der Friede(n),[4] *the peace, time of peace.*

gegen,[3] *against.*

dagegen, *against it, against that.*

gelten, *to be worth; to be current; to be valid; to have influence;* **—für, von**, *to apply to, to hold good for;* **—als**, *to be considered.*

er gilt, *he is worth.*

For notice of copyright, see page immediately following the title page

VOCABULARY—(Continued)

galt, *was worth.*
gegolten, *been worth.*
genügen, *to suffice, to be enough,* (with dative) *to satisfy.*
die Geſamtheit, *the totality, body* (of citizens, etc.), *people as a whole.*
der Geſchmack, *the taste, savor, flavor, relish.*
der Vorgeſchmack, *the foretaste.*
das Glied,er, *the limb(s), member(s), joint(s); link(s).*
der Grad,e, *the degree(s).*
die Grenze,n, *the limit(s), frontier(s), boundary(ies).*
das Heer,e, *the army(ies); the large number(s), host(s).*
jenſeits,[3] *on the other side of, beyond.*
der Krieg,e, *the war(s).*
die Laſt,en, *the burden(s), load(s); the charge(s).*
die Macht, *the might, power.*
die Mächte, *the powers.*
die Kriegsmacht, *the war force.*
die Mannſchaft,en, *the collective body(ies) of men, troops.*
die Marine,n, *the marine(s), navy(ies).*
das Militär, *the military, soldiers.*
der Militarismus, *the militarism.*
das Militärweſen, *the military, army.*
neuerdings, (adv.) *of late, lately.*
der Ocean,e, *the ocean(s).*
der Offizier,e, *the officer(s).*
das Opfer, *the offering, sacrifice; the victim.*
die Pflicht,en, *the duty(ies), obligation(s).*
die Wehrpflicht, *the compulsory duty to serve in the army.*
die Philippinen, *the Philippines.*
der Schritt,e, *the step(s), pace(s), gait, stride(s).*
ſegnen, *to bless.*
der Soldat,en, *the soldier(s).*
der Söldner, *the hireling, hired soldier.*
ſowohl—als(auch),[10] *as well—as.*
Spanien, *Spain.*
ſpüren, *to perceive, to feel.*
der Stand, *the stand, stall; position, attitude; state, station, rank, profession.*
die Stände, *the stands, etc.*
der Militärſtand, *the military profession.*
ſtellen, *to put, to place, to set, to post, to station.*
die Steuer,n, *the tax(es).*
die That,en, *the deed(s), action(s), act(s), fact(s).*
die Thatſache,n, *the fact(s).*
der Tritt,e, *footstep(s), tread (s); the treadle(s).*

VOCABULARY—(Continued)

unterhalten,* *to maintain; to entertain;* (reflex.) *to amuse oneself; to converse.*
er unterhält, *he maintains.*
unterhielt, *maintained* (imp.).
unterhalten, *maintained* (past part.).
die Unruhe,n, *the inquietude* (*s*), *disturbance* (*s*).
verteidigen, *to defend.*
der Vertreter, *the representative; the proxy, substitute.*
vorſtellen,* *to put before; to represent;* (reflex.) *to imagine, to fancy, to conceive.*
die Wehr,en, *the defense, work* (*s*) *of defense.*
wenngleich,* *even though, even if, although.*
wundern,* (reflex.) *to wonder; to be astonished, surprised.*
der Zweifel, *the doubt.*

PHRASES AND SENTENCES

Sie haben viel Militär hier. Man begegnet faſt auf Schritt und Tritt einem Vertreter der bewaffneten Macht.

You have many soldiers (*literally*, much military) here. One meets a representative of the armed power at almost every step.

Ich wundere* mich* nicht, daß Ihnen' das auffällt.' Sie, in Ihrem geſegneten Lande jenſeits* des Oceans, ſpüren von Militarismus nichts.

I am not surprised that it astonishes you. You, in your blessed country beyond the ocean, see nothing of militarism.

Nun, ich dächte,* wir hätten neuerdings auch einen kleinen Vorgeſchmack davon gehabt.

Well, I should think we too have had a little taste of it lately.

Sie meinen Ihren Krieg mit Spanien und die Unruhen in den Philippinen? Unter* Militarismus verſtehe ich jedoch nicht den Krieg, ſondern die Laſten, welche ein Land zu tragen hat, das

You mean your war with Spain and the disturbances in the Philippines? By militarism, however, I do not understand war, but the burdens a country has to carry that in times of peace also

PHRASES AND SENTENCES—(Continued)

auch im Frieden' eine große Kriegsmacht—ein ſtehendes Heer und eine Kriegsflotte unterhalten' muß, damit es zu jeder Zeit bereit ſei,' ſeine Grenzen zu verteidigen.

must maintain a large force —a standing army and a navy, so that it may be ready at any time to defend its boundaries.

Ich kann mir' vorſtellen,' daß die Steuern recht hoch ſind.

I can imagine that the taxes are quite high.

Nicht allein das, ſondern auch die „allgemeine Wehrpflicht" legt' dem einzelnen' ſowohl als'' der Geſamtheit bedeutende Opfer auf.' Sie wiſſen ja wohl, daß jeder junge Deutſche, der gerade Glieder hat, in der Armee oder der Marine dienen muß.

Not that alone, but the "general military service law" also imposes considerable sacrifices upon the individual as well as upon the people as a whole. You are aware, I dare say, that every young German having straight limbs, must serve in the army or navy.

Ja, ich habe mir aber ſagen laſſen, daß gewiſſe gute Eigenſchaften des deutſchen Volkes auf Rechnung dieſer Einrichtung zu ſtellen ſeien.

Yes, but I have been told (*literally*, I have let tell me) that certain good properties of the German people are to be credited to (*literally*, are to be put on account of) this institution.

Das ſteht außer allem Zweifel. Jedes Ding hat ſeine zwei Seiten, und ich bin fern davon, gegen' das deutſche Militärweſen das Wort ergreifen zu wollen. Ich betonte nur die Thatſache, daß es als eine Laſt bezeichnet werden muß, wenngleich' ſie nicht ſo ſchwer empfunden

That is beyond all question (*literally*, that stands outside all doubt). Everything has its two sides, and I am far from wanting to take exception to (*literally*, far from it to take the word against) the German military system. I only emphasized the fact that it

PHRASES AND SENTENCES—(Continued)

wird als man im allgemeinen annimmt.

must be called a burden, even though it is not felt so heavily as is generally supposed.

Bitte, erklären' Sie mir' das.

Please explain that to me.

Nun, der Deutsche betrachtet es nicht nur als selbstverständlich, sondern auch als Ehrensache, dem Vaterlande zu dienen. Der Militärstand ist ein hochgeachteter, da der deutsche Soldat kein Söldner ist, sondern einzig und allein einer' Pflicht genügt.' Dies gilt von den Offizieren in noch höherem Grade vielleicht als von der Mannschaft.

Well, the German considers it not only a matter of course but a matter of honor as well to serve his country. The military profession is a highly respectable one, since the German soldier is not a hireling merely (*literally*, only and solely) but fulfils (*literally*, satisfies) an obligation. This applies to the officers perhaps in a still higher degree than to the troops.

REMARKS.

1. The **subjunctive of purpose** is occasionally used after „damit, daß, so daß, auf daß," "that, so that, in order that," when the speaker wishes to express some doubt about the attainment of the purpose. If such attainment is to be expressed as certain, he uses the indicative mode. Thus,

Das Land unterhält eine große Kriegsmacht, damit es bereit sei.

The country maintains a large army, so that it may be prepared.

but

Lassen Sie ihn einen Wagen nehmen, damit er keine nassen Füße bekommt.

Let him take a cab, lest he wet his feet.

meaning that "he will not get his feet wet, if he takes a cab."

Such substitutions as are employed in indirect statements and indirect questions for subjunctive forms that are identical with their corresponding indicative forms, are not used in the subjunctive of purpose; the regular subjunctive forms are used instead. Thus,

Gieb ihm Geld, damit er **gehe**.
Give him money, so that he may go.

Gieb ihnen Geld, damit sie **gehen** (not gingen).
Give them money, so that they may go, or, *so that they go.*

It is thus seen that the subjunctive of purpose is often not readily perceptible. Other examples are given in the Drill.

2. Diplomatic subjunctive; compare Lesson XXV, Art. **5.**

3. The preposition „jenseits" governs the genitive; „gegen" the accusative.

Here the preposition „unter" means "by."

4. „Der Friede" or „Frieden" is declined like „der Name" and „der Glaube," viz., „des Friedens, dem Frieden, den Frieden."

5. „Wenngleich" is a subordinating conjunction.

6. „Sich wundern" and „sich vorstellen" are two reflexive verbs; the first, however, governs the accusative, the second the dative case. Thus,

ich wundere **mich**, *I am astonished.*

but

ich stelle **mir** vor, *I imagine.*

"To wonder at" is given in German by „sich wundern **über**." „Wundern" is also used impersonally in the same manner as the verb „freuen" (see Lesson XIV, Art. 8). Thus,

es wundert mich, *I am surprised.*

7. „Auffallen" with the meaning "to strike, to astonish" and „genügen" "to satisfy" govern the dative as sole object; its English equivalents are transitive verbs. Thus,

Es fällt **Ihnen** auf.
It astonishes you.

Er genügt **seiner** Pflicht.
He fulfils (satisfies) his obligation.

8. The verbs „auferlegen, auflegen," and „erklären" are generally construed with a direct and an indirect object. The English equivalents require the prepositions "on, upon," and "to," respectively.

Die Wehrpflicht legt **ihnen** Opfer auf.
The obligation to serve in the army imposes sacrifices upon them.

Bitte, erklären Sie **mir** das.
Please explain that to me.

Of the two synonyms „auferlegen" and „auflegen," the former is an inseparable, the latter a separable verb. In all cases where separated forms are called for (see Lesson XI, Art. **15**), the separable verb „auflegen" is preferred; but in cases where the unseparated forms would be called for, the inseparable verb „auferlegen," (imp. „auferlegte," past part. „auferlegt") are preferred. Thus,

Sie behaupten, daß die Wehrpflicht Ihnen Opfer **auferlege** (better than auflege).
They claim that the obligation to serve in the army imposes sacrifices upon them.

Wir müssen die Lasten tragen, die uns der Herr **auferlegt** hat (better than aufgelegt hat).
We must carry the burdens that the Lord has imposed upon us.

9. Note that the verb „unterhalten" in the sense of "to maintain, to entertain, to amuse, to converse" is insep-

arable. When the accent lies on the prefix this verb different meaning; viz., "to hold under"; it is then arable.

10. The coordinating conjunction „ſowohl—als" has the following peculiarity: if the word „als" fo immediately after „ſowohl," the „auch" is regularly om if „ſowohl" and „als" are separated, „auch" may or not be omitted.

Dem einzelnen **ſowohl als** der Geſamtheit,

but

ſowohl dem einzelnen **als auch** der Geſamtheit.

To the individual as well as the people as a whole.

DRILL

(See Art. 1.)

Das Land unterhält eine große Kriegsmacht, damit es zu jeder Zeit bereit ſei, ſeine Grenzen zu verteidigen.

The country maintains a large war force, so that it may be ready at any time to defend its boundaries.

Was wollte der alte Mann von dir?—Er bat mich um e Geld, damit er ſich etwas zu eſſen kaufen könne.

Wann werden Sie morgen früh aufſtehen?—Ich werde um ſechs Uhr aufſtehen, damit ich meinen Zug nicht verlä Ich will nämlich mit dem Frühzuge nach Potsdam fahren.

Laſſen Sie uns doch etwas ſchneller gehen, meine He damit wir zu Hauſe ſeien, bevor es anfängt zu regnen?—Gla Sie denn, daß es regnen wird?—Ja, es ſieht ſo aus.

Biſt du ſchon angezogen? Es iſt ja erſt acht Uhr.—Ja, ic ſchon früh aufgeſtanden, damit ich vor dem Frühſtück noc Zeitung leſen konne.

Du ſollſt deinen Vater und deine Mutter ehren (honor) daß du lange lebeſt im Lande, das dir der Herr, dein Gott, g (Exodus 20:12.)

(See Art. 3.)

Jenſeits.

Beyond.

Lieber Freund, können Sie mir vielleicht ſagen, wie weit es noch iſt bis zum nächſten Städtchen?—Ja, ungefähr noch eine halbe Meile. Das Städtchen heißt Glückſtadt und liegt jenſeits der Berge, die Sie dort ſehen.—Ich danke Ihnen.

Wie heißt der See dort jenſeits des Waldes?—Wenn ich mich nicht irre, iſt das der Holzberger See.

Was für ein Gebäude iſt das dort jenſeits des Platzes?—Das iſt eine alte Kirche.

Ich habe Herrn Jones ſchon lange nicht mehr geſehen.—Das glaube ich Ihnen; der iſt bereits ſeit vierzehn Tagen wieder jenſeits des Oceans.

Gegen.

Against.

Haben Sie etwas gegen mich?—Ich? Nein, warum ſollte ich etwas gegen Sie haben?—Ich glaubte es, weil Sie mich geſtern nicht grüßten, als ich Sie auf der Straße traf.—Ich bitte tauſendmal um Entſchuldigung; ich habe Sie nicht geſehen.

Haben Sie die große Rede gehört, die der Herr Müller neulich gehalten hat?—Nein; worüber hat er geſprochen?—Er hat gegen den Militarismus im allgemeinen, gegen das deutſche Militärweſen im beſonderen und gegen die hohen Steuern geſprochen.

Unter.

By.

Was verſtehen Sie unter Militarismus?—Darunter verſtehe ich die Laſten, welche ein Land zu tragen hat, das ein großes ſtehendes Heer unterhalten muß.

Ich habe oft das Wort „Wehrpflicht" geleſen; was verſteht man darunter?—Die Wehrpflicht, oder wie man beſſer ſagt, die allgemeine Wehrpflicht, iſt die Pflicht jedes einzelnen eine gewiſſe Zeit im Heere oder in der Marine zu dienen.

Was verſtehen Sie unter einem Flammrohrkeſſel?—Ein Flammrohrkeſſel iſt ein Dampfkeſſel, der zwei oder mehrere weite Rohre hat, in welchen ſich die Feuerungen befinden.

arable. When the accent lies on the prefix this verb has a different meaning; viz., "to hold under"; it is then separable.

10. The coordinating conjunction „ſowohl—als auch" has the following peculiarity: if the word „als" follows immediately after „ſowohl," the „auch" is regularly omitted; if „ſowohl" and „als" are separated, „auch" may or may not be omitted.

Dem einzelnen **ſowohl als** der Geſamtheit,

but

ſowohl dem einzelnen **als auch** der Geſamtheit.

To the individual as well as the people as a whole.

DRILL

(See Art. 1.)

Das Land unterhält eine große Kriegsmacht, damit es zu jeder Zeit bereit ſei, ſeine Grenzen zu verteidigen.

The country maintains a large war force, so that it may be ready at any time to defend its boundaries.

Was wollte der alte Mann von dir?—Er bat mich um etwas Geld, damit er ſich etwas zu eſſen kaufen könne.

Wann werden Sie morgen früh aufſtehen?—Ich werde ſchon um ſechs Uhr aufſtehen, damit ich meinen Zug nicht verſäume. Ich will nämlich mit dem Frühzuge nach Potsdam fahren.

Laſſen Sie uns doch etwas ſchneller gehen, meine Herren, damit wir zu Hauſe ſeien, bevor es anfängt zu regnen?—Glauben Sie denn, daß es regnen wird?—Ja, es ſieht ſo aus.

Biſt du ſchon angezogen? Es iſt ja erſt acht Uhr.—Ja, ich bin ſchon früh aufgeſtanden, damit ich vor dem Frühſtück noch die Zeitung leſen könne.

Du ſollſt deinen Vater und deine Mutter ehren (honor), auf daß du lange lebeſt im Lande, das dir der Herr, dein Gott, giebt. (Exodus 20:12.)

(See Art. 3.)

Jenseits.

Beyond.

Lieber Freund, können Sie mir vielleicht sagen, wie weit es noch ist bis zum nächsten Städtchen?—Ja, ungefähr noch eine halbe Meile. Das Städtchen heißt Glückstadt und liegt jenseits der Berge, die Sie dort sehen.—Ich danke Ihnen.

Wie heißt der See dort jenseits des Waldes?—Wenn ich mich nicht irre, ist das der Holzberger See.

Was für ein Gebäude ist das dort jenseits des Platzes?—Das ist eine alte Kirche.

Ich habe Herrn Jones schon lange nicht mehr gesehen.—Das glaube ich Ihnen; der ist bereits seit vierzehn Tagen wieder jenseits des Oceans.

Gegen.

Against.

Haben Sie etwas gegen mich?—Ich? Nein, warum sollte ich etwas gegen Sie haben?—Ich glaubte es, weil Sie mich gestern nicht grüßten, als ich Sie auf der Straße traf.—Ich bitte tausendmal um Entschuldigung; ich habe Sie nicht gesehen.

Haben Sie die große Rede gehört, die der Herr Müller neulich gehalten hat?—Nein; worüber hat er gesprochen?—Er hat gegen den Militarismus im allgemeinen, gegen das deutsche Militärwesen im besonderen und gegen die hohen Steuern gesprochen.

Unter.

By.

Was verstehen Sie unter Militarismus?—Darunter verstehe ich die Lasten, welche ein Land zu tragen hat, das ein großes stehendes Heer unterhalten muß.

Ich habe oft das Wort „Wehrpflicht" gelesen; was versteht man darunter?—Die Wehrpflicht, oder wie man besser sagt, die allgemeine Wehrpflicht, ist die Pflicht jedes einzelnen eine gewisse Zeit im Heere oder in der Marine zu dienen.

Was verstehen Sie unter einem Flammrohrkessel?—Ein Flammrohrkessel ist ein Dampfkessel, der zwei oder mehrere weite Rohre hat, in welchen sich die Feuerungen befinden.

(See Art. 5.)

Wenngleich.

Even though.

Der Militarismus muß für jedes Land als ein Laſt bezeichnet werden, wenngleich er in Deutſchland nicht ſo ſchwer empfunden wird, als anderswo.

Müſſen Sie dies Jahr wieder nach Europa reiſen?—Ja, ich muß leider wieder dorthin reiſen, wenngleich ich noch nicht weiß, wann.

Wohnen Sie gern in Berlin?—O ja, es gefällt mir hier ganz gut, wenngleich ich lieber in München ſein möchte; ich habe nämlich viele Verwandte und Bekannte dort.

(See Art. 6.)

Ich wundere mich. Es wundert mich.

I wonder. I am wondering. I am astonished. I am surprised.

Haben Sie kürzlich etwas von Ihrem Bruder gehört?—Nein; ich wundere mich, daß er gar nicht ſchreibt.

War der Arzt heute ſchon bei Ihnen?—Ja.—Was hat er geſagt?—Er wunderte ſich, daß es mir ſchon ſo viel beſſer geht, und ſagte, daß ich in ſpäteſtens zwei Wochen wieder geſund ſein würde.

Wunderſt du dich nicht, daß ich ſchon wieder da bin?—Allerdings wundere ich mich; ich erwartete dich nicht vor Montag.

Ihr wundert euch wohl, daß wir geſtern nicht im Konzert waren?—Allerdings, wir haben uns gewundert, da ihr doch faſt jedes gute Konzert beſucht.

Wundern Sie ſich nicht, Herr Schmidt, daß ich meine Pferde verkauft habe?—Ja, ich habe mich gewundert, als ich davon hörte.

Haben Sie gehört, daß ich meine beiden Braunen verkauft habe?—Ja, und ich habe mich ſehr darüber gewundert; warum thaten Sie es?—Herr Watkins bot mir einen ſo hohen Preis, daß ich ihm die Pferde verkaufte; es thut mir aber jetzt beinahe leid.—Darüber wundere ich mich nicht, denn ſolch ein Paar Gäule finden Sie ſo leicht nicht wieder.

Hat Ihre Frau Mutter etwas darüber gesagt, daß ich am Mittwoch nicht zum Thee gekommen bin?—Ja, sie hat sich sehr darüber gewundert, weil Sie versprochen hatten zu kommen.

Wie nennen Sie dieses Kesselsystem, Herr Kollege?—Es wundert mich, daß Sie es nicht kennen, da es ein amerikanisches ist.

Ich fühle mich gar nicht wohl.—Das wundert mich nicht. Sie sind ja auch jeden Tag bis in die späte Nacht hinein auf der Straße.

Ich habe Kopfschmerzen heute früh.—Wundert Sie das? Mich nicht. Ich würde auch Kopfweh haben, wenn ich wie Sie 10 Glas Bier getrunken hätte. Ich muß mich wirklich über Sie wundern!

Ich kann mir vorstellen, daß die Steuern recht hoch sind.

I can imagine that the taxes are quite high.

Haben Sie gehört, daß Konsul Müller plötzlich gestorben ist?—Ja; ist es nicht schrecklich? Ich kann es mir fast nicht vorstellen, daß er tot sein soll; ich habe vorgestern noch mit ihm gesprochen.

War es diesen Sommer sehr heiß in New York?—Heiß?! Sie können sich hier auf dem Lande gar nicht vorstellen, wie heiß es war.

Wie gefällt Ihnen Ihr neuer Betriebsingenieur?—O, recht gut, wenngleich ich ihn mir jünger vorgestellt hatte.

(See Art. 7.)

Es wundert mich nicht, daß Ihnen das auffällt.

I am not surprised that it astonishes you.

Ist es Ihnen nicht auch aufgefallen, daß es in Deutschland viel Militär giebt? Ja, es ist mir sehr aufgefallen; man begegnet auf Schritt und Tritt einem Soldaten.

Findest du nicht, daß unser Freund Emil krank aussieht?—Ja, du hast recht; es ist mir auch aufgefallen.

Was fällt Ihnen in Berlin am meisten auf, Herr Jones?—Die schönen Straßen.

Iſt es nicht auffallend, wie viel es dieſen Sommer regnet?—Ja, es iſt ein unangenehmer, kalter Sommer.

Welches iſt wohl das auffallendſte Gebäude in Waſhington?—Ohne Zweifel das Kapitol. (Accent on last syllable, pronounce the o long.)

Er genügt ſeiner Pflicht.
He fulfils his obligation.

Wann werden Sie Ihre Rechnung bezahlen?—Am erſten Januar; genügt Ihnen das?—Ja, das genügt mir vollkommen.

Genügt es Ihnen, wenn ich Ihnen heute zwanzig Mark und den Reſt nächſte Woche gebe?—Ja, das genügt mir vollkommen.

Ich hörte geſtern, daß Ihr jüngſter Sohn nun auch die Hochſchule verlaſſen hat; geſtatten Sie mir, Ihnen Glück zu wünſchen.—Ich danke Ihnen. Ich glaube meinen Pflichten als Vater gegen meine drei Jungen genügt zu haben: jetzt müſſen ſie ſelbſt ſehen, wie ſie ſich ihren Lebensunterhalt verdienen.

Wie heißen Sie?—Hoffmann.—Das genügt nicht; ich will Ihren vollen Namen wiſſen.—Alfred Emil Hoffmann.—Gut, und wie alt?—Zweiunddreißig Jahre, ſechs Monate und einen Tag.

(See Art. 8.)

Bitte, erklären Sie mir das.
Please explain that to me.

Ich kann mir gar nicht erklären, warum meine Schweſter nicht ſchreibt.—Hoffentlich iſt ſie nicht krank.—Das befürchte ich eben.—Wenn ich an Ihrer Stelle wäre, würde ich ein Telegram ſchicken. Die Sache wird ſich dann gewiß erklären.

Was habt ihr heute in der Schule gelernt?—Der Herr Lehrer hat uns erklärt, was ein Telephon iſt.

Wollen Sie nicht ſo gut ſein und uns erklären, was man unter einem Phonographen verſteht?—Gewiß, recht gern.

Die allgemeine Wehrpflicht legt dem deutſchen Volke große Opfer auf.
The general military service law imposes great sacrifices upon the German people.

Ihr Herr Papa hat die Spinnerei von Karl Schwarz gekauft, wie ich höre.—Ja, und ich fürchte er hat sich damit eine große Last auferlegt.

Wollen Sie uns nicht in den Park führen, Herr Müller?—Gern, gnädiges Fräulein, obwohl ich dann anderes versäumen muß.—O, thun Sie das nicht. Legen Sie sich unserethalben keine Opfer auf.

Jedem Menschen werden Lasten auferlegt, die er tragen muß.

(See Art. 9.)

Deutschland ist gezwungen auch im Frieden eine große Kriegsmacht zu unterhalten.

Germany is forced to maintain a large war force even in times of peace.

Hat Ihr Freund eine große Familie?—Ja, er hat nicht nur selbst eine starke Familie, sondern muß auch noch die Familie seines Bruders unterhalten, der vor einiger Zeit starb.

Ihr Bekannter ist wohl ziemlich reich?—Ja, er unterhält ein großes Haus.

Lieber Freund, wollen Sie die Damen unterhalten, bis ich wiederkomme? Ich muß schnell einmal auf die Post gehen.—Gewiß, mit Vergnügen.

My friend, will you entertain the ladies until I return? I must run over (literally, *once quickly go*) *to the post office.—Certainly, with pleasure.*

Waren Sie gestern abend im Theater?—Ja.—Haben Sie sich gut unterhalten?—Ja, wir haben uns recht gut unterhalten.

Kennen Sie Herrn Walter?—Ja, ich kenne ihn gut; er ist ein sehr unterhaltender Mensch.

Worüber unterhalten sich die Damen, wenn man fragen darf?—Sie kommen gerade zur rechten Zeit, Herr Doktor; wir unterhielten uns über eine neue Art Krankheit, von der wir in der Zeitung gelesen haben.

What are you conversing about, ladies, if one may inquire?—You are just in time (literally, *come just at the right time*) *doctor; we were conversing about a new kind of disease, that we have read of in the paper.*

Der junge Deutſche ſcheint ein recht kluger Menſch zu ſein.—Ja, ich unterhalte mich gern mit ihm.

Unterhälſt du dich gern mit jungen Damen?—O ja, aber ich weiß nicht, ob junge Damen ſich gern mit mir unterhalten.

(See Art. **10.**)

Dieſe Pflicht legt dem einzelnen ſowohl als der Geſamtheit bedeutende Opfer auf.

This obligation imposes considerable sacrifices on the individual as well as on the people as a whole.

Kann Ihr Bruder deutſch ſprechen?—Ja, er kann ſowohl deutſch als engliſch ſprechen.

Haben Sie Shakeſpeare in Engliſch oder in Deutſch geleſen?—Ich habe Shakeſpeare ſowohl in engliſcher als auch in deutſcher Sprache geleſen.

Sprechen Ihre beiden Töchter franzöſiſch?—Jawohl, die eine ſowohl als die andere.

(„gelten.")

Dies gilt von den Offizieren vielleicht in noch höherem Grade als von der Mannſchaft.

This applies to the officers, perhaps, in a still higher degree than to the troops.

In Deutſchland muß jeder junge Mann eine gewiſſe Zeit in der Armee oder der Marine dienen; dies gilt ſelbſtverſtändlich nur für diejenigen, welche gerade und geſunde Glieder haben.

Nimm die Cigarre aus dem Munde, mein Sohn; es gilt als unpaſſend, auf der Straße zu rauchen.

Take your cigar out of your mouth, my son; it is considered improper to smoke on the street.

Ich möchte gern einen guten Arzt conſultieren; können Sie mir einen empfehlen?—Ja, Herrn Doktor Jones; er gilt als der beſte Arzt in der Stadt.

Wieviel gilt ein amerikaniſcher Dollar in Deutſchland?—Ein Dollar gilt vier Mark und ſechzehn Pfennige.

How much is an American dollar worth in Germany?—A dollar is worth four marks and sixteen pfennigs.

Gilt ein mexikanischer Dollar soviel wie ein amerikanischer?—Nein, ein mexikanischer Dollar gilt weniger als ein amerikanischer.

Entschuldigen Sie, dieses Billet gilt nicht mehr; es ist bereits zwölf Tage alt. Sie müssen den Fahrpreis noch einmal bezahlen.

Excuse me, this ticket is no longer valid; it is already twelve days old. You must pay the fare over again.

Ich habe hier einen Papierdollar vom Jahre 1859; gilt der heute noch?—Gewiß, er gilt heute noch so wie damals.

Glauben Sie, daß der Herr Konsul mir helfen kann?—O ja, ich glaube das sogar ganz bestimmt. Sein Wort gilt viel bei den hiesigen Geschäftsleuten.

Do you believe that the consul can help me?—O yes, I am quite sure of it. His word has great influence with the business men here.

REVIEW AND CONVERSATION

Was für Musik ist das?	What music is that?
Das ist Militärmusik; es kommen Soldaten die Straße herauf.	That is military music; there are some soldiers coming up the street.
Soldaten und immer wieder Soldaten. Fast auf Schritt und Tritt begegnet man ihnen.	Soldiers and soldiers again. One meets them at nearly every step.
Da haben Sie recht. Wir haben deren genug in Deutschland.	You are right there. We have enough of them in Germany.
Es ist mir schon am ersten Tage aufgefallen. Wie groß ist wohl die deutsche Armee?	It struck me the first day. How large is the German army, I wonder (wohl)?
Sie ist im Frieden etwas über eine halbe Million Mann stark.	In time of peace it is a little over half a million men strong.
Solch eine große Kriegsmacht muß doch dem Staate Unsummen kosten.	Such a large war force must cost the state enormous sums, I dare say (doch).
Allerdings.	To be sure.
Ist denn das nötig? Es ist doch augenblicklich kein Krieg.	But (denn) is that necessary? There is no war at present, so far as I know (doch).

REVIEW AND CONVERSATION—(Continued)

Das iſt wohl richtig; Deutſchland iſt aber leider durch ſeine Lage im Herzen Europas gezwungen eine ſo große Landmacht zu unterhalten, damit es ſtets bereit ſei, ſeine Grenzen zu verteidigen. Der größte Teil des Heeres befindet ſich demnach auch nahe den Grenzen.

That is quite true; but unfortunately Germany is forced, by its location in the heart of Europe, to maintain so large a land force, in order that it may always be ready to defend its boundaries. The greater part of the army is, therefore, stationed near the boundaries.

Wenngleich ich kein Freund des Militarismus bin, ſo muß ich doch geſtehen, daß das deutſche Militär mir außerordentlich gut gefällt. Sehen Sie einmal den Schritt von den Leuten an! Es ſind gewiß beſonders ausgeſuchte Mannſchaften?

Even though I am no friend of militarism, I must confess that I like the German military exceedingly well. Just look at the gait of those people! Apparently (gewiß) they are specially selected troops?

Durchaus nicht. Obwohl jeder junge Deutſche von ſeinem zwanzigſten Jahre an dienen muß, da wir hier allgemeine Wehrpflicht haben, ſo werden dennoch nur ſolche angenommen, die vollkommen geſund ſind und gerade Glieder haben. Jeder einzelne wird genau unterſucht.

By no means. Though every young German must, beginning with his twentieth year, serve (in the army), since we have a law to that effect (*literally*, general obligation to serve in the army) here, still only such are accepted as are entirely healthy and have straight limbs. Every one is carefully examined.

Haben Sie auch gedient?

Have you served too?

Gewiß; ich habe zwar nur ein Jahr dienen brauchen, weil ich eine höhere Schule beſucht habe; trotzdem bin ich immer noch Soldat und muß jeder Zeit bereit ſein, in die Armee einzutreten, wenn es nötig iſt, bis zu meinem fünfundvierzigſten Jahre.

Certainly; though I have had (*literally*, needed) to serve only one year, because I have attended a higher school, I am nevertheless (immer noch) a soldier still and must be ready to enter the army at any time, if it be necessary, up to my forty-fifth year.

Sie ſagten, daß Sie nur ein Jahr gedient hätten. Wie lange müſſen die Leute dienen, welche keine höhere Schule beſucht haben?

You said that you had served only one year. How long must those people serve who have not attended a higher school?

Soldaten zu Fuß dienen zwei Jahre, Soldaten zu Pferde drei. Bei der Flotte dient der Soldat

Foot soldiers serve two years, horsemen three. In the navy, a soldier likewise serves three

REVIEW AND CONVERSATION—(Continued)

ebenfalls drei Jahre. Nach dieser Zeit gehört er bis zu seinem neununddreißigsten Jahre noch immer dem Heere oder der Marine an, und zwar fünf Jahre der „Reserve" und die übrige Zeit der sogenannten „Landwehr," oder „Seewehr," sofern er bei der Marine gedient hat.

years. After this time he still belongs to the army or navy up to his thirty-ninth year, to wit: Five years to the "reserves" and the remaining time to the so-called "land defence," or "sea defence" if he has served in the navy.

Sie sagten vorher, daß Sie sich bis zum fünfundvierzigsten Jahre als Soldat betrachten müßten.

You said a while ago that you must consider yourself a soldier up to your forty-fifth year.

Allerdings. Vom neununddreißigsten bis fünfundvierzigsten Jahre gehört jeder gesunde Deutsche dem sogenannten „Landsturm" an, sowohl derjenige, welcher gedient hat als auch der, welcher vorher aus irgend einem Grunde nicht Soldat war. Dieser „Landsturm" ist ungefähr dasselbe wie Ihre „Militia" und kommt ebenso wie die Landwehr nur während eines Krieges zur Verwendung und auch dann nur im äußersten Falle.

Yes, I did. From the thirty-ninth to the forty-fifth year every healthy German belongs to the so-called "land storm"—he who has served, as well as he who before for some reason or other (*literally*, out of any one reason) has not been a soldier. This "land storm" is about the same as your militia and, like the "land defense," comes into play only during a war, and even then only in the most extreme case.

Ist diese sogenannte „allgemeine Wehrpflicht" nicht eine große Last für das Volk?

Is this so-called "general defense duty" not a great burden for the people?

Ohne Zweifel. Jedoch empfinden wir die Opfer, die wir uns auferlegen müssen, nicht so schwer, als Sie vielleicht annehmen.

No doubt it is. But we do not feel the sacrifices that we must impose upon ourselves so heavily as you may perhaps assume.

Es würde mir lieb sein, wenn Sie mir das etwas genauer erklärten.

I would like it, if you would explain that to me a little more (*literally*, exactly).

Recht gern. Sehen Sie; erstens liebt der Deutsche sein Vaterland und genügt der Pflicht, ihm zu dienen, gern; es ist ihm Ehrensache. Zweitens ist der Militärstand nicht wie in anderen Län-

Certainly. You see, first, a German loves his country and willingly fulfils his duty to serve it; it is a matter of honor to him. Secondly, the military profession is not such as it

REVIEW AND CONVERSATION—(Continued)

dern, wo die Soldaten Söldner ſind, wenig geachtet, ſondern im Gegenteil ſehr hoch geachtet. Das gilt namentlich vom Offiziersſtand, der als der höchſte in Deutſchland angeſehen wird. Aber auch die Mannſchaft fühlt dies. In der That thut es jedem jungen Manne leid, wenn er aus dieſem oder jenem Grunde nicht hat dienen dürfen.

is (*literally*, like) in other countries whose soldiers are hirelings and little honored, but on the contrary (it is) highly esteemed (here). This applies especially to the officer's social rank, which is looked upon in Germany as of the highest. But the troops too feel this. Indeed every young man is sorry if for this or that reason he has not been allowed to serve.

Ich habe aber in meiner Heimat jenſeits des Oceans viele Deutſche getroffen, die Deutſchland gerade der Militärpflicht wegen verlaſſen hatten.

But in my country beyond the ocean I have met many Germans that had left Germany just on account of the military duty.

O ja, es muß auch ſolche Leute geben. Auch giebt es Verhältniſſe, die einen jungen Mann zu ſolch einem Schritte zwingen können. Im allgemeinen jedoch iſt jeder ſtolz darauf, Soldat geweſen zu ſein. Außerdem hat die Einrichtung auch ſeine guten Seiten: Wer dienen gelernt hat, iſt nachher auch beſſer befähigt zu befehlen.

O yes, there must be such people too. There are also circumstances, that may compel a young man to (take) such a step. In general, however, every one is proud to have been a soldier. Besides, the institution has its good sides as well: He who has learned to serve, is afterwards also better fitted to command.

Da mögen Sie recht haben; ich kann mir das recht gut vorſtellen; nichtsdeſtoweniger würde das Volk froh ſein, wenn es nicht ſo hohe Steuern zu bezahlen hätte. In meinem geſegneten Vaterlande haben wir das nicht nötig.

You may be right there; I can readily conceive that; nevertheless the people would be glad if they did not have to pay such high taxes. In my blessed country we do not have to (*literally*, that necessary).

Nicht? Es wundert mich, daß Sie das ſagen. Haben Sie neuerdings nicht auch einen Vorgeſchmack davon bekommen, während Ihres Krieges mit Spanien, und koſteten Ihnen die Unruhen in den Philippinen nicht auch eine Menge Geld?

No? I am surprised that you say that. Have you not lately had a foretaste of it as well, during your war with Spain, and did not the disturbances in the Philippines cost you a lot of money too?

REVIEW AND CONVERSATION—(Continued)

Ganz gewiß, aber wir ſind ein Volk von fünfundſiebzig Millionen Menſchen, und da ſpürt der einzelne das nicht ſo ſehr.	Most certainly, but we are a people of seventy-five million and so the individual does not feel it as much.
Ich würde das nicht als Thatſache hinſtellen. Mir ſagte neulich ein Vertreter eines großen New Yorker Geſchäftshauſes, daß man die Kriegsſteuern ganz gehörig geſpürt habe.	I would not put that down as a fact. A representative of a large New York business house told me not long ago that the war taxes had been felt quite heavily.
O, darüber wundere ich mich nicht. Wenngleich ich gern glauben will, daß manche darunter mehr gelitten haben als andere, ſo betone ich dennoch die Thatſache, daß die Geſamtheit wenig davon empfunden hat.	O, I do not wonder at that. Though I am willing to believe that some have suffered by them more than others, I still emphasize the fact that the community as a whole has felt but little of it.
Es ſei fern von mir, Ihre Worte in Zweifel zu ziehen, oder etwas dagegen zu ſagen. Die Dinge liegen in den Vereinigten Staaten eben anders als bei uns. Übrigens wiſſen Sie ja wohl, daß ich mich mit Ihnen über Militärweſen einzig und allein in meiner Eigenſchaft als Ihr Lehrer im Deutſchen unterhalten habe, damit Sie die verſchiedenen Wörter, die ich Ihnen heute gegeben habe, gründlich erlernen.	Far be it from me to doubt your words (*literally*, to draw your words into doubt), or to say anything against them. Things in the United States are, to be sure (eben), different from what they are (*literally*, than) with us. Moreover, you know, I presume, that I have conversed with you about military affairs only and solely in my capacity as your teacher in German, in order that you may learn thoroughly the various words that I have given you today.
Ja, das weiß ich, Herr Doktor, und ich danke Ihnen von Herzen.	Yes, doctor, I know that, and I thank you heartily.

COMMON PHRASES

das Ding	the thing, matter, affair
was iſt das für ein Ding?	what is that?
vor allen Dingen	before all, first of all
guter Dinge ſein	to be of good cheer
große Dinge vorhaben	to have large affairs on hand
der Friede	the peace, tranquility
in Frieden laſſen	to let alone
in Frieden	peacefully

einen Geſchmack geben	to give a flavor
der Geſchmack iſt verſchieden	tastes differ
das Glied	rank, file
Soldaten in Gliedern aufſtellen	to rank soldiers
der Grad	the degree
in hohem Grade	in a high degree
in höherem Grade	in a higher degree
im höchſten Grade	to the last degree
der Krieg	the war
Krieg führen mit	to wage war to / to make war upon
im Kriege ſein	to be at war
Krieg erklären	to declare war
die Laſt	the load, charge
einem etwas zur Laſt legen	to charge one with son
einem zur Laſt ſein / einem zur Laſt fallen	to be burdensome to o
ſich ſelbſt zur Laſt ſein	to be a burden to ones
die Macht	the might, powe
aus aller Macht / mit aller Macht	with might and main
das ſteht nicht in meiner Macht	that is not in my powe
ſich nicht in ſeiner Macht haben	to have no command
das Opfer	the offering, sacr
einem ein Opfer bringen	to make a sacrifice to
einem etwas zum Opfer bringen	to sacrifice something
zum Opfer werden	to fall a victim
die Pflicht	the duty, obligat
ich halte es für meine Pflicht	I think it my duty
gegen ſeine Pflicht handeln	to act against good fai

COMMON PHRASES—(Continued)

kleine Schritte thun	to walk by little steps
die erſten Schritte in einer Sache thun	to take the initiative
im Schritt	at a foot pace
ein Pferd Schritt gehen laſſen	to walk a horse
drei Schritt vom Leibe!	keep off! (*literally*, three paces from the body)
Schritt halten	to keep step, in line
gleichen Schritt halten mit einem	to keep pace with one, to keep up with *or* to one
der Soldat	the soldier
Soldat zu Fuß	foot soldier, infantryman
Soldat zu Pferde	horseman, cavalryman
Soldat werden	to enlist
der Stand	the stand, stall; the position attitude; state, rank, profession
einen Stand haben	to hold a stall
ſtand halten	to keep ground, to stand out, to persevere
etwas zu ſtande bringen / mit etwas zu ſtande kommen	to bring about, to accomplish something
zu ſtande kommen, *for instance*, das Geſchäft kam nicht zu ſtande	to be accomplished, brought out, *for instance*, the deal was not accomplished
den Stand einer Sache kennen	to know how matters stand
in ſtand ſetzen	to enable
wieder in den früheren Stand ſetzen	to restore, to reestablish
außer ſtand ſetzen	to disenable
im ſtande ſein	to be able, to be competent, capable
in gutem Stande	in good condition
ein Mann von Stande	a man of rank, quality
nach ſeinem Stande leben	to live according to one's circumstances
die That	the deed, action, act, fact
auf friſcher That	in the deed, in the very act
einem mit Rat und That beiſtehen	to advise and help one efficaciously
die Uhr	the watch
die Uhr ſtellen	to set the watch
nach meiner Uhr	according to my watch
die Unruhe	the inquietude
in Unruhe ſein über etwas	to be restless about something
der Zweifel	the doubt
ohne Zweifel	doubtlessly

COMMON PHRASES–(Continued)

da iſt kein Zweifel	there is no doubt
in Zweifel ſein in Zweifel ſtehen	to be in doubt, to be doubtful
in Zweifel ziehen, ſtellen	to question, to doubt
einem den Zweifel (be)nehmen	to remove one's doubt
ergreifen	to seize, to catch, to take
Gelegenheit ergreifen	to seize, to avail oneself of, to embrace an opportunity
die Feder ergreifen	to take pen in hand
auf friſcher That ergreifen	to take in very act, *flagrante delicto*
erklären	to explain, to declare
ſich für, gegen jemand erklären	to declare for, against one
gelten laſſen	to let pass
das laſſe ich gelten	that will do
es gilt	it concerns
es gilt meine Ehre	it concerns my honor
es gilt Kampf	combat is the word
es gilt mir gleich	it is all one to me
genügen	to suffice, to be enough; to satisfy
ſich genügen laſſen an einem Dinge	to content oneself with a thing
ſtellen	to put, to place, to set, to post, to station
Mannſchaften, Soldaten ſtellen	to furnish troops, soldiers
einem ein Bein ſtellen	to trip one up
vor Augen ſtellen	to represent
frei ſtellen	to leave a free choice
gegen einander ſtellen	to confront with
wieder an ſeinen Platz ſtellen	to replace
beiſeite ſtellen	to set aside
jemand auf gleichen Fuß mit ſich ſtellen	to raise one up to one's own station
zur Rede ſtellen	to call to account
einem nach dem Leben ſtellen	to attempt upon one's life
ſich ſtellen	to place or rank oneself, to appear, to represent oneself
er ſtellt ſich nur ſo	he does but feign, make believe
ſich krank ſtellen	to feign sickness
ſich zur Wehre ſtellen *or* ſetzen	to offer resistance
ſich jemanden gleich ſtellen	to put oneself on an equal basis with one

COMMON PHRASES–(Continued)

unterhalten	to maintain
das Feuer unterhalten	to keep the fire burning
eine Bekanntſchaft unterhalten	to keep up an acquaintance
einzeln	single, individual, isolated
einzelnes Geld	small money, change
ins einzelne gehen	to go into particulars
einzeln verkaufen	to sell retail
einzig	sole, only
ein einziger Gott	an only God
einzig in ſeiner Art	the only one of its kind
der, die einzige	the only person
das einzige	the only thing
fern	far
von fern	from afar, at a distance
das ſei fern!	far be it!
ſofern, in ſofern	as far as, if, in case, inasmuch
in wie fern	how far, to what degree
groß	great, large, big
etwas groß achten	to make much of a thing
nicht groß achten	to make light of a thing
groß denken	to think nobly
hinter	behind
hinter ein Ding kommen	to discover, to detect a thing
jenſeits	on the other side, beyond
das Jenſeits	the other world, the next world

PHONOGRAPH EXERCISE

1. Haben Sie Luſt, ſich ein wenig mit mir zu unterhalten?
2. . . . . .
3. Gehen Sie regelmäßig jeden Sonntag zur Kirche?
4. . . . . .
5. Wie heißt Ihr Prediger?
6. . . . . .
7. Predigt er gut?—Iſt er ein guter Kanzelredner?
8. . . . . .
9. Hoffentlich iſt es Ihnen nicht unangenehm, daß ich Sie nach dieſen Dingen frage. Ich thue es nur, damit ich hören kann, ob Sie die verſchiedenen Wörter richtig ausſprechen.—Welcher Konfeſſion gehören Sie an?
10. . . . . .

PHONOGRAPH EXERCISE—(Continued)

11. Ich habe einen Freund, der David Israel heißt. Glauben Sie, daß der Herr Jude ist?

12. Ja, ...

13. Ich habe mir gedacht, daß Sie das sagen würden. Ich habe das zuerst auch geglaubt; aber es war ein Irrtum. Eines Tages fragte ich ihn, ob er Israelit sei, und da lachte er und sagte, daß sein Name zwar jüdisch klinge, daß er aber Protestant sei und den christlichen Gottesdiensten beiwohne.—Hat die Gemeinde, der Sie angehören, einen guten Chor?—Singen Sie im Chor?—Lieben Sie Musik?

14. . . . . .

15. Ist es Ihnen schon aufgefallen, daß viele Deutsche ein anderes Deutsch reden, als Sie es gelernt haben?

16. . . . . .

17. Was würden Sie antworten, wenn jemand Sie früge, wer das beste Deutsch spricht?

18. (See Review and Conversation, Lesson XXVI).

19. Können Sie mir erklären, was man unter „allgemeiner Wehrpflicht" versteht?

20. Ja, darunter versteht man die Pflicht, ...

21. Wie stark ist die Deutsche Armee im Frieden, wissen Sie das?

22. . . . . .

23. Bis zum wievielsten Jahre muß sich ein Deutscher als Soldat betrachten?

24. . . . . .

25. Ich habe mich oft darüber gewundert, daß Deutschland die großen Lasten tragen kann, welche ihm das Militärwesen auferlegt. Sie nicht auch?

26. . . . . .

27. Wir können froh sein, daß wir in einem so reichen und gesegneten Lande wohnen. Gott behüte uns vor blutigen Kriegen, Militarismus, hohen Steuern und dergleichen! Reden wir von etwas anderem!—Haben Sie sich schon entschieden, wo Sie die nächsten Festtage zubringen werden?

28. . . . . .

PHONOGRAPH EXERCISE—(Continued)

29. Ich gedenke zu Weihnachten jenseits des Oceans zu sein. Ich hatte gehofft, daß ich schon im August würde reisen können, aber solange als ich keinen Vertreter im Geschäft hatte, konnte ich nicht abreisen. Waren Sie jemals in Europa?—Möchten Sie nicht einmal eine Reise um die Welt machen?—Ich schwärme fürs Reisen, Sie auch?

30. . . . . .

31. Wieviel gilt ein amerikanischer Dollar in deutschem Gelde? Wissen Sie das?

32. . . . . .

33. Es schlägt eben 10 Uhr. Gute Nacht. Ein andermal erzählen wir uns mehr.

LESSON XXVIII

VOCABULARY

allzulange, adv., *much too long;* **nicht**—*not over long.*

andernfalls, adv., *otherwise.*

andrerſeits, adv., *on the other side, on the other hand.*

die Angelegenheit,en, *the affair(s), concern, business, matter(s).*

befreunden, *to befriend;* reflex., *to become friends.*

befreundet, *friendly, allied;* —**ſein (mit)** *to be (a) friend (of).*

beſtehen, trans., *to pass, to undergo, to suffer, to stand.*

beurteilen, *to judge, to criticize, to estimate.*

bewähren, *to aver, to prove;* reflex., *to show oneself to be.*

bewährt, *approved, authentic.*

der Bezug, die Bezüge, *the relation(s), reference(s);* **in (mit)—auf,** *in reference to.*

bezüglich,[11] *relative(ly) to, referring to, concerning.*

die Bildung,en, *the formation(s);* figuratively, *the culture, education.*

die Ausbildung, *the improvement, cultivation; the education.*

die Vorbildung, *the previous, preliminary education.*

dauern, *to last, to continue, to hold out, to endure, to stand.*

einholen, *to gather, to collect, to get, to obtain, to seek; to overtake.*

einträglich, *remunerative, profitable, lucrative.*

die Empfehlung,en, *the recommendation(s).*

eng, *close(ly), narrow, tight (ly).*

entſchließen, reflex., *to resolve, to determine;* —**zu,** *to resolve upon.*

entſchloß, *resolved* (imp.).

entſchloſſen, *resolved* (past part.).

entſprechen (with dative), *to correspond to* (see „ſprechen").

erfahren, *to learn, to hear, to experience* (see „fahren").

VOCABULARY—(Continued)

die Erfahrung,en, *the experience(s), knowledge, practice.*

das Fach, die Fächer, *the compartment(s), partition (s), shelf(ves); fig., the province(s), department(s), profession(s), line(s) of business.*

geläufig, *fluent(ly), ready (ily), easy(ily).*

gelegentlich, *occasional;* adv., *by and by, at leisure, opportunely.*

gemeinſam, *common(ly), mutual(ly).*

genießen, *to enjoy, to make use of; to receive, to have the benefit of.*

die Geſinnung,en, *the sentiment(s), inclination(s), disposition(s).*

gewähren, *to grant, to allow;* **gewähren laſſen,** *to let one do as he likes, to humor.*

das Gymnaſium, die Gymnaſien, *the gymnasium(s) (of mental culture), college(s).*

herſchicken, *to send hither.*

die Hochſchule,n, *the high school(s).*

der Kaufmann, die Kaufleute, *the merchant(s), tradesman (men).*

die Kenntnis,ſſe, *the knowledge, acquirement(s); science; information, notice.*

die Leitung, *the guidance, direction, management.*

die Linie,n, *the line(s).*

mitgeben, *to give along* (see „geben"). [*bor(s).*

der Nachbar,'n, *the neigh-*

neigen, trans. and reflex., *to bend, to incline;* **—zu,** *to be inclined to.*

philoſophiſch, *philosophical (ly).*

praktiſch, *practical(ly).*

prüfen, *to probe, to examine.*

die Prüfung,en, *the examination(s); the trial(s), temptation(s).*

die Reifeprüfung, *the maturity examination.*

reif, *ripe, mature.*

die Reife, *the ripeness, maturity.*

das Schreiben, *the writing, letter.*

das Empfehlungsſchreiben, *the letter of recommendation.*

der Schüler, *the pupil, scholar, disciple.*

die Seltenheit,en, *the rareness(es), rarity(ies); scarcity (ies); curiosity(ies).*

ſonſt, *else, otherwise.*

ſoweit (als)," *in so far as.*

die Stellung,en, *the position (s), situation(s).*

ſtören, *to disturb.*

VOCABULARY—(Continued)

das Studium, die Studien, *the study(ies), literary pursuit(s).*
überbringen,* *to deliver, to convey, to bring* (see „bringen").
die Universität,en, *the university(ies).*
unternehmen,* *to untertake* (see „nehmen").
verschaffen, *to procure, to furnish with, to provide, to supply.*
das Verständnis,sse, *the understanding(s).*
vorbereiten, *to prepare.*
widmen (with dative), *to dedicate;* reflex., *to devote.*
der Wille,[3] *the will.*
willens[9,13] **sein,** *to be willing.*
zufrieden, *contented(ly), satisfied.*

PHONOGRAPH RECORD

PHRASES AND SENTENCES

Herr Krause holt Professor Doktor Müllers[4] Rat bezüglich[11] der Studien seines Sohnes ein.	Mr. Krause seeks the advice of Professor Mueller in reference to his son's studies.
Ich bitte um Entschuldigung, Herr Professor, wenn ich störe.	I beg your pardon, professor, if I am disturbing you.
O bitte sehr, Sie stören mich durchaus nicht. Was verschafft mir die Ehre?	O no, you are not disturbing me in the least. What gives me the honor (of this call)?
Ich habe Ihnen freundliche Grüße von Herrn Palmer in Boston zu überbringen.* Er war so gütig, mir dieses Empfehlungsschreiben an Sie mitzugeben.	I have to bring you kind regards from Mr. Palmer of Boston. He was kind enough to give me this letter of recommendation to you.
Ich hoffe, daß es ihm gut geht?	I hope, he is doing well?

PHRASES AND SENTENCES—(Continued)

O ja, er hat allen Grund zufrieden zu sein. Er hat eine sehr einträgliche Stellung. Wir sind Nachbarn[8] und eng befreundet.

O yes, he has every reason to be contented. He has a very remunerative position. We are neighbors and close friends (*literally*, closely befriended).

Es würde[4] mir lieb sein, gelegentlich Näheres über ihn zu erfahren.—Doch nun zu Ihren eigenen Angelegenheiten. Unser gemeinsamer Freund schreibt, daß Sie einen Rat bezüglich[11] der weiteren Ausbildung Ihres Sohnes wünschen. Welchem Fache will er sich widmen?

By and by I should like to hear more about him.—But now to your own affairs. Our mutual friend writes that you wish advice with reference to the further education of your son. To what line of business will he devote himself?

Er hat sich bis jetzt zu nichts Bestimmtem entschlossen. Er neigt mehr zu philosophischen Studien als zu irgend welchen praktischen Fächern, und ich bin willens,[9,13] ihn gewähren zu lassen. Er ist mein einziger Sohn, und was mein[8] ist, ist auch sein.[8] Andererseits aber fehlt mir, der[8] ich nur ein einfacher Kaufmann bin, das Verständnis für dergleichen[13] Dinge, und ich möchte ihn unter bewährter Leitung wissen.

He has not yet decided upon anything definite. He inclines more to philosophical studies than to any of the practical professions, and I am willing to let him do as he likes. He is my only son, and what is mine is his as well. On the other hand I, who am only a plain tradesman, lack an understanding of things of this kind and should like to see him under approved guidance.

Diese Gesinnung macht Ihnen alle Ehre, Herr Krause. Es fragt sich nun in erster Linie, welche Vorbildung er genossen hat.

This sentiment does you credit (*literally*, makes you all honor), Mr. Krause. The question now is, in the first place, what previous education he has received.

PHRASES AND SENTENCES—(Continued)

Er hat vor kurzem ſeine Reifeprüfung an einer unſerer Hochſchulen beſtanden.

A short time ago he passed his maturity examination at one of our high schools.

Soweit" ich das beurteilen kann, dürften' dann ſeine Kenntniſſe etwa denen eines Schülers der höheren Klaſſen unſerer Gymnaſien entſprechen, und es dürfte' nicht allzulange dauern, ihn für die Univerſität vorzubereiten. Wie ſteht es mit ſeinem Deutſch?

So far as I can judge then his acquirements will about correspond to those of a pupil of the higher classes in our "gymnasiums," and it would probably not take (*literally*, last) long to prepare him for the university. How is (*literally*, stands it with) his German?

O er ſpricht es ſo geläufig, wie ich ſelbſt.

O he speaks it as fluently as myself.

Das laſſe ich mir gefallen! Es iſt das nach meinen Erfahrungen eine Seltenheit bei jungen Deutſchamerikanern. Schicken Sie mir den jungen Mann einmal her. Ich will ihn aufs genaueſte' prüfen und Ihnen dann Ratſchläge in Bezug auf die zu unternehmenden"' Schritte geben.

That is excellent indeed (*literally*, that I let please me)! That is, according to my experiences, a rare thing (*literally*, a rarity) with young German-Americans. Send the young man to me some time. I will examine him most carefully, and then give you advice in reference to the steps to be (under)taken.

(Fortſetzung folgt.)

(To be continued.)

REMARKS

1. In Lesson XXV, Arts. **1** to **4**, the conditional sentences, in which the condition was contrary to fact were studied. A complete conditional sentence consists, as you know, of two parts—the condition and the conclusion. Sometimes the condition is merely implied. Thus, in the example given in Phrases and Sentences,

Es würde mir lieb ſein, etwas Näheres zu erfahren,
I should be glad to hear more particulars,

the condition is implied in the infinitive „zu erfahren." The complete sentence might be written

Es würde mir lieb ſein, wenn ich etwas Näheres erführe.

Other examples are:

Ohne den Phonographen hätte er die richtige Ausſprache des Deutſchen nie erlernt, or würde er . . . . erlernt haben.
Without the phonograph, he would never have learned the right pronunciation of German.

This sentence represents some such sentence as the following, the condition being implied in the preposition „ohne:"

Wenn er den Phonographen nicht gehabt hätte, hätte er . . . .

Er war mir bereits 100 Mark ſchuldig, andernfalls hätte ich ihm das Geld gegeben, or würde ich . . . . gegeben haben.
He already owed me 100 Marks, otherwise I should have given him the money.

This sentence may be regarded as elliptical for:

Wenn er mir nicht bereits 100 Mark ſchuldig geweſen wäre, hätte ich . . . . . .

Ich hatte keine Zeit mehr, ſonſt wäre ich noch eine Stunde geblieben, or würde ich . . . . geblieben ſein.
I had no more time, otherwise I would have stayed an hour longer.

This sentence may be regarded as elliptical for:

Wenn ich Zeit gehabt hätte, wäre ich . . . . . .

In the two last examples the conditions are implied in the adverbs „andernfalls" and „ſonſt," respectively.

The subjunctive used in such sentences, conclusions to implied conditions, is called the **potential subjunctive.**

You will notice from the foregoing examples that when the condition is implied by an infinitive, the conditional mode is used, while in other cases both the subjunctive and conditional is employed. This is general usage, though not a strict rule.

2. Diplomatic subjunctive (see Lesson XXV, Art. **5**).

3. The noun „der Wille" rarely „Willen" is declined like „der Name, der Glaube, der Friede." „Willens" is a genitive used adjectively (see Art. **13** below).

The noun „der Nachbar" has two declensions for the singular; viz., „des Nachbars, dem, den Nachbar" and the regular forms that it should have by virtue of being a noun of the fourth class; viz., des, dem, den Nachbarn" (see Lesson XIII, Art. **1**).

4. When a proper name follows a title preceded by the article, the title is declined and the name is not; but if no article precedes the title, the name is declined (that is, it takes the ending **s** in the genitive case) and the title is left unvaried, except in the case of „Herr," "Mr.," which is always declined. Thus,

das Haus des Fürſten Bismark, } *the house of Prince Bismark.*
but das Haus Fürſt Bismarks, }

das Haus des Herrn Müller, } *the house of Mr. Mueller.*
Herrn Müllers Haus, }

The titles „Profeſſor, Doktor," and some others are often, however, left undeclined even after the article. Thus it is right to say both

Der Rat des Profeſſors Müller and des Profeſſor Müller.

When two titles precede the proper name, the second is not declined. Thus,

das Buch des Profeſſors Doktor Müller, *the book of (Prof.) Dr. Mueller.*
Profeſſor Doktor Müllers Buch, (*Prof.*) *Dr. Mueller's book.*
Herrn Profeſſor Müllers Hut, (*Mr.*) *Prof. Mueller's hat.*

5. A form of the possessive pronominal adjective is used here that has not occurred in the previous lessons. It is the form that is sometimes used, though not very often, predicatively like other adjectives. As you know, adjectives used predicately are invariable (see Lesson III, Art. **5**). These possessive adjectives are:

SINGULAR	PLURAL
mein, dein, ſein, ihr, ſein,	unſer, euer, ihrer, Ihrer.
mine, thine, his, hers, its,	*ours, yours, theirs, yours.*

Reread the following articles about the possessive pronouns and pronominal adjectives: Lesson XIII, Art. **9** and Lesson XVII, Art. **7**. You have now had altogether five forms of the possessive, four of which are rendered in English by "mine, thine, his, hers," etc.

Example:

Iſt das Ihr Hut? { (*a*) es, dies, das iſt **meiner**; (*b*) es, dies, das iſt **der meine**; (*c*) es, dies, das iſt **der meinige**; (*d*) er iſt **mein** } *Is that your hat?— Yes, it is mine.*

Forms (*a*), (*b*), and (*c*) may be used promiscuously, though form (*b*) is less common than the other two, and form (*a*) is used in conversation more than in writing. Form (*c*) is most common. There is a difference of meaning between these three forms and the fourth (*d*). The latter denotes ownership simply. Thus, „der Hut iſt mein" means that the hat belongs to me, is my exclusive property. The only distinction the possessive puts to the hat is that it is mine, separating it from all other objects that are not mine. This appears even more pregnant in the example of Phrases and Sentences „Was mein iſt, iſt auch ſein" "all that is mine, is his also." The other three forms (*a*), (*b*), and (*c*), however, not only denote ownership, but also serve to distinguish the object owned from a class of similar objects. Thus „dieſer Hut iſt der meinige" means that of *all the hats* that are not mine, this hat is the one that is mine.

In consequence of this distinction, forms (*a*), (*b*), and (*c*),

having selective power, should be used after the indefinite subjects „es, das" and „dies," while form (*d*) cannot be used after these subjects (see above examples) unless they refer to a neuter noun and are then not indefinite but definite subjects. Thus,

Iſt dies Ihr Haus?
Gehört dies Haus Ihnen? } —Ja, es iſt mein.

Does this house belong to you? —Yes, it is mine.

But Iſt das Ihr Wagen?
Gehört Ihnen jener Wagen? } Ja, er iſt mein (not es iſt mein, but es iſt der meinige).

6. When a relative pronoun follows directly after a personal pronoun of the first or second person, the short relative „der, die, das" rather than „welcher, welche, welches" is used. Thus,

Ich, der (not welcher) ich nur ein einfacher Kaufmann bin.
I, who am only a plain tradesman.

Usually, as in this example, the personal pronoun is repeated after the relative and the verb stands in the person of that pronoun. If the pronoun is not repeated, the verb stands in the third person. Thus,

Ich, der nur ein einfacher Kaufmann **iſt.**
I, who am only a plain tradesman.

Du, der **du** ſtets mein beſter Freund geweſen **biſt.**
Thou, who hast been always my best friend.

or Du, der ſtets mein beſter Freund geweſen **iſt.**
Thou, who has been always my best friend.

But the third personal pronoun is not repeated, nor is the relative confined to the short form „der, die, das." Thus,

Er, der (or welcher) nie mein Freund **war.**
He, who never was my friend.

7. In Lesson XIV, Art. **14**, the adverbial use of the superlative with „am" was studied. Here the adverbial superlative is used with „aufs." There are these differences between the uses of „am" and „aufs."

First, with regard to the case, „am" stands for „an dem" and thus indicates the dative case, consequently „am beſten"; „aufs" stands for „auf das" and indicates the accusative; thus, „aufs beſte."

Second, with regard to the meaning which will be most easily understood from an example:

Emil hat ſeine Arbeit am beſten gemacht (beſſer als alle anderen).

Emil has done his work best (better than all the others).

Er hat ſeine Arbeit aufs beſte gemacht.

He has done his work in the best possible manner.

Similarly „aufs genauſte," "in the minutest way possible, most minutely."

8. The phrase „es fragt ſich" is similar to „es handelt ſich." See Lesson XVII, Art. **11.** Such impersonal and reflexive uses of intransitive verbs is quite common in German. The following are examples:

Es ſchläft ſich gut in einem ſolchen Bette.
It is nice sleeping in such a bed.

Es geht ſich gut auf dieſer Straße.
It is good walking in this street.

Es ſchreibt ſich gut auf dieſem Papier.
It is good writing on this paper.

9. Note the accent in the verbs „überbringen" and „unternehmen." Their prefixes are inseparable.

10. The present participle of a transitive verb used, as in this example, as an attributive adjective with „zu" has a passive meaning and denotes that the action of the verb will possibly or necessarily take place. Thus,

Die zu unternehmenden Schritte.

The steps to be undertaken, that should, must, or *will be undertaken.*

Compare also Lesson XIX, Art. **9.**

11. „Bezüglich" may be an adjective construed with the preposition „auf" or, as in this lesson, an adverb. As an adverb it has the nature of a preposition governing the genitive case. Thus,

ADJECTIVE

Die auf den Fall bezüglichen Briefe.
The letters referring to the case.

ADVERB

Bezüglich der weiteren Ausbildung.
In reference to the further education.

12. „Soweit (als)" is a subordinating conjunction.

13. There are a few adjectives used attributively that are indeclinable. Of these „willens," "willing," „dergleichen," "like, such like, the like," and „genug," "enough" are examples. There are other adjectives that are used only predicatively and thus are also indeclinable, of these you know „allein," "alone," „bereit," "ready."

DRILL

(See Art. 1.)

Es würde mir lieb sein, gelegentlich etwas Näheres über ihn zu erfahren.

I would like by and by to hear more about him.

Hast du heute abend etwas zu thun, Emma?—Nein, lieber Mann.—Würde es dir Freude machen, wieder einmal ins Theater zu gehen?—Ja, es würde mir große Freude machen.

Haben Sie Herrn Schwarz schon begrüßt? Er ist seit gestern wieder von seiner Reise zurück.—Nein, ich würde mich freuen ihn wiederzusehen.

Haben Sie neuerdings Briefe aus London erhalten?—Nein, leider nicht; es würde mir sehr angenehm sein, wieder einmal etwas von unseren Freunden jenseits des Kanals zu hören.

Ohne den Phonographen hätte er die richtige Aussprache des Deutschen nie erlernt, or **würde er . . . nie erlernt haben.**

Without the phonograph he would never have learned the right pronunciation of German.

Hat Ihnen mein Freund eine Stellung verschafft?—Jawohl, ich danke Ihnen vielmals; ohne Ihr Empfehlungsschreiben hätte ich sie nicht bekommen, or würde ich sie nicht bekommen haben.

Ihr Neffe, so erfahre ich, besucht die Universität. Hat er denn die nötige Vorbildung dazu?—Selbstverständlich; ohne dieselbe hätte er doch die nötige Reifeprüfung nicht bestehen können, or würde er . . . nicht haben bestehen können.

Er war mir bereits 100 Mark schuldig, andernfalls hätte ich ihm das Geld gegeben, or **würde ich ihm das Geld gegeben haben.**

He owed me 100 marks already, otherwise I would have given him the money.

Ich wundere mich, Sie schon wieder hier zu sehen.—Man schrieb mir, daß mein lieber Papa krank geworden sei, und da kam ich so schnell als möglich nach Hause; andernfalls wäre ich noch einige Wochen in Zürich geblieben, or würde ich . . . . geblieben sein.

Warum haben Sie mir nicht geschrieben, daß Sie Geld brauchten? Ich hätte es Ihnen gern gegeben, or ich würde es Ihnen gern gegeben haben.—Ich wußte leider Ihre Adresse nicht, andernfalls würde ich mir erlaubt haben, or hätte ich mir erlaubt, Sie darum zu bitten.

Ich hatte keine Zeit mehr, sonst wäre ich noch eine Stunde länger geblieben, or **sonst würde ich noch eine Stunde geblieben sein.**

I had no more time, else I should have stayed another hour.

Was! Sie sind schon müde? Sie sind nie Soldat gewesen, sonst würden Sie von einem so kleinen Spaziergang nicht so müde sein, or sonst wären Sie . . . . . .

Sind Sie krank?—Ja, ich bin krank, sonst wäre ich doch nicht zu Hause, sondern im Geschäft, or sonst würde ich . . . . sein.

Was will Ihr Sohn werden?—Er ſoll ein praktiſches Fach ergreifen, obwohl er mehr zu philoſophiſchen Studien neigt. Ich habe leider zu wenig Geld, um ihn auf die Univerſität zu ſchicken, ſonſt thäte ich es gewiß, or ſonſt würde ich es gewiß thun.

(See Art. 4.)

Herr Krauſe holt Profeſſor Doktor Müllers Rat ein.

Mr. Krause seeks the advice of Professor Doctor Mueller.

Wem gehört das neue Haus dort?—Das iſt das Haus des Profeſſors Müller.

Weſſen Landgut liegt nahe der Station Freienwalde?—Das Landgut des Barons Karl von Wülzen.

Iſt das nicht der Wagen des Doktors Krauſe? Iſt jemand krank im Hauſe?—Nein, der Doktor wohnt in dieſem Hauſe.

Haben Sie bereits die Bekanntſchaft unſeres neuen Betriebsingenieurs Walter gemacht?—Nein, ich hatte noch nicht das Vergnügen.

Kennen Sie Profeſſor Müllers neueſtes Werk über die Ausſprache des Engliſchen?—Nein, und ich will es auch nicht leſen; dergleichen Bücher ſind mir zu trocken.

Haben Sie Ingenieur Walters neue Dampfmaſchine ſchon in Augenſchein genommen?—Ja, ich habe ſie mir geſtern angeſehen.

Kennen Sie Herrn Müllers älteſte Tochter?—Ja, ich kenne ſie ſehr gut; wir ſind zuſammen in die Schule gegangen.

Was denken Sie von Fräulein Brauns neuem Hut?—Ich finde ihn zu auffallend, gar nicht paſſend für ein ſo junges Mädchen.

Wem gehört dieſer Hut?—Das iſt Herrn Profeſſor Müllers Hut.

Wo waren Sie heute vormittag?—Ich war in der Hochſchule; ich habe einem Vortrage des berühmten Profeſſors Doktor Beinſchneider beigewohnt.

(See Art. 5.)

Was mein iſt, iſt auch ſein.

What is mine, is his as well.

Wem gehören dieſe Sachen hier?—Der Überzieher und der Hut ſind mein, der Regenſchirm gehört dem Paul, und die Bücher gehören dem Emil.

Gehört Ihnen das Haus, in dem Sie wohnen?—Nein, der Grund und Boden iſt mein, das Haus aber gehört meiner Frau.

Ich brauche 200 Mark, kann dein Vater ſie mir geben?—Nein, leider nicht. Er hat zwar ſoviel Geld zu Hauſe, aber es iſt nicht ſein, es gehört ſeinem Prinzipal.

Dein iſt das Reich und die Kraft und die Herrlichkeit.
Thine is the kingdom and the power and the glory.

(See Art. 6.)

Ich, der ich nur ein einfacher Kaufmann bin.
I, who am only a plain tradesman.

Vater unſer, der du biſt im Himmel.
Our father, who art in heaven.

Ich kann mir nicht vorſtellen, wie Herr Watkins hat Konſul werden können; er, der ganz und gar keine Kenntniſſe hat, während ich, der ich die Univerſität beſucht habe, mit einer Stellung als Buchhalter zufrieden ſein muß.

Wie konnteſt du mir das anthun, Alfred! Du, der ſtets mein beſter Freund war, der du mir ſtets geholfen haſt.

Der Chor hat heute ſehr ſchlecht geſungen.—Das kannſt du nicht beurteilen, du, der du nichts von Muſik verſtehſt, or du, der nichts von Muſik verſteht.

Bitte, geben Sie mir etwas zu eſſen. Sie wiſſen nicht, was es heißt, hungrig zu ſein; Sie, der Sie nie Hunger gelitten haben.

(See Art. 7.)

Ich will ihn aufs genaueſte prüfen.
I shall examine him most minutely.

Johann, gehen Sie auf die Poſt und geben Sie dieſes Telegramm auf, dann beſorgen Sie mir ein Billet erſter Klaſſe nach Berlin, und beſtellen Sie eine Droſchke. Verſtanden?—Jawohl, gnädiger Herr; ich werde alles aufs beſte beſorgen.

Hat euch die Spazierfahrt über den See Vergnügen gemacht? —Ja, wir haben uns aufs allerschönste unterhalten.

Herr Inspektor, haben Sie endlich erfahren, wer das Geld genommen hat?—Nein, leider nicht, ich habe die Sache zwar aufs genaueste und gründlichste untersucht, aber ich habe den Schuldigen nicht finden können.

(See Art. 8.)

Es fragt sich nun in erster Linie, welche Vorbildung er genossen hat.

The question is now, in the first place, what previous education he has received.

Kellner, bringen Sie mir, bitte, einen anderen Stuhl; es sitzt sich nicht bequem in diesem.—Sehr wohl, mein Herr.

Ich habe hier neulich eine Schachtel Schreibfedern gekauft, mein Fräulein. Die Federn sind aber zu hart und zu spitz, es schreibt sich nicht gut damit. Wollen Sie sie mir nicht gütigst umtauschen?—Gewiß, gnädige Frau, mit Vergnügen.

Ihr neuer Wagen ist sehr bequem, Herr Doktor; es fährt sich gut darin.—Ja, er ist sehr bequem. Bei den schlechten Straßen außerhalb der Stadt ist das aber auch nötig.

Wann haben Sie diese neuen Wege in Ihrem Garten anlegen lassen? Es geht sich gut darauf.—Ich habe sie im Frühjahr machen lassen.

(See Art. 9.)

Überbringen, unternehmen.

To deliver, to undertake.

Bitte, überbringen Sie diesen Brief dem Herrn Professor; ich werde warten, bis Sie zurückkommen.—Sehr wohl, mein Herr.

Was wollte Herr Meier bei dir?—Er hat mir einen Besuch gemacht und mir freundliche Grüße von meinem Vetter in Bremen überbracht.

Ich habe Ihnen viele Grüße von Ihren Freunden in New York zu überbringen, Herr Jones.—Danke herzlich, wie geht es ihnen allen?—O, sie sind alle gesund.

Was beabsichtigen Sie heute nachmittag zu unternehmen?—Ich weiß noch nicht, entweder gehe ich ins Theater oder bleibe zu Hause.

Meier und Sohn haben eine neue Fabrik gebaut; glauben Sie nicht, daß Sie da ein wenig zu viel unternommen haben?—Ich glaube nicht; Meier unternimmt nichts, wovon er nichts versteht.

(See Art. 10.)

Die zu unternehmenden Schritte.

The steps to be undertaken.

Herr Kempe, ich muß auf einige Tage verreisen. Ich hoffe, daß Sie alles aufs beste besorgen werden. Hier sind die abzuliefernden Waren, hier die zu beantwortenden Briefe und hier die zu bezahlenden Rechnungen.—Sehr wohl, Herr Schwarz.

Wie weit sind Sie mit Ihrer neuen Zuckerfabrik, Herr Baron?—Die Hauptgebäude sind bereits unter Dach, und die aufzustellenden Maschinen sind unterwegs.

(See Art. 11.)

Unser gemeinsamer Freund schreibt, daß Sie einen Rat bezüglich der weiteren Ausbildung Ihres Sohnes wünschen.

Our mutual friend writes that you wish advice in reference to the further education of your son.

Herr Müller, seien Sie so freundlich und bringen Sie mir alle auf die neue Spinnerei bezüglichen Baupläne, Rechnungen und so weiter.—Sehr wohl Herr Schwarz.

Haben Sie Herrn Schmidt geschrieben, daß wir seine Waren nicht vor dem ersten Juli abliefern können?—Jawohl, ich habe ihm die darauf bezüglichen Mitteilungen gemacht.

Sie schrieben mir, daß Sie wissen möchten, warum wir Ihnen die Waren nicht zu dem alten Preise liefern können. Bezüglich dieser Angelegenheit wollen Sie sich gütigst an unseren Vertreter in Hamburg wenden, der Ihnen die Gründe erklären wird.

Bezüglich Ihres letzten Schreibens vom 21. Juni machen wir Ihnen die Mitteilung, daß wir mit dem uns gelieferten Phonographen vollkommen zufrieden sind.

(See Art. 12.)

Soweit ich das beurteilen kann, dürften seine Kenntnisse etwa denen eines Schülers unserer Gymnasien entsprechen.

So far as I can judge, his acquirements will about correspond to those of a pupil of our gymnasiums.

Wie alt denken Sie wohl, daß die Kirche dort ist?—Soweit ich das beurteilen kann, ist sie etwa 300 Jahre alt.

Haben Müllers außer dem Sohne, welcher jetzt an der Universität studiert, noch andere Kinder?—Soweit ich weiß, nicht.

Giebt es in Berlin außer der Kirche in der Brüderstraße noch andere amerikanische Kirchen?—Soweit ich weiß, giebt es nur die eine.

(See Art. 13.)

Ich habe kein Verständnis für dergleichen Dinge, und bin willens ihn gewähren zu lassen.

I have no understanding for things of that sort, and am willing to let him do as he likes.

Haben Sie jemals die Werke Darwins gelesen?—Nein, ich bin Kaufmann und habe dergleichen Studien nie betrieben.

Haben Sie schon erfahren, was man über Müllers spricht?—Nein, und ich will mit dergleichen Angelegenheiten auch nichts zu thun haben; lassen Sie mich zufrieden! (Leave me alone!)

Haben Sie genug Geld, oder soll ich Ihnen etwas geben?—Nein, ich danke Ihnen sehr, ich habe vollständig genug Geld.

Sind Sie allein, Herr Doktor?—Ja, warum?—Ich möchte mit Ihnen über eine Angelegenheit sprechen, die niemand hören darf.

Sind Sie willens, die Arbeiten sofort aufzunehmen?—Gewiß, ich möchte so bald wie möglich fertig werden.

Sind Sie bereit, die Arbeit zu unternehmen?—Jawohl, und ich möchte so bald wie möglich damit anfangen.

(„befreunden, befreundet")

Wir sind Nachbaren und eng befreundet.

We are neighbors and close friends.

Sind Sie mit Herrn Schwarz befreundet?—Ja, ich bin schon seit langen Jahren eng mit ihm befreundet. Wir haben zusammen die Universität besucht.

Wollen Sie mir gefällig sein?—Gewiß, mit Vergnügen; was kann ich für Sie thun?—Sie sind mit dem amerikanischen Konsul befreundet, nicht wahr?—Ja.—Ich wollte Sie bitten, mir ein Empfehlungsschreiben an ihn zu geben.—Das will ich thun.

Kennen Sie jemanden in Berlin?—Nein.—Dann will ich Ihnen einen Brief an einen mir befreundeten Geschäftsmann mitgeben.

Wo haben Sie das Weihnachtsfest verlebt?—In einer befreundeten Familie in Potsdam.

Wollen Sie Deutschland wieder verlassen?—Ja; es gefällt mir hier nicht; ich kann mich mit den hiesigen Verhältnissen nicht befreunden.

(„bewähren, bewährt")

Ich möchte meinen Sohn unter bewährter Leitung wissen.

I should like to know my son under approved guidance.

Sind Sie nicht wohl?—Nein, ich habe eine Erkältung im Halse.—Da will ich Ihnen ein altes bewährtes Mittel geben; ich habe noch eine Flasche davon zu Hause.

Wie bewährt sich Ihre neue Dampfmaschine?—Sie bewährt sich ausgezeichnet, wir sind sehr damit zufrieden. Falls sie sich noch ein Jahr so gut bewährt, bestellen wir noch eine zweite.

Wie hat sich die Medizin bewährt, die ich Ihnen verschrieben habe?—Sehr gut, Herr Doktor, in der That; ich kann bereits viel freier atmen.

(„dauern")

Es dürfte nicht allzulange dauern, ihn für die Universität vorzubereiten.

It will probably not take very long to prepare him for the university.

Wollen Sie auf mich warten? Ich komme innerhalb einer halben Stunde zurück.—Nein, das dauert mir zu lange.

Wie lange wird es noch dauern, bis wir in Hamburg ankommen?—Es dauert jetzt nicht mehr lange; in zwei Tagen sind wir dort.

Ich wollte warten, bis es aufhörte zu regnen, aber es dauerte mir zu lange, und da habe ich mir eine Droschke genommen und bin gefahren.

(„sich entschließen")

Er hat sich bis jetzt zu nichts Bestimmtem entschlossen.

He has as yet not resolved upon anything definite.

Was werden Sie diesen Sommer unternehmen?—Ich habe mich noch nicht entschlossen, ob ich nach Wiesbaden oder an die See gehe.

Warum reisen Sie nicht einmal nach Amerika und besuchen Ihre Verwandten dort?—Ich kann mich zu der Reise nicht entschließen, es ist zu weit, und ich fürchte mich vor dem Wasser.

Sie müssen sich endlich einmal entschließen, mein liebes Fräulein, etwas für Ihre Gesundheit zu thun. Falls Sie es nicht thun, werden Sie nicht mehr lange leben.

Hat Ihre Frau Gemahlin sich bereits entschlossen, wo sie den Sommer verleben will?—Nein. Ich wünschte, sie entschlösse sich bald, damit ich die nötigen Vorbereitungen treffen könne.

(„entsprechen")

Die amerikanischen Hochschulen entsprechen ungefähr den deutschen Gymnasien.

The American high schools just about correspond to the German gymnasiums.

Denken Sie nicht, Herr Doktor, daß es besser ist im Sommer kein Eiswasser zu trinken?—Gewiß, das entspricht vollständig meiner Ansicht.

Es entspricht der Gesinnung eines rechten Christen, denen zu verzeihen, die uns Böses gethan haben.

Wie viel ist ein amerikanischer Dollar wert?—Ein amerikanischer Dollar entspricht ungefähr der Summe von vier Mark in deutschem Gelde.

Nun, Herr Meier, wie sind die Geschäfte diesen Winter ausgefallen?—Ganz meinen Wünschen entsprechend.

Liebe Marie, ich habe mir für heute abend ein paar Freunde eingeladen; sei so gut und mache entsprechende Vorbereitungen.

REVIEW AND CONVERSATION

Wo und um welche Zeit kann ich Herrn Profeſſor Müller am beſten treffen?

Where and at what time can I best meet (Professor) Doctor Mueller?

Er lieſt vormittags von 10 bis 12 Uhr. Wenn Sie demnach eine halbe Stunde vorher in die Univerſität gehen, treffen Sie ihn beſtimmt dort.

He lectures (*literally*, reads) from 10 to 12 o'clock. If you, therefore, go to the university half an hour before, you will surely meet him there.

Ich fürchte nur, daß ich ihn vielleicht ſtören könnte. Er wird ſich um dieſe Zeit auf ſeinen Vortrag vorbereiten wollen.

I am only afraid that I might possibly (*literally*, could perhaps) disturb him. At that time he probably wants to prepare himself for his lecture.

O behüte, nein! Der alte Herr braucht ſich nicht vorzubereiten; der hat ſeine Vorträge genügend im Kopfe.

O mercy, no! The old gentleman does not need to prepare himself; he has his lectures sufficiently in his head.

Nun, wenn Sie meinen, will ich Ihrem Rate folgen.

Well, if you think so, I will follow your advice.

Darf man wiſſen, was Sie von ihm wollen? Ich bin nämlich eng befreundet mit ihm und könnte Ihnen vielleicht helfen.

May one know, what you want of him? I am (namely) a close friend of his (*literally*, closely befriended with him) and could perhaps help you.

Was Sie nicht ſagen! Das trifft ſich ja ausgezeichnet. Sie können mir allerdings gefällig ſein, wenn Sie wollen. Meine Schweſter in New York ſchreibt mir, daß ſie ihren älteſten Jungen zum Zweck ſeiner weiteren Ausbildung nach Berlin ſchicken wolle.

You don't say so! That is a happy coincidence (*literally*, that meets itself excellently, *see Art. 8*). You can indeed be of service (*literally*, obliging) to me, if you wish to. My sister in New York writes me that she wants to send her oldest boy to Berlin for (the purpose of) his further education.

Was will er denn werden?

What does he want to become?

Ja, das weiß ich ſelber noch nicht. Darüber hat man mir nichts geſchrieben.

Well, that I do not know myself as yet. They have written me nothing about it.

Wie alt iſt denn Ihr Neffe?

How old is your nephew?

18 Jahre.

18 years.

Nun, da hat er allerdings noch Zeit, ſich zu entſchließen, welchem Fache er ſich widmen will. Wiſſen

Well, then he still has time enough to come to a conclusion, as to what profession he wishes to

REVIEW AND CONVERSATION—(Continued)

Sie, welche Vorbildung er genoſſen hat?

devote himself. Do you know what preliminary education he has had?

Ja, er hat in New York die Hochſchule beſucht und ſeine Reifeprüfung mit Numero 1 beſtanden. Ich habe daher keinen Zweifel, daß er genügende Kenntniſſe hat, um ſofort eine der hieſigen Hochſchulen beſuchen zu können.

Yes, he has attended the high school in New York and has passed his maturity examination with "number 1." I have no doubt, therefore, that he has sufficient knowledge to enable him to attend one of our high schools at once.

Das möchte ich nicht ſo ganz ſicher behaupten, Herr Nachbar. Sie müſſen nämlich wiſſen, daß die Hochſchulen in Amerika nicht den unſrigen entſprechen; ja, nicht einmal unſeren Gymnaſien, obwohl ſie dieſen am nächſten kommen. Es fragt ſich daher, ob Ihr Neffe im ſtande ſein wird, ohne weiteres die Univerſität oder eine unſerer anderen Hochſchulen zu beſuchen. Außerdem fragt es ſich auch, ob ihm das Deutſche geläufig genug iſt.

I would not like to assert that quite so firmly, neighbor. You must know, namely, that the high schools in America do not correspond to ours; nay, not even to our gymnasiums, though they come nearest to these. It is a question, therefore, whether your nephew will immediately be able to attend (*literally*, without something further) the university or one of our other high schools. Besides this it is also a question, whether he is strong enough in German (*literally*, whether German is fluent enough to him.)

O, bezüglich deſſen habe ich keine Angſt. Meine Schweſter und ihr Mann halten ſehr darauf, daß die Kinder deutſch ſprechen.

O, I have no fear in reference to that. My sister and her husband make it a point (*literally*, hold very on it) for the children to speak German.

Es wäre eine Seltenheit für mich, einen jungen Deutſchamerikaner ein geläufiges Deutſch ſprechen zu hören. Meinen Erfahrungen nach iſt es bei dieſen jungen Leuten meiſtens ſchlecht beſtellt damit.

It would be a rare thing for me to hear a young German-American speak fluent German. According to my experiences these young people are generally pretty badly off in that respect (*literally*, with these young people it is generally badly managed therewith).

Nun, Sie werden ja hören. Ihnen, der Sie als mein nächſter Nach-

Well, you will hear, I dare say (ja). It will be to you, who, as

REVIEW AND CONVERSATION—(Continued)

bar das Recht dazu haben, werde ich meinen Neffen ja zu allererſt vorſtellen.

my next-door neighbor, has the right to it, that I shall introduce my nephew first of all.

Das hoffe ich. Doch kommen wir auf die Angelegenheit zurück, von der wir ſprachen! Wie kommen Sie darauf, den Rat des Herrn Profeſſors Doktor Müller einzuholen?

I hope so. But let us return to the matter we were talking about! How do you come to seek the advice of (Professor) Doctor Mueller?

Das will ich Ihnen ſagen. Ich habe einen Geſchäftsfreund in Boſton, deſſen Sohn ſich auch längere Zeit in Berlin aufhielt und Schüler des Profeſſors war. Ich nehme daher an, daß er der richtige Mann iſt, mir einen Rat in Bezug auf die zu unternehmenden Schritte zu geben. Mein Neffe befindet ſich ja ungefähr in derſelben Lage wie jener junge Mann.

I will tell you. I have a business friend in Boston, whose son stayed in Berlin for a certain length of time too and who was a pupil of the professor. I suppose, therefore, that he is the right man to give me advice with regard to the steps to be undertaken. My nephew is in much the same situation as that young man.

Ganz richtig. Profeſſor Müller iſt ohne Zweifel ein ſehr bedeutender Mann, ſonſt wäre er nicht an der Berliner Univerſität. Andrerſeits aber beſchäftigt er ſich nur mit philoſophiſchen Studien, und wenn Ihr Neffe etwa mehr zu einem praktiſchen Fache neigt, würde ich Ihnen empfehlen, Herrn Ingenieur Kempe um Rat zu fragen.

Quite right. Professor Mueller is without doubt a very eminent man, else he would not be at the Berlin university. But on the other hand he occupies himself only with philosophical studies, and if your nephew, perchance, inclines more to a practical profession, I would recommend you to ask advice of Engineer Kempe.

Ich kann ja beiden Herren einen Beſuch machen. Kennen Sie Herrn Kempe auch?

I may—there is no reason why not (ja)—pay a visit to both of the gentlemen. Do you know Mr. Kempe too?

O ja, ſehr gut ſogar. Ich will Ihnen Empfehlungsſchreiben an die Herren mitgeben, wenn Sie wünſchen.

O yes, and very well, too. I will give you letters of recommendation to the gentlemen, if you wish.

Das wäre mir ſehr lieb, in der That. Wann kann ich ſie haben?

That would be very agreeable to me, indeed. When can I have them?

REVIEW AND CONVERSATION—(Continued)

Heute abend, wenn es nicht zu spät wird, andernfalls morgen früh. Entweder bringe ich sie selbst her oder ich lasse sie Ihnen durch meinen Sohn überbringen.

Tonight, if it is not too late (*literally*, if it does not become too late), otherwise early tomorrow. I will either bring them here myself or have them delivered to you by my son.

Herzlichen Dank. Auf Wiedersehen!

Many thanks. Au revoir.

Bitte recht sehr. Adieu.

Do not mention it. Good by.

***

Sie sind wohl augenblicklich sehr beschäftigt, Herr Hoffmann? Man sieht sie ja nirgends mehr?

You are at present very much occupied, I dare say (wohl) Mr. Hoffmann? You are seen nowhere any more.

Ja, mein Prinzipal ist schon seit vier Wochen verreist, und da liegt die Leitung des Geschäfts gänzlich mir allein ob.

Yes, my chief has been away on a trip for four weeks (*literally*, is away on a trip since four weeks already), and so the management of the business is incumbent on me entirely.

Ihr Prinzipal kann froh sein, daß er einen so bewährten Vertreter hat. Wie lange sind Sie schon bei ihm?

Your chief may be glad, that he has so approved a substitute. How long have you been with him?

Fünfzehn Jahre. Ich gedenke aber am ersten Oktober meine Stellung aufzugeben.

Fifteen years. I intend though to give up my position on October first.

Sie machen doch wohl nur Spaß!? Warum denn? Ist die Stellung nicht einträglich genug?

You are only joking, I dare say!? Why, pray? Is the position not lucrative enough?

O ja, bezüglich dessen könnte ich wohl zufrieden sein, aber Herr Schwarz ist sehr leidend und will sich zur Ruhe setzen, und seinem Sohne das Geschäft überlassen. Dieser aber, soweit ich ihn beurteilen kann, ist ein Mensch, der für meine Ideen ganz und gar kein Verständnis hat; ich glaube daher, daß ein gemeinsames Handeln unmöglich sein würde. Er ist einer von denen, die in allem ihren eigenen Willen haben müssen.

O yes, I could be well satisfied as far as that is concerned (*literally*, in reference to that), but Mr. Schwarz is a sick man (*literally*, very suffering) and wants to retire (*literally*, set himself to rest) and will leave the business to his son. But the latter, as far as I can judge him, is a person who has no understanding for my ideas at all; I believe, therefore, that mutual action would be impossible. He is one of those, that will have their own way (*literally*, will) in everything.

REVIEW AND CONVERSATION—(Continued)

Mit ſolchen Geſinnungen dürfte er nicht allzulange Erfolg haben. Was gedenken Sie nachher zu unternehmen?

I dare say that he will not have success over long with such sentiments. What do you intend to undertake afterwards?

Mein Prinzipal will mir eine Stellung in der Fabrik ſeines Bruders verſchaffen, bei der er auch intereſſiert iſt, und welche den größten Teil ihrer Waren an uns liefert. Er ſagte mir, daß ſein Bruder einen erfahrenen Kaufmann brauche, und daß er willens ſei, dieſelbe Summe monatlich zu bezahlen, die ich bis jetzt erhalten habe. Es ſei ihm in erſter Linie darum zu thun,* jemand zu haben, der mit der Ware bereits bekannt ſei. Nebenher glaubt mein Prinzipal auch, daß ich von der Fabrik aus auch die Angelegenheiten ſeines Sohnes werde im Auge behalten können, ohne ihm nahe zu treten. Er ſieht es gar nicht gerne, daß ich gehen will.

My chief is going to get me a position in his brother's factory in which he is interested as well, and which furnishes the greater part of their wares to us. He told me that his brother needs an experienced business man, and that he is willing to pay the same sum per month that I have been getting until now. He is anxious,* in the first place, to have some one who is already acquainted with the goods. Incidentally my chief believes also, that I will be able to keep an eye on his son's affairs from the factory, without offending him (*literally*, without stepping near him). He does not like my going at all (*literally*, He does not see it willingly at all, that I want to go).

Auf dieſe Art bleiben Sie ja mit dem alten Hauſe in Verkehr. Ich wünſche Ihnen recht viel Glück. Bevor Sie Berlin verlaſſen, müſſen Sie uns noch recht oft beſuchen. Es iſt jetzt prachtvoll bei uns in unſerem Garten. Das Haus, in dem ich wohne, iſt ſeit einem Monat mein, und ich habe mir ein reizendes Gartenhäuschen bauen laſſen, in dem es

In this manner you remain in communication with the old house. I wish you very good luck. Before you leave Berlin, you must yet visit us frequently. It is splendid at our house in our garden. The house, which I live in, is mine since a month ago, and I have had a lovely garden pavillion built, in which one can chat most agreeable

*This is an idiomatic phrase not literally translatable.

Es iſt mir Es iſt dir Es iſt ihm u. ſ. w.	darum zu thun,	*I am* *thou art* *he is* *etc.*	*anxious.*

REVIEW AND CONVERSATION—(Continued)

ſich bei einer Taſſe Kaffee und einer guten Cigarre aufs angenehmſte plaudert.	over a cup of coffee and a good cigar.
Das muß ich mir anſehen! Wenn Sie geſtatten, gebe ich mir die Ehre am nächſten Sonntag.	I must have a look at that! If you permit I shall give myself the honor next Sunday.
Gut, ich erwarte Sie. Adieu.	Very well, I expect you. Good by.
Adieu.	Good by.

COMMON PHRASES

die Empfehlung	the recommendation; respects, compliments
bitte, machen Sie ihm meine Empfehlung	please, present my compliments to him, remember me to him
die Erfahrung	the experience, knowledge, practice
in Erfahrung bringen	to learn
traurige Erfahrungen machen	to have sad experiences, to be sorely tried
das Fach	the province, department, profession, line of business; compartment, partition
dies ſchlägt nicht in mein Fach / das iſt nicht mein Fach	this is out of my line
ein Mann vom Fach	a man of the craft
unter Dach und Fach	housed
die Kenntnis	the information, notice
einen in Kenntnis ſetzen von etwas / einem etwas zur Kenntnis bringen	to apprise one of something
der Nachbar	the neighbor
mein nächſter Nachbar	my next-door neighbor
die Reife	the ripeness, maturity
zur Reife kommen	to ripen, to attain maturity, to mellow
das Schreiben	the writing, letter
Ihr wertes Schreiben vom 1. Juni	your favor of June 1st
das Verſtändnis	the understanding
in einem guten Verſtändnis mit einem leben	to live on good terms with one
einem zum Verſtändnis von etwas helfen	to put one up to something

COMMON PHRASES—(Continued)

der Wille	the will
einem zu Willen ſein einem zu Willen leben	to comply with one, to please one
nicht zu Willen ſein	to disoblige
ohne mein Wiſſen und Willen	without my knowledge and consent
ſeinen eigenen Willen haben wollen	to want to have a will of one's own
mit Willen	on purpose, intentionally
dauern	to last, to continue, etc.
es dauerte nicht lange da kam er	it was not long before he came
dieſe Waren dauern nicht	these goods do not last
verſchaffen	to procure, to provide, to supply
einem Recht verſchaffen	to see justice done to one
einem Arbeit verſchaffen	to procure work for one
ſich Kenntniſſe verſchaffen	to acquire knowledge
ſich Geld verſchaffen	to raise money
vorbereiten	to prepare
ſich auf etwas vorbereiten	to prepare oneself for something
auf das ſchlimſte vorbereitet ſein	to be prepared for the worst
geläufig	fluent, ready, easy
eine geläufige Hand ſchreiben	he writes a fluent hand
eine geläufige Zunge	volubility of speech
mir iſt die Sache nicht geläufig	I am not conversant in *or* with that thing
ſonſt	else, otherwise
er iſt ſonſt ein ehrenhafter Menſch	he is an honorable person otherwise, in other respects
ſonſt etwas, ſonſt noch etwas	anything else
ſonſt nichts als	nothing else but
ſonſtwo	elsewhere
ſonſtwohin	somewhere else
ſonſtnirgends	nowhere else
zufrieden	contented, satisfied
ich bin es zufrieden	well and good
ich bin mit allem zufrieden	it is all the same to me
laß mich zufrieden!	leave me alone!
einen zufrieden ſtellen	to satisfy one, to quiet one
ſich zu frieden geben mit	to acquiesce in

LESSON XXIX

VOCABULARY

die Abſicht,en, *the intention (s), aim(s), purpose(s), design(s).*

die Antwort,en, *the answer (s), reply(ies).*

aufnehmen, *to take up; to receive, to admit.*

ausfallen, *to fall out; to turn out, to prove.*

er fällt aus, *he falls out.*

fiel aus, *fell out.*

(bin) ausgefallen, *fallen out.*

ausſchließlich, *exclusive(ly).*

außerhalb,* *outside.*

begabt, *gifted, clever.*

berechtigen, *to entitle; to give a right, to authorize.*

berechtigt, *entitled; authorized; called for, justified.*

unberechtigt, *unauthorized; uncalled for, unjustified.*

binnen,* *within.*

der Dank, *thanks, gratitude, reward.*

einigermaßen, *in some measure, in some degree, somewhat.*

einleuchten* (with dative), *to be obvious, to be evident to, to seem feasable to.*

einſtweilen, adv., *for the present, in the meanwhile.*

entnehmen,* *to take from; to understand from, to conclude from.*

er entnimmt, *he takes from.*

entnahm, *took from.*

entnommen, *taken from.*

entweder—oder, *either—or.*

enttäuſchen, *to disappoint.*

die Enttäuſchung,en, *the disappointment(s).*

erfolgreich, *successful(ly).*

erforderlich, *requisite, necessary.*

das Ergebnis,ſſe, *the result(s), outcome.*

erlangen, *to obtain.*

erübrigen, *to spare, to save, to lay by;* **es erübrigt**, *it remains.*

geeignet, *suitable; appropriate.*

genügend, *sufficient(ly).*

gleichzeitig, *at the same time, simultaneous(ly).*

griechiſch, *Greek.*

hegen, *to foster, to entertain, to have.*

hierzu, *for this.*

For notice of copyright, see page immediately following the title page

VOCABULARY—(Continued)

heißen,* *to be called; to call; to bid, to command.*

der Hoſpitant,en, *the hearer (s), listener(s)* (not regularly immatriculated student).

das Kolleg,ien, *the lecture(s)* (at college).

Latein, *Latin* (noun).

lateiniſch, *Latin* (adjective).

lehren,* *to teach, to instruct.*

die Liebe, *the love, affection.*

zulieb,* *in favor of, out of love to, to please.*

die Liebenswürdigkeit,en, *the amiability(ies), kindness(es).*

mangelhaft, *deficient, incomplete(ly).*

mißverſtehen,* *to misunderstand.*

mißverſtand, *misunderstood* (imp.).

mißverſtanden, *misunderstood* (past part.).

mitteilen,* *to communicate, to tell.*

die Null,en, *the cipher(s), naught(s), zero(s).*

null, *null, nil.*

die Perſönlichkeit,en, *the personality(ies), person(s).*

der Philolog,en, *the philologist(s).*

die Philologie, *the philology.*

der Philoſoph,en, *the philosopher(s).*

die Philoſophie(e)n, *the philosophy(ies).*

der Privatlehrer, *the private teacher.*

regelrecht, *regular(ly).*

ſcheuen (trans. and reflex.), **ſich—vor,** *to shun, to fear, to mind.*

ſichern,* *to secure.*

der Student,en, *the student (s).*

der Theolog,en, *the theologist(s).*

die Theologie, *the theology.*

tüchtig, *fit, able; great.*

unbedingt, *unconditional(ly), implicit(ly), absolute(ly).*

unterrichten, *to instruct, to teach.*

das Urteil,e, *judgment(s), the decision(s), verdict(s).*

vergelten,* *to retaliate, to repay.*

er vergilt, *he retaliates.*

vergalt, *retaliated* (imp.).

vergolten, *retaliated* (past part.).

die Vorbereitungen, *the preparation(s).*

vorerſt, *firstly, first of all.*

vorſprechen, trans., *to speak before;* intrans., **—bei,** *to call on, at.*

der Vorteil,e, *the advantage (s); the profit(s).*

wachſen, *to grow.*

VOCABULARY—(Continued)

er wächſt, *he grows.*
wuchs, *grew.*
(bin) gewachſen, *grown;* —ſein* (with dative), *to be fit for.*
wahrſcheinlich, *probable(y), like, very likely.*
die Weiſe, *the manner(s), mode(s).*
das Wiſſen, *the knowing, knowledge; the notice.*
die Wiſſenſchaft,en, *the science(s).*
die Naturwiſſenſchaft, *the natural science.*
die Rechtswiſſenſchaft, *the jurisprudence, law.*
das Zeugnis,ſſe, *the testimonial(s), certificate(s).*
das Reifezeugnis, *the certificate of maturity.*
zugehen, *to go to;* —laſſen,* *to send to, to forward to, to let have.*
ging zu, *went to.*
(bin) zugegangen, *gone to.*
zurückkehren, *to return, to come back.*
kehrte zurück, *returned* (imp.).
(bin) zurückgekehrt, *returned,* (past part.).
zuſtimmen* (with dative), *to accede to, to consent to.*
zweifelhaft, *doubtful.*
unzweifelhaft, *doubtless(ly).*

PHONOGRAPH RECORD

PHRASES AND SENTENCES

(Fortſetzung von Lektion XXVIII.)

(Herr Krauſe ſpricht einige Tage ſpäter bei Profeſſor Müller vor, der inzwiſchen den jungen Krauſe geprüft hat.)

Nun, Herr Profeſſor, wie iſt das Ergebnis der Prüfung ausgefallen?

Wie ich erwartet hatte. Ihr Sohn iſt unzweifelhaft recht begabt und hat was* Tüchti-

(Continued from Lesson XXVIII.)

(A few days later Mr. Krause calls on the professor, who has examined young Krause in the meantime.)

Well, Professor, what was the result of the examination? (*literally*, how has the result turned out?)

As I had expected. Your son is undoubtedly very clever and has learned a

PHRASES AND SENTENCES—(Continued)

ges gelernt; dennoch iſt ſein Wiſſen nicht genügend, um ihm* ohne weitere Vorbereitung ein erfolgreiches Studium* an der Univerſität zu ſichern.*

great deal (*literally*, something solid, good); nevertheless his knowledge is not sufficient to secure him a successful course at the university without further preparation.

Ihr Urteil enttäuſcht mich einigermaßen.

Your decision disappoints me somewhat.

Das ſollte mir leid thun.' Eine Enttäuſchung iſt ganz unberechtigt. Sie mißverſtehen* mich wahrſcheinlich. Ich entnahm* Ihren Worten* bei Ihrem neulichen Beſuche, daß Ihr Herr Sohn die Abſicht hege, Philoſophie'* zu ſtudieren. Da nun hierzu die alten Sprachen unbedingt erforderlich ſind—es ſei denn er wolle ausſchließlich Naturwiſſenſchaft betreiben—und ſeine Kenntniſſe im Lateiniſchen mangelhaft, im Griechiſchen aber faſt Null ſind, ſo muß er ſich in dieſen Fächern vorerſt gründlich vervollkommnen.

I should be sorry if it did. A disappointment is entirely uncalled for. Very likely you misunderstand me. From your words during your recent call I concluded that your son intends (*literally*, entertains the intention) to study philosophy. Now, since the ancient languages are absolutely requisite for that—unless perhaps he wishes to follow up natural science exclusively—and (since) his knowledge of Latin is deficient, of Greek, moreover, almost nil, he must first of all thoroughly perfect himself in these branches.

Und in welcher Weiſe hat das zu geſchehen?'

And in what manner is this to be accomplished (*literally*, has this to happen)?

Entweder müſſen Sie ihn noch einige Zeit aufs Gymnaſium ſchicken, oder, falls Sie die

You must either send him to the gymnasium for a while, or, in case you do not

PHRASES AND SENTENCES—(Continued)

Koſten nicht ſcheuen, ihn durch einen Privatlehrer unterrichten laſſen.

mind the expense, have him instructed by a private teacher.

O, auf die Koſten ſoll es mir nicht ankommen.'

O, I do not mind the expense.

Nun gut. Es gewährt dies auch noch den Vorteil, daß Ihr Sohn gleichzeitig denjenigen Kollegien, denen* er gewachſen* iſt, als Hoſpitant beiwohnen kann, bis er ein Reifezeugnis von einem Gymnaſium erlangen und als regelrechter Student aufgenommen werden kann.

Very well, then. Besides (auch noch), this has the advantage that your son may simultaneously attend as a listener those lectures for which he is trained (*literally*, grown to) until he can obtain a certificate of maturity from a gymnasium and be admitted as a regular student.

Der Plan leuchtet* mir* ein, und ich bin ſicher, daß auch Alfred ihm* zuſtimmen* wird. Es erübrigt nur noch, eine geeignete Perſönlichkeit zu finden, die ihn das Lateiniſche und Griechiſche lehre.'*

The plan seems feasible to me and I am sure that Alfred, too, will accede to it. There remains only to find a suitable person who might teach him Latin and Greek.

Ich will einmal bei einigen jungen Philologen Nachfrage halten und Ihnen* binnen* kurzem Antwort zugehen* laſſen.

I will inquire of (*literally*, hold inquiry at) several young philologists and give you an answer (*literally*, let an answer go to you) in a short time.

Nehmen Sie einſtweilen meinen tiefgefühlteſten Dank, Herr Profeſſor. Ich weiß nicht, wie ich Ihnen* Ihre Liebenswürdigkeit werde* vergelten° können.*

For the present accept my most hearty thanks, Professor. I do not know how I shall be able to return your kindness.

PHRASES AND SENTENCES—(Continued)

Aber ich bitte Sie!' Ich thue das meinem Freunde Palmer zulieb,' von dem Sie mir' übrigens noch vieles mitteilen' müssen, bevor Sie nach Boston zurückkehren.	Do not mention it. I do this to please my friend Palmer, of whom, by the way, you must tell me a great deal more before you return to Boston.

REMARKS

1. The subjunctive in a relative sentence, as in this instance, expresses a hypothetical idea. Such subjunctives are rendered in English by "could, may," or "might." The present subjunctive is used when the hypothetical idea is expected to be realized; and the imperfect subjunctive is used when the speaker is doubtful as to such realization. In English we would say, "may perhaps," or "might perhaps" in the latter case. Thus,

Ich muß jemanden finden, der ihn das Lateinische lehre.
I must find some one who could teach him Latin.

Wissen Sie jemanden, der ihn das Lateinische lehrte.
Do you know some one who might perhaps teach him Latin.

The conditional mode is also used in similar relative sentences. In such cases, however, the speaker implies a condition. Thus,

Wissen Sie jemanden, der ihn das Lateinische lehren würde (wenn ich ihn darum bäte)?
Do you know somebody who would teach him Latin (if I asked him)?

2. „Was" is often used (only in conversational language, however) for „etwas."

3. The prefix „miß" is inseparable. Attention is called to this, because the accent is oftener placed on this prefix than on the verb stem; thus „miß'verstehen," rarely

„mißverſteh'en." The student might therefore be led to believe such verbs to be separable ones. (Compare Lesson XI, Art. **15**, 1).

4. The verb „lehren" is construed with two accusatives, the one being the object taught („das Lateiniſche und Griechiſche" in this case) and the other the person taught („ihn" in this example). Two other verbs with which you are acquainted, may be construed in the same manner: „fragen" and „bitten." Thus,

Was hat er dich gefragt?—*What did he ask you?*

Das bitte ich den lieben Gott.—*That I ask of our Lord.*

„Fragen" and „bitten" are but rarely used with two objects and only when the object asked or asked for, respectively, is given by a pronominal word, as in these examples.

Two more verbs known to you take two accusatives, viz., „nennen" and „heißen," the latter in the same sense as „nennen"; that is, in the sense of "to call, to name." With these verbs the two accusatives, however, designate the same object, while with the others they designate different objects. Thus,

Nennſt Du mich deinen Freund?
Do you call me your friend?

Ich heiße das einen ſchlechten Spaß.
I call that a bad joke.

In this connection it should also be noticed that „heißen" has still another meaning; namely, "to bid, to command, to make." In this sense it governs the accusative of the person to whom the command is given. Its three meanings are, then:

"to be called"; Intransitive (Lesson XII, Art. **13**).
"to call" } Transitive.
"to bid" }

Examples:

Wie heißt jener Herr, mit dem Sie vorhin sprachen?
What is the name of the gentleman with whom you talked a while ago.

Heißest Du mich Deinen Freund?
Do you call me your friend?

Heiße ihn nach Hause gehen.
Bid him go home.

In the sense of to bid, „heißen" is one of those verbs that substitute the infinitive for the past participle (see Lesson XV, Art. 5). Thus,

ich habe ihn gehen heißen (for geheißen).—*I have bid him go.*

5. Note the order of words in this dependent sentence, introduced by the subordinating conjunction „wie." The verb in the sentence is „ich werde können," on which depends the infinitive „vergelten." According to the rules given in Lesson V, Art. 4, and Lesson VI, Art. 7, the personal part of the verb, that is, „werde," should have been placed at the end; thus, „wie ich . . . . . vergelten können werde." But there is this exception to the rule:

When a subordinate sentence contains the infinitive of a modal auxiliary, the personal part of the verb precedes the non-personal verb-forms as in the normal order of words.

There are two cases in which the infinitive of a modal auxiliary may appear in a sentence: First, when the main verb is in the future tense; and second, when it is in the perfect tense. In this latter case the infinitive represents the past participle (see Lesson XV, Art. 4). Thus,

Future tense: Ich werde vergelten können, *I shall be able to repay.*

Perfect tense: Ich habe vergelten können (for gekonnt), *I have been able to repay.*

Making these sentences dependent on a subordinating element, one must say:

Ich weiß nicht, **wie** ich **werde** vergelten können (not, wie ich vergelten können werde).

Ich bedauere, **daß** ich nicht **habe** vergelten können (not, daß ich nicht vergelten können habe).

You know from Lesson XV, Art. **5**, and Art. **4** of this lesson, that there are a number of other verbs following the modal auxiliaries in that they substitute the infinitive for the past participle. For these verbs the above exception holds good so far as the perfect tense is concerned, but not with respect to the future tense. Thus,

Independent Sentence.

Future tense: Er wird ihn gehen heißen, *He will bid him go.*

Perfect tense: Er hat ihn gehen heißen (for geheißen), *He has bid him go.*

Dependent Subordinate Sentence.

Er sagte, daß er ihn gehen heißen **werde,**

but

Er sagte, daß er ihn **habe** gehen heißen (not, daß er ihn gehen heißen habe).

6. The verbs „entnehmen, mitteilen, sichern, vergelten, zugehen lassen" are generally construed with direct and indirect objects. „Entnehmen" is also, with equal frequency, construed with „aus" governing the dative, instead of the dative without „aus."

The verbs „einleuchten, gewachsen sein" and „zustimmen" are construed with the dative while their English equivalents require a preposition.

7. These are idiomatic phrases best learned in their entirety without anglicizing them.

8. The preposition „binnen" governs the dative case. A peculiarity of this preposition is that the article never follows it. If the article is to be used the synonym „innerhalb" is used instead of „binnen." The contrary to „innerhalb" is „außerhalb" and it also governs the genitive case.

„Zulieb" is an adverb formed of the preposition „zu" and the noun „Liebe." It is always construed with a dative and may be looked upon as a preposition.

9. The verb „berechtigen," "to entitle, to authorize" is, like its English equivalent, a transitive verb, and is used in the same manner. Thus,

Ich berechtige Sie, meine Briefe zu lesen.
I authorize you to read my letters.

Diese Karte berechtigt Sie zu einem Sitze in einem Wagen erster Klasse.
This ticket entitles you to a seat in a first-class carriage.

"Entitled, authorized" is rendered similarly in German by „berechtigt." This participle has, however, a secondary meaning; viz., "called for, justified," with the counterpart „unberechtigt," "uncalled for, unjustified." "Not entitled, not authorized" cannot, however, be given by „unberechtigt" but must be rendered as in English by „nicht berechtigt."

10. Notice the accent on the last syllable of the word, „Philosophie." The words „Philologie, Theologie" are similarly accentuated, the words „Philosoph', Philolog', Theolog'" have the accent also on the last syllable as here indicated.

DRILL

(See Art. 1.)

Es erübrigt nur noch, eine geeignete Persönlichkeit zu finden, die ihn das Lateinische und Griechische lehre.

There remains only to find a suitable person who might teach him Latin and Greek.

Ich bin ganz fremd hier in der Stadt; können Sie mir nicht einen Führer empfehlen, der mir den Weg nach dem Hotel zeige?—Gewiß, ich werde Ihnen jemand schicken.

Bitte, schicken Sie jemand nach dem Bahnhof, der mir meine Sachen hole und auf mein Zimmer bringe.—Sehr wohl, ich werde sofort jemand schicken.

Ich wünſche, ich könnte jemand nach dem Bahnhof ſchicken, der mir meinen Handkoffer nach Hauſe brächte.—Nichts leichter als das, mein Fräulein, ich werde ihn ſelbſt holen gehen.

Haben Sie nicht einen Mann, der mir meinen Koffer ins Hotel trüge?—Jawohl, ich werde einen Gepäckträger rufen.

Wo ſind jetzt alle die guten Freunde, die mir hülfen?! Als ich noch reich war, hatte ich deren viele; jetzt verlaſſen Sie mich alle.

(See Art. 2.)

Ihr Sohn hat was Tüchtiges gelernt.

Your son has learned a great deal.

Kellner, bringen Sie mir die Speiſekarte, haben Sie was Gutes heute?—Ja, mein Herr; wir haben was ganz Ausgezeichnetes, gebratene junge Hühnchen und friſchen Spargel.

Wie geht's, alter Freund? Wiſſen Sie was Neues?—Nein, Sie?—Ja, ich habe tauſend Mark gewonnen.—Nicht möglich! Da wünſche ich Ihnen Glück.

Wie ſehen Sie denn aus?! Iſt Ihnen was Unangenehmes begegnet?—Ja, leider; meine Großmutter iſt geſtorben.

Gehen Sie mit ins Theater?—Ja, aber zuerſt muß ich was eſſen, ich bin ſchrecklich hungrig.

(See Art. 3.)

(Note the accentuation marks in the verb „miß'verſtehen.")

Sie miß'verſtehen mich wahrſcheinlich.

Probably you misunderstand me.

Wann geht der nächſte Zug nach München?—Sechs Mark.—Sie haben mich miß'verſtanden; ich fragte, wann der nächſte Zug abgeht.—O, verzeihen Sie; um 5 Uhr 50.

Warum ſpricht Ihr Freund ſo laut?—Der Herr, mit dem er ſpricht, kann nicht gut hören; er miß'verſteht ihn immer.

Alſo, du willſt mir nicht gefällig ſein?—Du miß'verſtehſt mich, lieber Freund; von Wollen iſt keine Rede, ſondern von Können; ich habe eine ſolche Summe augenblicklich ſelbſt nicht.

(See Art. 4.)

Was lehrt er dich?—Er lehrt mich das Lateiniſche.

What does he teach you?—He teaches me Latin.

Sie ſprechen recht geläufig deutſch, wer hat Sie deutſch gelehrt?—Meine Mutter hat es mich gelehrt; ſie iſt eine Deutſche.

Sie ſind Lehrer am Gymnaſium, nicht wahr?—Was lehren Sie dort?—Ich lehre die Schüler der oberen Klaſſen Latein und Griechiſch und diejenigen der unteren Klaſſen Franzöſiſch und deutſche Geſchichte.

Wird kein Engliſch auf dem Gymnaſium gelehrt?—Ja, aber die Schüler ſind nicht gezwungen es zu lernen.

Sie kennen Herrn Doktor Schulze?—O ja, ich kenne ihn ſehr gut; er hat mich ja Deutſch gelehrt.

Nennen, heißen.

To call.

Als Sie vorhin mit Ihrem Freunde ſprachen, nannte er Sie „Botz"; das iſt doch nicht Ihr Name?—Allerdings nicht. Die Studenten haben unter ſich ſogenannte Spitznamen (nicknames). Mich nennen ſie „den kleinen Botz," meinen Bruder Alfred nennen Sie „den dicken Emil," weil er klein und dick iſt; meinen Vetter Auguſt heißen Sie „den Langen," weil er ſehr groß iſt.

Wie nennen Sie dies Keſſelſyſtem?—Man nennt es das Wiedeſche Syſtem, weil ein gewiſſer Wiede es zuerſt benutzt hat.

Einen Mann, der ſeine Schulden nicht bezahlt, heiße ich keinen ehrenhaften Menſchen.

Heißen.

To bid.

Wo iſt Karl?—Ich habe ihn auf die Poſt gehen heißen, um einen Brief aufzugeben.

Bitte, heißen Sie den Gepäckträger meinen Koffer auf mein Zimmer bringen.—Ich habe es ihn bereits geheißen, mein Herr.

Was wünſchen Sie?—Sie hießen mich geſtern, Sie um 6 Uhr wecken.—Ganz richtig: ich danke Ihnen.

Die gnädige Frau hat mich geheißen, Verſchiedenes aus der Stadt zu holen; ſoll ich Ihnen vielleicht auch etwas beſorgen, Fräulein Emma?—Ja, Marie; ich habe den Johann auf den Bahnhof gehen heißen, um ein Billet für mich zu löſen. Er hat es aber vergeſſen. Bitte bringen Sie es mir mit.—Sehr wohl, gnädiges Fräulein.

(See Art. 5.)

Ich weiß nicht, wie ich Ihnen Ihre Liebenswürdigkeit werde vergelten können.

I do not know how I shall be able to return your kindness.

Reisen Sie dieses Jahr wieder nach Zürich?—Ich glaube kaum, daß ich werde reisen können; ich habe sehr viel zu thun.

Kann Ihre kranke Schwester schon aufstehen?—O nein, sie ist noch zu schwach; ich glaube nicht daß sie das Bett vor vierzehn Tagen wird verlassen dürfen.

Warum kommen Sie so spät?—Ich bedaure unendlich, daß ich nicht früher habe kommen können, aber es ließ sich nicht machen.

Wo haben Sie sich lieber aufgehalten, in Genf oder in Zürich?—In Genf; wenn ich hätte wählen können, wäre ich die ganze Zeit dort geblieben.

Sie sind schon wieder hier?—Ja, und es thut mir leid, daß ich schon so früh habe zurückkehren müssen, aber es ging leider nicht anders. Wenn ich hätte länger bleiben können, würde ich erst am ersten November zurückgekehrt sein.

Wo ist dein kleiner Bruder?—Im Garten. Er sagte, daß Mama ihn hätte gehen heißen, weil er den Papa bei seinen Arbeiten störe.

War Ihr Herr Vater nicht in der Kirche heute?—Nein, er sagte, daß er nicht habe gehen können, obgleich er den neuen Prediger gern hätte reden hören.

Herr Watkins erzählte mir, daß er sich einen neuen Überzieher habe machen lassen, und daß derselbe nur 60 Mark gekostet habe. —Das ist außerordentlich billig.

(See Art. 6.)

Ich entnahm Ihren Worten, daß Ihr Herr Sohn die Absicht hege, Philosophie zu studieren.

I concluded from what you said that your son intends to study philosophy.

Haben Sie gelesen, was der Herr Ingenieur geschrieben hat? —Ja.—Was entnehmen Sie aus seinen Mitteilungen?—Ich entnehme seinem Briefe, daß die Sachen in der Fabrik sehr schlecht stehen müssen.

Was denken Sie davon, daß Herr Schwarz uns die Waren zurückgeschickt hat?—Ich entnehme daraus, daß sie ihm nicht gefallen haben: wir werden jedenfalls in einigen Tagen ein Schreiben von ihm erhalten, dem wir Weiteres entnehmen können.

Wie geht es unserem Nachbaren, Herrn Hoffmann?—Ich bin noch nicht bei ihm gewesen, aber seinen Arzt habe ich gesprochen und dessen Worten entnommen, daß es unserem Freunde gar nicht gut geht.

Sie müssen mir noch vieles von meinem Freunde Palmer mitteilen, bevor Sie nach Boston zurückkehren.

You must tell me a great deal more about my friend Palmer, before you return to Boston.

Was soll ich Herrn Müller schreiben?—Theilen Sie ihm mit, daß wir uns gezwungen sehen, nach dem ersten Januar unsere Wollwaren anderswo zu bestellen.

Haben Sie Briefe aus der Schweiz erhalten?—Ja, von unserem Konsul in Bern. Er teilt mir mit, daß im Jahre 1900 in der Schweiz dreimal soviel amerikanische Maschinen eingeführt wurden, als im Jahre 1899. Er hat mir ferner mitgeteilt, daß sich augenblicklich eine gute Gelegenheit bietet, dort unsere neuesten Spinnereimaschinen zu verkaufen.

Haben Sie ihm schon geantwortet?—Ja, ich habe ihn gebeten, mir mitzuteilen, welche Art Spinnereimaschinen er meint, ob für Seide, Leinen, oder Wolle.

Sein Wissen ist nicht genügend, um ihm ein erfolgreiches Studium an der Universität zu sichern.

His knowledge is not sufficient to secure him a successful course at the university.

Was gedenken Sie für Ihre Mutter zu thun?—Ich werde ihr eine monatliche Summe von 400 Mark sichern.

Haben Sie schon Billets für das Konzert am Donnerstag? Es wird sehr voll werden.—Ja, ich habe mir bereits zwei Plätze gesichert.

Wo hält sich Ihr Bruder augenblicklich auf?—Er ist in Hamburg. Es geht ihm gut; er hat bei einem Kaufmann eine gesicherte Stellung gefunden.

Wie kann ich Ihnen Ihre Liebenswürdigkeit vergelten?

How can I return your kindness?

Herr Walter, thun Sie alles, was in Ihren Kräften steht; ich will es Ihnen vergelten, wenn ich wiederkomme.

Ich höre, daß der Neffe des Herrn Braun wegen Schulden nach Amerika hat gehen müssen.—Ja, der junge Mann hat es seinem Onkel schlecht vergolten, daß er so viel für ihn gethan hat.

Ich will Ihnen Antwort zugehen lassen.

I will let you have an answer.

Wollen Sie so freundlich sein, mir Mitteilung zugehen zu lassen, wenn die Bücher angekommen sind?—Gewiß, Herr Professor, ich werde Ihnen sofort Mitteilung davon machen.

Es ist uns heute die Mitteilung zugegangen, daß Wertheimer und Söhne ihr Geschäft aufgegeben haben.—Was sie sagen!

Der Plan leuchtet mir ein, und ich bin sicher, daß auch Alfred ihm zustimmen wird.

The plan seems feasible to me, and I am sure that Alfred, too, will accede to it.

Wir müssen morgen früh spätestens um 6 Uhr aufstehen.—Warum so früh? Es will mir nicht einleuchten, warum wir um 6 Uhr aufstehen müssen, wenn unser Zug erst um 10 Uhr abgeht.

Sie vergessen, daß wir uns anziehen, frühstücken und etwa eine und eine Viertel Stunde mit dem Wagen fahren müssen. Leuchtet es Ihnen jetzt ein, daß wir wenig Zeit übrig haben werden, selbst wenn wir um 6 aufstehen?—Ja, in dem Falle ist das allerdings richtig.

Haben sie Ihrem Neffen die Sache erklärt?—Ja, ich habe sie ihm erklärt, und sie hat ihm denn auch endlich eingeleuchtet.

Was denken Sie von meiner Ansicht über diese Angelegenheit? Ich kann Ihrer Ansicht nicht zustimmen; ich halte sie nicht für richtig.

Iſt ſeine Anſicht die richtige oder die meinige? Welcher von beiden ſtimmen Sie zu, Herr Profeſſor?—Ich ſtimme keiner von beiden zu; ich habe eine ganz andere Anſicht von der Sache.

Die beiden Redner ſchienen ihrer Sache ganz ſicher zu ſein. Wem haben Sie zugeſtimmt?—Der erſte Redner hatte meiner Anſicht nach recht: ich habe ihm zuſtimmen müſſen.

Ihr Sohn kann gleichzeitig denjenigen Kollegien, denen er gewachſen iſt, als Hoſpitant beiwohnen.

Your son may simultaneously attend those lectures that he is fit for as hearer.

Herr, Profeſſor, dem Buche, welches Sie mir zu leſen gaben, bin ich nicht gewachſen; das Deutſch darin iſt mir zu ſchwer.—Gut, ich will Ihnen ein leichteres geben.

Hat Ihr Sohn ſein Reifezeugniß vom Gymnaſium erhalten?—Nein: er war der Prüfung noch nicht gewachſen; er wird ſie erſt im Herbſt beſtehen.

Was? Den Ingenieur Meier haben Sie angeſtellt, um die neue Anlage zu bauen? Ich glaube nicht, daß der Menſch einer ſolchen Arbeit gewachſen iſt; er hat ja ganz und gar keine Erfahrungen in dem Fache.—Sie irren ſich, mein Lieber; ich kenne den Herrn beſſer als Sie, und weiß, daß er der zu unternehmenden Sache vollkommen gewachſen iſt.

(See Art. 8.)

Binnen kurzem.	**Meinem Freunde zulieb.**
Within a short time.	*To please my friend.*

Außerhalb.	**Innerhalb.**
Outside of.	*Inside of.*

Wie lange wird es dauern, bis mein Sohn genügend vorbereitet ſein wird, um ſeine Reifeprüfung zu beſtehen?—Ich denke, daß er binnen zwei Jahren genug lernen kann, um die Prüfung zu beſtehen, wenn er recht fleißig iſt.

Wie lange gedenken Sie in England zu bleiben?—O, nur ganz kurze Zeit. Ich will binnen acht Tagen (within a week) wieder in Berlin ſein.

Glauben Sie, daß ich innerhalb eines halben Jahres genug Latein und Griechisch werde lernen können, um ein Reifezeugniß zu erhalten?—Ja, ich denke, daß Sie sogar binnen kürzerer Zeit so weit sein werden.

Sie wohnen recht weit außerhalb der Stadt, Herr Müller; ist Ihnen das nicht unbequem?—Ja, es ist allerdings etwas unbequem, aber ich wohne dort meinen Kindern zulieb; sie haben dort mehr frische Luft und Bewegung als in der Stadt.

Sie wollten doch diesen Sommer an die See gehen; haben Sie den Plan aufgegeben?—Ja, meiner Schwester zulieb; der Arzt hat ihr geraten, lieber in die Berge zu gehen.

(See Art. 9.)

Eine Enttäuschung ist ganz unberechtigt.

A disappointment is entirely uncalled for.

Wozu berechtigt mich das Reifezeugnis eines Gymnasiums, Herr Doktor?—Ein solches Zeugnis berechtigt Sie zum Studium in allen Fächern an der Universität.

Wie kommen Sie dazu, Herr Walter, diesen Leuten fünf Mark den Tag zu bezahlen?—Herr Schwarz, der Prinzipal, hat mich dazu berechtigt, und ich bin nicht willens, mir von Ihnen Anweisungen geben zu lassen.

Wer hat Sie berechtigt, meine Briefe zu lesen?—Entschuldigen Sie, ich wußte nicht, daß es Ihre Briefe waren, sie tragen, wie Sie sehen, keine Adresse.

Sind wir mit diesen Billets berechtigt, unterwegs auszusteigen und mit einem späteren Zuge weiterzufahren?—Jawohl, Ihre Billets berechtigen Sie dazu; wenden Sie sich an den Inspektor auf der Station, an welcher Sie aussteigen wollen.

Berechtigt uns diese Karte zu einem oder zu zwei Sitzen im Theater?—Sie berechtigt Sie nur zu einem Sitz.

Sie haben uns nur 25 Mark geschickt, während wir doch zu 30 Mark berechtigt sind.—Sie irren sich, ich habe Ihnen nur fünf Mark den Tag versprochen und nicht sechs.

Wie viel bezahlen Sie für Ihr Mittagbrot?—Eine Mark; dafür bin ich zu Suppe, Fleisch, zwei Sorten Gemüse, einer Tasse Kaffe oder einem Glase Bier berechtigt.

Ich fürchte mich vor der langen Reise über den Ocean.—Ihre Angst ist unberechtigt. Eine Reise zu Wasser ist genau so sicher wie eine zu Lande.

Glauben Sie, daß der Prinzipal mir erlauben würde, auf ein paar Tage zu verreisen, um meine kranke Mutter zu besuchen?—Ohne Zweifel wird er einen solchen berechtigten Wunsch gewähren.

Ich bin sehr in Zweifel, ob mein Sohn die Prüfung bestehen wird.—Ihre Zweifel sind vollkommen berechtigt, und ich rate ihm, noch ein halbes Jahr zu warten.

(„ausfallen")

Nun, Herr Professor, wie ist das Ergebnis der Prüfung ausgefallen?—Wie ich erwartet hatte.

Well, Professor, how did the result of the examination turn out?—As I had expected.

Haben Sie schon bei Ihrem neuen Prinzipal vorgesprochen? Wie ist der erste Besuch ausgefallen?—Sehr gut; er ist ein sehr liebenswürdiger Herr.

Wie sind die Kartoffeln ausgefallen, Herr Inspektor?—Sehr gut; Herr Baron; wir können zufrieden sein.

Wie steht es mit dem Weizen?—Auch der ist gut ausgefallen.

War das Konzert gut gestern abend?—Nein; es fiel leider nicht so gut aus, als man hätte erwarten können.

Wie ist meine erste lateinische Arbeit ausgefallen, Herr Professor?—Nicht sehr gut, junger Freund; wenn die nächste nicht besser ausfällt, fürchte ich, daß Sie die Reifeprüfung nicht werden bestehen können, wenigstens nicht zum Herbst.

(„enttäuschen")

Ihr Urteil enttäuscht mich einigermaßen.

Your decision disappoints me somewhat.

Waren Sie gestern im Theater?—Ja.—Hat es Ihnen gefallen?—Nein, ich war sehr enttäuscht.

Haben Sie unseren Landsmann Watkins in Berlin gesprochen?—Nein, leider nicht, wir waren sehr enttäuscht, ihn nicht mehr dort zu finden; er war einige Tage vorher nach seiner Heimat abgereist.

Wir haben uns die neuen Gemälde angesehen, von denen gestern soviel gesprochen wurde.—Nun, und?—Wir sind sehr enttäuscht davon; sie sind nicht viel wert.

(„erübrigen")

Es erübrigt nur noch, einen geeigneten Lehrer zu finden.

There remains only to find a suitable teacher.

Sie haben da so viele Schreibfedern; wenn Sie eine davon erübrigen (spare) können, wollen Sie mir eine schenken?

Herr Andrews ist wohl ein sehr reicher Mann?—Ja, er hat bis vor zwei Jahren ein sehr gut gehendes Geschäft gehabt, bei dem er genug Geld erübrigt (saved) hat, um sich zur Ruhe setzen zu können.

Sie wünschen mehr Salair, Herr Meier?—Jawohl, Herr Schwarz, ich bitte darum; ich habe eine große Familie und kann bei dem kleinen Gehalt keinen Pfennig erübrigen (lay by).

(„scheuen, sich scheuen vor")

Falls Sie die Kosten nicht scheuen, lassen Sie ihn durch einen Privatlehrer unterrichten.

In case you do not fear the expenses, have him instructed by a private teacher.

Sie sollten einmal für eine längere Zeit an die See gehen.—Das möchte ich gern thun, Herr Doktor; ich scheue mich aber vor den Kosten.

Ich reise im Herbst nach New York; wollen Sie nicht mitfahren?—Nein ich danke, ich scheue mich vor dem Wasser.

Wenn Sie Ihren Zweck erreichen wollen, dürfen Sie die Mühe nicht scheuen, jeden Tag einige Stunden fleißig zu studieren.

(„wachsen")

Ich wachse, du wächst, er wächst, ich wuchs, ich bin gewachsen.

I grow, thou growest, he grows, I grew, I have grown.

Guten Tag, Emil; wie geht es Dir? Du bist tüchtig gewachsen im letzten Jahr. Wie alt bist du denn jetzt?—Ich werde im August 9.

Was für schöne Bäume Sie in Ihrem Garten haben!—Ja, sie sind prächtig: alle hoch und gerade gewachsen.

Wächst in Ihrer Gegend viel Wein (vine)?—O ja, meine Heimat liegt am Rhein, und von Rheinwein dürften Sie doch wohl schon gehört haben.

Ich wünschte, in unserem Garten wüchsen auch so schöne Rosen als in dem Ihrigen.

Wie geht es Ihrem kleinen Neffen?—Ich habe ihn lange nicht gesehen: ich war schon ein ganzes Jahr nicht in München; mein Bruder schreibt mir aber, daß er tüchtig wachse und gesund sei.

REVIEW AND CONVERSATION

(Zwei Studenten, Alfred der ältere von beiden, ein geborener Teutscher, und Freddy, der jüngere, ein Amerikaner, treffen sich nach den Sommerferien.)

(Two students, Alfred the older of the two, a native of Germany, and Freddy, the younger, an American, meet after the summer vacation).

Grüß Gott, Alfred!

How are you, Alfred!

Guten Tag, Freddy! Wie geht es dir, alter Junge?

Good afternoon, Freddy! How are you, old boy?

Besten Dank für gütige Nachfrage, ausgezeichnet.

Many thanks for your kind inquiry. Excellent!

Seit wann bist du wieder hier?

Since when have you been here again?

Seit gestern.

Since yesterday.

Hast du frohe Zeiten verlebt?

Have you had a good time?

Das will ich meinen. Und du?

I should say so. And you?

Ich war die ganze Zeit über in Berlin. Du weißt ja, daß ich mich auf die Staatsprüfung vorbereiten muß.

I was in Berlin all the time. You know, I presume (ja), that I must prepare myself for the state-examination.

Ja richtig. Aber dir kann es ja gar nicht fehlen.

Quite right. But this should not cause you any trouble (*literally*, but it cannot possibly fail to you).

Die Sache ist mir doch etwas zweifelhaft. Es sollte mir sehr leid thun wenn das Ergebnis schlecht für mich ausfiele. Es wäre eine große Enttäuschung für mich sowohl als auch für meine Eltern.

Still the matter is somewhat doubtful to me. I should be very sorry if the result should turn out badly for me. It would be a great disappointment for myself as well as for my parents.

REVIEW AND CONVERSATION—(Continued)

Aber es ist doch ganz unzweifelhaft, daß du die Prüfung bestehst. Ich wäre froh, wenn ich dein Wissen hätte.

But it is quite beyond question, to be sure (doch), that you will pass the examination. I should be glad if I had your knowledge.

Ich weiß, du meinst es gut mit mir, Freddy, aber deine Liebenswürdigkeit macht mich nicht klüger als ich bin. Ich werde noch tüchtig zu studieren haben; diese Prüfungen sind nicht leicht. Wie steht es mit deinem Studium?

I know you mean well toward me, Freddy, but your kindness does not make me any wiser than I am. I shall have to study a good deal yet; these examinations are not easy. How do matters stand with your studies?

Ich habe mich als Hospitant an der technischen Hochschule aufnehmen lassen.

I had myself enrolled as a listener at the Technical high school.

Das ist ja ganz was Neues! Ich dachte, du hattest die Absicht Medizin zu studieren?

Why, that is something entirely new! I thought you intended to study medicine?

Ganz richtig, ich habe aber die Idee aufgegeben.

Quite right, but I have given up the idea.

Warum denn? Du hattest doch deine Vorbereitungen zu dem Zweck getroffen.

But why, since (doch) you had made your preparations for the purpose?

Ja, die Vorbereitungen sind es eben, die mir Kopfschmerzen machen. Da habe ich nun schon seit einem halben Jahre einen Privatlehrer fürs Lateinische und Griechische gehabt, und dennoch sind meine Kenntnisse noch sehr mangelhaft.

Yes, it is just the preparations that make my head ache. There I have had a private teacher for Latin and Greek for a whole (*literally*, now already since) half year and nevertheless my knowledge is still very deficient.

Du giebst dir eben keine Mühe, Freddy. Was sagt denn dein Vater dazu?

The truth is that (eben) you don't take the proper pains Freddy. What does your father say to that, I wonder (denn).

O weißt du, dem ist es ganz lieb, wenn ich mich dem Ingenieurfach widme. Er hat seinerzeit nur ungern meinem Plane, Medizin zu studieren, zugestimmt.

O well, you know, it is quite agreeable to him if I devote myself to Engineering. He but unwillingly acceded at the time to my project of studying medicine.

Wahrscheinlich, weil er hoffte, daß du einmal eines seiner Werke übernehmen würdest.

Probably, because he hoped, that you would in some future time take charge of one of his works.

REVIEW AND CONVERSATION—(Continued)

Ja, und ich glaube auch, daß das der geeignetste Weg ist, den ich einschlagen könnte.

Wie lange gedenkt er dich noch in Deutschland zu lassen?

O, er läßt mir bezüglich meines Bleibens hier unbedingte Freiheit. Ich gedenke erst in ein bis zwei Jahren nach Boston zurückzukehren. Er sagt, ich solle nur meine jungen Jahre genießen.

Du bist ein glücklicher Mensch. Ich wünschte, ich hätte so einen reichen Papa, der mir allen meinen Willen ließe.

Und ich wünschte, daß ich noch eine Mutter hätte wie du, die mich so lieb hätte, wie die deine dich.

Du hast recht, Freddy. Geld allein macht einen nicht glücklich, und, Gott sei Dank, geht es uns ja auch gut genug, daß mein Alter die nötigen Gelder für mein Studium erübrigen kann, und eine bessere Mutter als die meine giebt es ja nicht.

Das Zeugnis wird ihr jeder geben, der sie kennt. Ich werde die Liebe und Freundschaft, die ich in eurem Hause genieße, niemals vergelten können. Wie geht es euch allen?

So gut, wie wir es nur wünschen können. Mutter und Vater sind wohl. Bruder Paul hofft zum Herbst sein Reifezeugnis zu erlangen und dann ebenfalls auf die Universität zu gehen. Er ist ein recht begabter Junge.

Was gedenkt er zu werden?

Er möchte gern Rechtswissenschaften studieren; leider aber wird das nicht gehen, da das Studium ein

Yes, and I believe, too, that this the most proper course for n to take.

How much longer (*literally*, ho long yet) does he intend to lea you in Germany.

O, he gives me absolute freedo regarding my stay here. I c not intend returning to Bost but in one or two years. H says, I should just enjoy m young years.

You are a lucky fellow. I wis I had such a rich father, wh would let me have my own wi in everything.

And I wish that I still had mother like you, that would lo me as dearly as yours does yo

You are right, Freddy. Mone alone does not make one happ and, thank God, we are we enough off, that my governc can spare the necessary mone for my studies, and a bett mother than mine, does n exist, to be sure (ja).

That testimony everybody wi give her who knows her. shall never be able to repay th love and friendship that I e joy at your house. How are a of you?

As well as we could wish. Moth and father are well. Broth Paul hopes to obtain his certif cate of maturity in the fall an then to go to the university a well. He is a very clever lad.

What does he intend to become

He would like to study law but that will probably not b possible, since the study is

REVIEW AND CONVERSATION—(Continued)

langes und teures ist, und es außerdem sehr lange dauert, bis man eine gesicherte Lebensstellung erlangen kann; und um darauf zu warten, fehlen ihm die erforderlichen Mittel. Zur Theologie hat er keine Lust, und so will er sich entweder gleich mir der Philologie oder der Medizin widmen.

long and expensive one, and (since) it takes besides very long until a secure position in life can be obtained; and to wait for that he lacks the requisite means. For theology he has no mind and so he will devote himself, like myself, to philology or to medicine.

Was macht dein Onkel Hans? Ist er noch immer bei euch?

How is your uncle Hans? Is he still with you?

Nein er ist vor 14 Tagen nach Hause gereist seiner Schwester, Tante Anna, zulieb, die in der letzten Zeit gar nicht recht wohl ist.

No, he went home two weeks ago, to please his sister, Aunt Anna, who has not been quite well lately.

Ich bin einigermaßen enttäuscht darüber, das zu hören. Ich hatte mich gefreut ihn wiederzusehen.

I am somewhat disappointed to hear that. I had looked forwards with pleasure to meeting him again.

O, ich glaube, daß er binnen kurzer Zeit wieder hier sein wird. In seiner Antwort auf meinen letzten Brief teilte er mir mit, daß er die Absicht habe, seine Schwester hieher zu bringen und dann ganz in Berlin zu bleiben; er müsse aber vorerst noch verschiedene Angelegenheiten in Ordnung bringen.

O, I believe that he will be here again within a short time. In his answer to my last letter he told me that he has the intention of bringing his sister here and then staying in Berlin for good; that he must firstly, however, arrange (*literally*, bring into order) various affairs.

Das freut mich; ich habe ihn sehr gern; er ist eine äußerst angenehme Persönlichkeit. Was treibt er augenblicklich?

I am glad of that; I like him very much; he is a most agreeable person. What is he engaged in at present?

Er hat sich in letzter Zeit ausschließlich mit Musik beschäftigt. Du weißt ja, was für ein komischer alter Herr er ist

He has occupied himself lately exclusively with music. You know what a queer old gentleman he is.

Ich finde ihn gar nicht komisch. Ich unterhalte mich gern mit ihm, weil er lange in den Vereinigten Staaten war.

I don't find him queer at all. I like to converse with him because he has been in the United States a long time.

Bitte, mißverstehe mich nicht. Onkel Hans ist uns allen ans

Please, don't misunderstand me. Uncle Hans is very dear to all

REVIEW AND CONVERSATION—(Continued)

Herz gewachſen, beſonders mir, weil er mich vieles gelehrt hat, wofür ich ihm ewig dankbar ſein werde.

of us, especially to me, since he has taught me many things for which I shall eternally be thankful to him.

Ich habe dich noch nicht nach deiner kleinen Schweſter Bertha gefragt. Iſt ſie geſund?

I have not yet asked you about your little sister Bertha. Is she well?

Ja, vollkommen; ſie iſt in letzter Zeit tüchtig gewachſen. Sie ſpricht oft von dir als ihrem Onkel Freddy. Wann kommſt du wieder einmal zu uns?

Yes, perfectly; she has grown a great deal lately. She often speaks of you as her uncle Freddy. When will you come to our house again?

Sehr bald; ich ſpreche in ein paar Tagen vor. Ich habe mir eine neue Wohnung gemietet und werde morgen umziehen, und dabei gleichzeitig etwas Ordnung in meine Bücher bringen. Ich will endlich einmal regelrecht anfangen zu ſtudieren.

Very soon; I shall call in a few days. I have rented new appartments and shall move tomorrow and (thereby) at the same time bring some order into my books. I want to commence studying regularly at last.

Haſt du ſchon deine Kollegien für das nächſte Halbjahr belegt?

Have you already arranged for (*literally*, covered) your lectures for the coming half year?

Ja, das habe ich beſorgt. Ich möchte auch einige Kollegien an der Univerſität hören, wenn ich dazu berechtigt bin.

Yes, I have attended to that. I should like to hear some lectures at the university as well, if I am entitled to that.

Gewiß, warum nicht? Wende dich dieſerhalb an deinen Privatlehrer, der wird dir ſagen in welcher Weiſe das zu geſchehen hat.

Certainly; why not? Ask your private teacher in regard to this, he will tell you in what manner this must be done.

Meinen Privatlehrer habe ich nicht mehr; der hat eine Stellung an einer Schule in Frankfurt angenommen. Ich glaube, daß er froh war, als er hörte, daß er mich nicht länger zu unterrichten brauche.

I no longer have a private teacher; he has accepted a position at a school in Frankfort. I believe he was glad when he heard that he did not have to instruct me any longer.

Deine Worte ſind ſehr unberechtigt. Herr Walter hat ſich viel Mühe mit dir gegeben. Seine Schuld iſt es gewiß nicht, wenn du nichts gelernt haſt; er iſt ein ſehr tüchtiger Philolog.

Your words are very unjustified. Mr. Walter has taken great pains with you. It is certainly not his fault, if you have not learned anything; he is a very able philologist.

REVIEW AND CONVERSATION—(Continued)

Ich muß leider deinem Urteil zuſtimmen; aber ich werde jetzt andere Wege einſchlagen und ich hoffe, daß du mir hierzu behilflich ſein wirſt. Mein Vater hat mich geheißen, mich ſtets an dich zu wenden.

I am sorry to say that I must agree with your judgment; but I shall now take a different course and I hope that you will help me toward that. Father bade me always apply to you.

Soweit das in meinen Kräften ſteht, ſoll es geſchehen, darauf kannſt du dich verlaſſen, obwohl mir nicht recht einleuchtet, in welcher Weiſe ich das werde thun können. Aus dem, was du mir vorhin ſagteſt, entnehme ich, daß du Ingenieurweſen ſtudieren willſt, und in ſolchen Dingen iſt mein Wiſſen geradezu null.

As far as it is in my power to do so it shall be done; you can depend on that, although it is not quite clear to me in what way I shall be able to do so. From what you told me a while ago I take it that you wish to study engineering and in such things my knowledge is absolutely nil.

O ja, du kannſt mir ſehr viel helfen, nämlich wenn ich mit eurem ſchrecklichen Deutſch nicht zurechtkomme.

O yes, you can help me a great deal; namely, when I do not get along with your terrible German.

Oh! iſt es das, was du meinſt. Nun gut, wir wollen noch darüber ſprechen. Alſo, wann ſehe ich dich wieder?

Oh! is that what you mean. Very well, we will have a talk about that. And now, when shall I see you again?

Ich laſſe dir Näheres durch die Rohrpoſt zugehen.

I will let you have more particulars through the pneumatic mail.

Gut; ich bin abends faſt immer zuhauſe, weil ich viel zu thun habe. Du brauchſt dich jedoch nicht zu ſcheuen, mich ſo oft zu beſuchen, als du Luſt dazu haſt. Auf einige Stunden ſoll es mir nicht ankommen.

Very well; I am almost always at home evenings, since I have much to do. You need not, however, be afraid to call upon me as often as you have a mind to. I shall not mind a few hours.

Meinen beſten Dank; auf Wiederſehen alſo.

Many thanks; au revoir then.

Adieu.

Adieu.

COMMON PHRASES

die Abſicht	the intention, aim, purpose, design
auf etwas Abſicht haben	to have a design on, to aim at
er hat Abſichten auf ſie	he has intentions upon her
ohne Abſicht	unintentionally
in der Abſicht ihm zu helfen	with the intention of helping him
ſeine Abſicht erreichen	to carry one's point
die Antwort	the answer, reply
Antwort geben auf eine Frage	to give an answer to a question
keine Antwort iſt auch eine Antwort (proverb)	no answer is an assent
der Dank	thanks; gratitute, reward
Dank ſagen	to give thanks
Dank abſtatten	to give, to return thanks
es jemandem Dank wiſſen	to remember one's kindness
mit Dank annehmen	to accept thankfully
jemandem etwas (nicht) zu Danke machen	(not) to give one satisfaction
Gott ſei Dank!	thank God!
die Enttäuſchung	the disappointment
eine Enttäuſchung erleben	to experience a disappointment
die Liebe	the love, affection
Liebe haben zu or gegen	to entertain love, affection for
etwas mit Luſt und Liebe thun	to do willingly, with a whim
die Nachfrage	the inquiry, demand
Nachfrage halten	to inquire after
viel Nachfrage finden	to be much in demand
das Urteil	the judgment, decision, verdict
ein Urteil fällen, abgeben über etwas	to pass judgment about something
Urteil ſprechen	to pass judgment
meinem Urteile nach	according to my judgment
die Vorbereitung	the preparation
ohne Vorbereitung	off hand
als Vorbereitung zu	preparatory to
der Vorteil	the advantage
Vorteil aus etwas ziehen	to profit by something
den größtmöglichen Vorteil aus etwas ziehen	to make the most of something
Vorteil gewähren	to be profitable, to have the advantage
die Weiſe	the manner, mode
auf welche Weiſe	in what manner

COMMON PHRASES—(Continued)

auf ſolche Weiſe	in such manner
auf keine Weiſe	in no wise, no how
auf irgend eine Weiſe	any way
das Wiſſen	the knowing, knowledge, notice
meines Wiſſens	for aught I know, as far as I know
ohne ſein Wiſſen	unknown to him
mit Wiſſen und Willen	on set purpose, wilfully
das Zeugniß	the testimony
Zeugniß geben, ablegen	to give testimony
ausfallen	to fall out; to turn out, to prove
ihm fallen die Zähne aus	he loses his teeth
es iſt beſſer ausgefallen als ich dachte	it turned out better than I anticipated
die Sache iſt gut, aufs beſte ausgefallen	the matter succeeded well, as well as possible
heißen	to bid, to call
etwas gut heißen	to approve of something
einen willkommen heißen	to bid one welcome
mißverſtehen	to misunderstand
mißverſtanden werden	to be misconceived
mitteilen	to communicate
ſich jemandem mitteilen	to unbosom oneself to one
ſcheuen	to shun, to fear, to mind
ſich vor etwas ſcheuen	to be shy at something
die Pferde ſcheuen	the horses are startled
unterrichten	to teach, to instruct
einen von etwas unterrichten	to inform, apprise one of something
vergelten	to retaliate, to repay
Böſes mit Gutem vergelten	to recompense good for evil
Gleiches mit Gleichem vergelten	{to recompense evil for evil / to turn the table upon one, to mete to one from his own measure
Vergelt's Gott!	May the Lord bless you!
wachſen	to grow
einem über den Kopf wachſen	to outgrow one
einem gewachſen ſein	to be a match for one
er iſt mir ans Herz gewachſen	I love him with all my heart
zugehen	to go to
wie geht das zu?	how comes that?

COMMON PHRASES—(Continued)

wie iſt das zugegangen?	how came this to pass?
das geht nicht mit rechten Dingen zu	there is something wrong wi this, there is witchcraft in th
ſo geht es in der Welt zu	so the world goes
da geht es ja ſchön zu!	nice goings-on these!
ich weiß nicht, wie das zugegangen iſt	I cannot account for it
ſpitz zugehen	to come to a point
erforderlich	requisite, necessary
erforderlichen Falls	in case of necessity
null	null, nil
null und nichtig	null and void
null und nichtig machen	to annul

PHONOGRAPH EXERCISE

Make a free translation of the following conversatic between an I. C. S. German language student and the Germa professor, making use of the suggestions given here ar there in ( ) parentheses. English words in [ ] brackets a not to be translated.

1. (Mr.) Professor, since I talk to you for the (zum) la time today I take occasion, at the same time, to thank yc (say thanks to you) for all the pains that you have take (given yourself) with me.

2. Do not mention it (Bitte ſehr); it was a pleasure to m to instruct you. Moreover you must thank the phonograp more than me; without it, it would have been (Lesso XXVIII, Art. 1) impossible for me to teach you the Germa pronunciation within (binnen) so short [a] time.

3. That is undoubtedly the case. A language is learne (Lesson XXIV, Art. 9) very easily in (auf) this manne Without your explanatory (explaining) letters, however, would still not have been able (Lesson XXVIII, Art. Lesson XXIX, Art. 5) to learn German successfully; I, wh (Lesson XXVIII, Art. 6) knew not a single word [o German, when I began (anfangen), cannot imagine a syste that might (Lesson XXIX, Art. 1) make learning easier the pupil, than yours.

PHONOGRAPH EXERCISE—(Continued)

4. I hope that you will not give up your studies but will carry them on in the future as well (auch ferner) in the most diligent (eifrig) manner (Lesson XXVIII, Art. **7**).

5. Certainly, (Mr) Professor, that I shall do.

6. And do not be afraid (ſich ſcheuen) to write to me, if [there is] anything whatever (Lesson XXIV, Art. **11**) [that] should not be clear to you. I shall not mind a few letters more or less (Lesson XXIX, Art. **7**).

7. [I] thank you. I believe that I shall best (Lesson XIV, Art. **14**) be able to (Lesson XXIX, Art. **5**) repay your kindness by being very diligent (by that that I am quite diligent). I should be sorry (Lesson XXIX, Art. **7**) if you would not be satisfied with me.

8. In reference to your further studies you will find all particulars (Nähere) in the books, that will be sent to you (Lesson XVIII, Art. **12**). Before all things, however (aber), speak much and often and that (zwar Lesson VIII, Art. **17**) aloud always.

9. Will you give me a certificate of maturity, when I am through (fertig) with all the lessons?

10. Yes sir (Jawohl) you are entitled to it, after you have passed an examination. It will be obvious (einleuchten) to you, that we can give testimonials to such pupils only that have learned something worth considering (etwas Tüchtiges).

11. I find that quite in order. Do you teach Spanish and French too, (Mr.) Professor?

12. No, the instruction of Spanish is [the] business (Sache) of my colleague, the professor Doctor Gonzales, and the French that of (Mr.) Professor Mueller (Lesson XXVIII, Art. **4**). They are both very good (tüchtige) philologists. Are you interested in (Lesson XX, Art. **7**) these two (Lesson XII, Art. **17**) (beide) languages too?

13. O yes, I have the intention to take these up too, but not until (erſt, Lesson VI, Art. **14**) later. I do not like (Lesson VII, Art. **13**) to undertake too much at once (auf einmal).

PHONOGRAPH EXERCISE—(Continued)

14. That is right. One thing (Eins) after the other. I have a neighbor, an American, whose first wife was a German lady; to please (zulieb, Lesson XXIX, Art. 8) her he learned German. After she had died, he took [himself] a second wife, to please whom he learned French. Lately he has also commenced to study Spanish.

15. Is it not a rarity, that a person speaks three or four languages fluently?

16. Not at all. In our days every one (jeder) should know (können) at least two foreign languages; for business people the knowledge of the same offers great advantages.

17. But now I will no longer disturb you (Mr.) Professor.

18. Do not hurry (O, bitte) you are not disturbing me.

19. Nevertheless I will now take my leave (ſich empfehlen, Lesson XIV, Art. 7). I believe I have left my hat in the other room.

20. Is this your hat and umbrella?

21. Yes the hat is mine (Lesson XXVIII, Art. 5) but not the umbrella; I have brought none along. Well (Alſo), once more (noch einmal) my best thanks.

22. You have nothing to thank [for]. Please deliver (überbringen) my heartiest greetings to your family and let me know (mitteilen) at your leisure (gelegentlich) how you are (Lesson IX, Art. 6).

LESSON XXX

VOCABULARY

ablaufen, *to run off, to run down, to cease moving; to expire, to elapse, to end.*
er läuft ab, *he runs off.*
lief ab, *ran off.*
(iſt) abgelaufen, *run off.*
der Abſchied,e, *the dismission (s), discharge(s); the parting(s), departure(s), leave (s).*
die Achtung, *the respect, esteem; attention.*
die Alltagswelt, *the every-day world.*
als ob,[3] **als wenn,**[3] *as if.*
arbeiten, *to work, to labor.*
der Arm,e, *the arm(s).*
arm, *poor.*
der Ausdruck, die Ausdrücke, } *the expression(s).*
bedienen,[7] reflex., (with genitive case) *to make use of.*
bergen, *to have within, to contain; to harbor, to save.*
er birgt, *he has within.*
barg, *had within* (imp.).
geborgen, *had within* (past part.).
der Beruf, *the calling, vocation, profession.*
das Berufsleben, *the business life.*
das Brot,e, *the bread, loaf of bread;* fig., *livelihood.*
der Dampfer, *the steamer.*
ebenſowenig—wie, *as little as, no more than.*
erkennen, *to recognize, to realize, to perceive, to see.*
ernennen,[10] *to appoint* (see „nennen").
der Ernſt, *the earnest, earnestness, severity.*
ernſt, *earnest(ly), serious(ly), stern(ly), grave(ly).*
falſch, *wrong(ly), false(ly), treacherous; spurious.*
fort, adv., *on, away, gone, off.*
die Geſchwiſter, *the brothers and sisters.*
der Geſelle,n, *the journeyman (men); the fellow(s), companion(s), comrade(s).*
grau, *gray, bleak.*
die Güte, *the good quality, goodness, kindness.*

VOCABULARY—(Continued)

häßlich, *ugly; nasty; wicked.*
luſtig, *jolly, merry, gay; droll.*
die Nachricht,en, *the news, intelligence, communication (s), notice(s).*
der Philiſter, *the Philistine.*
pflegen, trans., *to take care of, to nurse;* intrans., *to be wont, to be accustomed.*
die Rückkehr, *the return.*
Samstag,[11] *Saturday.*
ſchier, *sheer, pure(ly); almost, nearly.*
der Sinn,e, *the sense(s), mind (s).*
der Unſinn, *the nonsense.*
ſorgen—für, *to care; to take care, to provide for;* **ſich—um,** *to be anxious about.*
überraſchen,* *to surprise.*
der Urlaub, *the furlough.*
verabſchieden,* trans., *to dismiss;* reflex., *to take one's leave, to say farewell, good by.*
vermiſſen, *to miss.*
verzweifeln (an), *to despair (of).*
vorfallen, *to fall before; to happen, to occur* (see „fallen").
der Wechſel, *the change; the bill of exchange, note.*
die Zukunft, *the future.*
zurückkommen, *to come back, to return.*
zweifeln (an), *to doubt (of), to question.*

PHONOGRAPH RECORD

PHRASES AND SENTENCES

(Ein Amerikaner, der in Deutſchland ſtudiert hat, verabſchiedet ſich von einer Dame ſeiner Bekanntſchaft vor ſeiner Rückkehr nach ſeiner Heimat.)

(An American who has been studying in Germany takes leave of a lady of his acquaintance previous to his return to his country.)

Gnädige Frau, ich komme um mich von Ihnen zu verabſchieden.*

Madam, I have come to say good by.

Sie überraſchen* mich, Herr Jones. Was iſt vorgefallen?

You surprise me, Mr. Jones. What has happened?

Nichts, als daß mein Urlaub abgelaufen iſt, und ich nun allen Ernſtes* daran denken

Nothing but that my furlough has expired, and I must now think seriously

PHRASES AND SENTENCES—(Continued)

muß, für meine Zukunft zu sorgen. Ich habe Nachricht, von Hause, daß ich zurückkommen soll.

of providing for my future. I have notice from home, that I shall come back.

Wir werden Sie alle sehr vermissen. Sie wissen vielleicht gar nicht, wie lieb Sie uns geworden sind.

We shall all miss you very much. You do not know, perhaps, how dear you have become to us.

Das wüßte ich nicht?! Ich versichere Ihnen, daß mir dieser Abschied schwer genug wird. Es will mir gar nicht in den Sinn, daß man mich lustigen Gesellen nun zum Philister machen will.* So nennt man ja wohl auf Deutsch einen, der für sein täglich Brot arbeiten muß.

I should not know it? I assure you that this parting is hard enough for me. I can hardly realize (*literally*, it will not at all into the mind for me) that they want to make me, a jolly fellow now—a Philistine. That is what they call one in German, if I am not mistaken (ja wohl), who has to work for his daily bread.

Die Herren Studenten pflegen sich allerdings dieses Ausdruckes zu bedienen. Ich finde ihn recht häßlich und falsch. Sie werden bald genug erkennen, daß auch das Berufsleben Freuden birgt, in ernster Arbeit, in der Liebe derer, die uns nahe,

The (gentlemen) students frequently (*literally*, are wont to make use of) use this expression, to be sure. I think it very wicked and wrong. You will realize soon enough that business life also has (within it) enjoyments in earnest work,

*Many Americans spend a few years at the universities of Germany. German student life, especially in the smaller university towns where the student is the prominent figure in society, is full of charming romance. Unceasing comradeship binds these young people together, and foreigners are carried along in this tide of fellowship as well. It is with deep regret that a student leaves his "alma mater" to enter into public life—"the Philisterium" as he calls it. The romantic spirit of student life and the dread of the Philisterium both find expression in many of the numberless student songs.

PHRASES AND SENTENCES—(Continued)

und in der Achtung derer,* die uns fern ſtehen.

in the love of those who are near to us, and in the esteem of those who are remote.

Gewiß; ich-zweifle nicht daran; nur iſt mir der Wechſel noch ein wenig neu. Es wird* bei uns Studenten ſo viel von der grauen Alltagswelt geſprochen* und geſungen,* daß man ſchier verzweifeln möchte, wenn man daran denkt.

Certainly; I do not doubt it; only the change is still a trifle new to me. Among us students there is so much talking and singing about the bleak every-day world, that one might almost despair thinking of it.

Sie müſſen ſo nicht ſprechen. Das klingt ja gerade ſo, als ob Sie ſich vor der Arbeit fürchteten;* als wenn* Sie ſich nicht freuten,* in die Arme Ihrer Eltern und Geſchwiſter zurückzukehren. Wann wollen* Sie fort?

You must not talk that way. That sounds as if you were afraid of work; as if you were not glad to return to the arms of your parents and brothers and sisters. When will you go away?

Am nächſten Samstag" mit dem Dampfer „Deutſchland" der Bremer Linie.

Next Saturday by the steamer "Deutschland" of the Bremen line.

Nun, ſo reiſen Sie mit Gott! Und vergeſſen Sie Ihre hieſigen Freunde nicht, ebenſowenig wie wir Sie vergeſſen werden.

Well, then, God bless you (*literally*, go with God)! And do not forget your friends here, as we shall not (*literally*, no more so as we shall) forget you.

Viel tauſend Dank für alle Ihre Güte. Leben Sie wohl!

Many thousand thanks for all your kindnesses. Good by!

REMARKS

1. The subjunctive is used in exclamatory questions as illustrated here; it is then called the **dubitative subjunctive.** It is closely related to the subjunctive of indirect statement.

The present and perfect tenses are seldom used; the imperfect and pluperfect tenses are employed instead. For instance, in this example „Das wüßte ich nicht?" may be regarded as derived from the following question:

Glauben Sie, daß ich das nicht wiſſe?
Do you think I do not know that?

Thus, the present subjunctive was replaced by the imperfect subjunctive, when the exclamation was formed.

2. The subjunctive is used after the subordinating conjunction „als wenn" in the same manner as in a conditional clause after „wenn," the conclusion being implied. Thus, our example, „Das klingt ſo, als wenn Sie ſich nicht freuten," may be looked upon as derived from the following sentence, the parts in parenthesis having been omitted:

Das klingt ſo, als (es klingen würde) wenn Sie ſich nicht freuten.
That sounds so, as (it would sound) if you were not glad.

The omission of the conclusion as well as the conjunction gives to the subjunctive of the remaining conditional clause the character of the optative subjunctive (see Lesson XXVI, Art. 3) with the difference that the past or pluperfect subjunctives are used. The adverbs „nur" or „doch" generally accompany such clauses. Thus,

Hätte ich es nur nicht gethan!
Would that I had not done it!

derived by omission of the conclusion from

Wie froh wäre ich, wenn ich es nur nicht gethan hätte.
How glad would I be, if I had not done it.

3. Closely related to the above sul junctive in clauses of a hypothetical cha ordinating conjunctions „als ob, als daß,

Das klingt, als ob Sie Angſt vor der A *That sounds as if you were afraid of wo*

Er iſt zu fleißig, als daß er Angſt vor d *He is too diligent to be afraid of work.*

Ich habe davon nichts gehört, daß es ve zu rauchen.
I have not heard of its being forbidden

Additional examples are given in the

4. In Lesson XII, Art. **5**, we sa plural of the demonstrative pronoun „der When, however, a relative clause fol genitive form „derer" is used, as sho (see correllative pronouns Lesson XIV,

5. Notice here that the modal auxi followed in German by an infinitive. A are occasionally employed in this way, easily suggested by the sense of the p also Lesson XV, Art. 4). In this ex „gehen" is implied, thus,

Wann wollen Sie fort (gehen)? *When*

If in such cases the infinitive has an the object of the auxiliary in omittin instance,

Der böſe Junge will ſeine Suppe nicht *will not eat his soup.*

In modern English there is no equival auxiliary, but in older English such fo trating the German, thus in Shakespear tomorrow, Sir Toby." (Twelfth Night.

6. Intransitive, and often transitive verbs also, when not accompanied by direct object, may form an impersonal passive, as here:

es wird geſprochen, es wird geſungen, *there is talking, there is singing.*

The „es" is omitted, when the inverted order of words is used. Thus from „Es wird bei uns Studenten viel geſprochen und geſungen," we get, inverting the order of words, for instance, „Bei uns Studenten wird viel geſprochen und geſungen." Other examples are given in the Drill.

7. „Sich bedienen" is a reflexive verb that is construed with the genitive case, like „ſich erinnern" (see Lesson XVI, Art. **12**).

8. The prefixes of the verbs „überraſchen" and „verabſchieden" are inseparable; note that the accent in the latter lies on the second syllable **ab**.

9. Adverbial genitive like „eines Abends, des Abends, abends; meines Wiſſens, keineswegs.

10. In Lesson XXIX, Art. **4**, we saw that there are verbs in German that, like their equivalents in English, take two accusatives. There are a number of verbs that take two accusatives in English but are construed in German with an accusative as direct object and a dative with „zu." These verbs are those of "choosing, making, appointing," „wählen, machen, ernennen." Thus,

Man will mich zum Philiſter machen.
They want to make me a Philistine.

Sie wählten ihn zu ihrem Könige.
They chose him their king.

Er wurde zum Führer ernannt.
He was appointed leader.

11. „Samstag" is as often used as „Sonnabend," especially in the southern parts of Germany.

DRILL

(See Art. 1.)

Das wüßte ich nicht?!

I should not know it?

Guten Tag Alfred!—Wär's möglich?! Emil, bist du es wir lich? Wo kommst du her?—Ich bin soeben von Münch gekommen.

Haben Sie in der Zeitung gelesen, daß Baron Weber gesto ben ist?—Wär's möglich?! Ich habe ja vorgestern noch mit ih gesprochen.—Ja, er ist ganz plötzlich gestorben. Sie haben ih wohl nicht näher gekannt?—Ich hätte ihn nicht näher gekannt Er war einer meiner ältesten Bekannten. Die Nachricht ge mir sehr nahe.

Ich traf vorhin Herrn Hoffmann; er erzählte mir, daß Sie si im Verein schlechter Ausdrücke über ihn bedient hätten.—Da hätte ich gethan?! Da muß ein Irrtum vorliegen; Hoffmann i ja mein allerbester Freund; ich muß sofort zu ihm gehen.

Ich gebe Ihnen den guten Rat, hier über Nacht zu bleibe Sie sind zu müde und können den weiten Weg heute nicht mel machen.—Wie? Ich wäre zu müde? Ich könnte den weiten We nicht mehr machen? Sie irren sich, mein Freund. Ich un mein gutes Pferd können heute noch fünf Meilen machen.

(See Art. 2.)

Das klingt gerade so, als wenn Sie sich nicht freuten, in die Arme ihrer Eltern und Geschwister zurückzukehren.

That sounds as if you were not glad to return into the arms of your parents and brothers and sisters.

Was ist vorgefallen, alter Junge? Sie sehen ja aus, als wen Ihnen jemand die Butter vom Brote genommen hätte.—Ic fühle mich nicht wohl.

Was halten Sie von dem Herrn, den wir gestern kenne lernten? Nicht viel. Obgleich er spricht, als wenn er einer de sieben Weisen aus dem Morgenlande wäre, glaube ich, daß e nicht viel gelernt hat.

Geben Sie mir schnell etwas zu essen; ich bin so hungrig, al wenn ich seit acht Tagen nichts mehr gegessen hätte.

Hätte ich es nur nicht gethan!
Would that I had not done it!

Thut es Ihnen leid, daß Sie Ihre Pferde verkauft haben?—Ja, hätte ich nur auf Sie gehört! Solch ein Paar Gäule bekomme ich so leicht nicht wieder.

Das ist eine schöne Geschichte! Es wird vor einer Stunde nicht aufhören zu regnen. Wären wir doch nur zu Hause geblieben! Oder hätten wir doch wenigstens Regenschirme mitgenommen!

Ihr Neffe hat in letzter Zeit viel Unglück gehabt, nicht wahr?—Ja, leider. Wäre er nur meinem Rate gefolgt! Ich habe es ihm vorher gesagt.

(See Art. 3.)

Das klingt, als ob sie Angst vor der Arbeit hätten.
That sounds as if you were afraid of work.

Was fehlt Ihnen denn?—Ich weiß es nicht, Herr Doktor; es ist mir gerade so, als ob ich Steine im Magen hätte.

Was ist denn das für ein Mensch? Er sieht ja aus, als ob er nicht bis drei zählen könnte.—Vor dem hüten Sie sich; der ist klüger als Sie denken.

Wie alt denken Sie, ist das Fräulein Braun?—Schier dreißig Jahre ist sie alt, glaube ich, obwohl sie sich anzieht, als ob sie ein junges Mädchen von sechzehn Jahren wäre.

Er ist zu fleißig, als daß er Angst vor der Arbeit hätte.
He is too diligent to be afraid of work.

Glauben Sie, daß Meier mit seiner neuen Fabrik Erfolg haben wird?—Das glaube ich ganz bestimmt. Er ist viel zu klug, als daß er etwas unternehmen würde, daß er nicht durchzuführen vermöchte.

Glauben Sie, daß es heute regnen wird?—Nein, ich glaube nicht; es ist viel zu kalt, als daß es regnen könnte.

Glauben Sie, daß Herr Walter schon abgereist ist?—Nein, denn er hat sich noch nicht bei mir verabschiedet, und ich weiß, daß er ein viel zu liebenswürdiger Mensch ist, als daß er ohne Abschied die Stadt verlassen würde.

Ich habe nichts davon gehört, da
wäre, im Park zu rauchen.
I have not heard of its being forbidden to

Haben Sie gehört, daß Herr Braun ſe
hat?—Nein, ich habe nichts davon gehört, d
Finden Sie nicht, daß unſer Freund in
wird?—Ich wüßte nicht, daß er viel älter a
Jahre; ein wenig grauer iſt er wohl gewo
ſonſt iſt er friſch und geſund.
Können Sie ſich noch auf einen gewiſſ
beſinnen?—Holzberger? Nein, ich wüßte
Namen jemals gehört hätte.

(See Art. 4.)

In der Liebe derer, die uns nahe ſte
Achtung derer, die uns fern ſteh
In the love of those that are near to us, a
of those that are remote.

Meinen Sie, daß ich für mein Haus zu vi
ſelbſt kann das nicht beurteilen, aber nach
von ſolchen Sachen etwas verſtehen ſollten,
hohen Preis bezahlt.
Können Sie mir nicht ſagen, wie ich es
den Domchor aufgenommen zu werden?—
Freundſchaft derer verſichern, die mit dem
ſind.
Herr Müller, haben Sie die Güte und
Namen aller derer, die ihre Rechnungen n
Sehr wohl, Herr Schwarz.

(See Art. 5.)

Wann wollen Sie fort
When will you go away?

Wann gedenken Sie Urlaub zu nehmen
kann leider nicht vor Mittwoch fort; wir ha
Wie geht es Ihrem Bruder? Iſt er noch
O ja, es geht ihm ſchon beſſer, aber er kan

Wo seid ihr so lange gewesen?—Bei Tante Marie. Als wir gehen wollten, fing es an zu regnen, und so konnten wir nicht nach Haus, bevor es wieder aufhörte.

Können Sie englisch sprechen?—Nein.—Aber Ihre Frau Mutter hat es gekonnt, nicht wahr?—Ja, sie hat es sehr gut gekonnt.

Mama, der Emil will seine Suppe nicht.—Emil, warum willst du die Suppe nicht?—Ich mag sie nicht, ich will Brot mit Butter.

Was wollen Sie?—Ich möchte den Herrn Konsul sprechen.

Die Schweizer sind ein freies Volk und wollen keine Fürsten.

Was schreiben Sie denn da so eifrig?—Lassen Sie mich in Frieden! Ich muß diesen Brief fertig machen; er soll mit dem nächsten Dampfer nach New York.

Paul, komm einmal her!—Was soll ich?—Du sollst mir etwas holen.

Es thut uns leid, daß Sie schon fort wollen; müssen Sie wirklich heute noch nach Hamburg?—Ja, leider; wir müssen morgen früh um acht aufs Schiff. Der Dampfer geht um neun Uhr.

Mögen Sie vielleicht etwas Käse, mein Fräulein?—Ach nein, ich danke; ich habe nie Käse gemocht, ich mag lieber Kuchen.

Welche Speisen darf ich dem Kranken geben und welche nicht, Herr Doktor?—Er darf vor allen Dingen kein Fleisch und keinen Kaffee. Geben Sie ihm Milch und Semmel.

(See Art. 6.)

Es wird bei uns Studenten soviel von der grauen Alltagswelt gesprochen und gesungen, daß man schier verzweifeln möchte, wenn man daran denkt.

There is so much talking and singing among us students about the bleak everyday life that one might almost despair thinking of it.

Wollen Sie heute abend mit uns in unseren Verein kommen?—Liegt etwas Besonderes vor?—Ja, es wird zuerst gesungen werden und nachher wird getanzt (dancing).

Wie lange müssen die Leute in Ihrer Fabrik arbeiten?—Es wird jeden Tag bis sieben Uhr gearbeitet, außer am Samstag, an welchem Tage schon um vier Uhr aufgehört wird.

Und wann fangen sie an zu arbeiten?—Um sechs Uhr wird angefangen.

Was treiben Sie den ganzen Tag?—Um sieben Uhr wird aufgestanden; dann trinken wir Kaffee, dann wird bis um zwölf Uhr studiert, dann zu Mittag gegessen, ein kleiner Spaziergang gemacht, dann wieder gearbeitet bis um sechs. Abends wird gelesen oder auch ein Konzert oder ein Theater besucht, und um elf Uhr spätestens wird ins Bett gegangen.

Wissen Sie, was man hier zu bauen beabsichtigt?—Es wird beabsichtigt, eine neue Kirche hier zu bauen.

Es thut mir leid, daß Sie uns gestern nicht besuchen konnten, Herr Braun; es wurde allgemein bedauert, daß Sie nicht da waren.

Wird in Berlin viel geritten?—O ja, Sie können jeden Nachmittag eine Menge Leute zu Pferde im Tiergarten sehen.

Wie hat es Ihnen im Konzert gefallen?—Ganz und gar nicht. Es wurde soviel geplaudert und gelacht, daß man fast nichts von der Musik hören konnte; außerdem wurde auch noch geraucht.

(See Art. 7.)

Die Herren Studenten bedienen sich dieses Ausdrucks.

The students make use of this expression.

Welcher Straßenbahn muß ich mich bedienen, um nach der Hollmannstraße zu kommen?—Nehmen Sie die Bahn an der nächsten Ecke.

Sie werden nicht zu Fuß gehen können, gnädige Frau, es regnet; wollen Sie sich nicht meines Wagens bedienen; er steht vor der Thür.—O nein, ich danke sehr, Herr Doktor, ich habe nicht weit zu gehen und habe überdies einen Regenschirm.

Haben Sie schon mit dem neu angekommenen Fremden gesprochen?—Ja.—Nun, was und wie ist er?—Woher er kommt, mögen die Götter wissen; ich weiß nur soviel, daß er ein Mensch von sehr wenig Bildung ist; er bedient sich Ausdrücke, die einen geradezu überraschen.

(See Art. 8.)

Sie überraschen mich, Herr Jones.

You surprise me, Mr. Jones.

Haben Sie Ihren Eltern geschrieben, daß Sie kommen würden?—Nein, ich habe mit Absicht nicht geschrieben; ich will sie überraschen.

Es überrascht mich und freut mich, Sie schon wieder auf den Beinen zu sehen, Herr Müller; wie geht es denn?—Ich bin noch ziemlich schwach; aber sonst geht es recht gut; ich danke für Ihre gütige Nachfrage.

Wie haben Sie sich auf Ihrer Spazierfahrt unterhalten?—Recht angenehm, selbst der kurze Regen, den wir am Nachmittag hatten, hat unser Vergnügen nicht gestört; er überraschte uns gerade, als wir ausgestiegen waren, um in einem kleinen Gasthause eine Tasse Kaffee zu trinken.

Es hat uns alle sehr überrascht, zu erfahren, daß Herr Meier nach Amerika gegangen ist. Was für Gründe mag er wohl gehabt haben?—Er hat Schulden halber seinen Abschied nehmen müssen.

(See Art. **10.**)

Es will mir gar nicht in den Sinn, daß man mich lustigen Gesellen nun zum Philister machen will.

I can hardly realize that they want to make me, a jolly fellow now—a Philistine.

Wen wird man das nächste Mal zum Präsidenten wählen?—Das kann man jetzt noch nicht wissen; es ist noch zu früh, ein Urteil darüber abzugeben.

Ich glaube unser Freund Walter hat eine gute Stellung.—Das will ich meinen! Er ist erst kürzlich zum Betriebsingenieur der sämtlichen Werke ernannt worden.

Wer von den Herren kennt den kürzesten Weg?—Herr Schwarz kennt ihn; er hat ihn schon öfters gemacht.—Gut, so machen wir ihn zu unserem Führer.

Ich habe heute in der Zeitung gelesen, daß Herr Paul Holzer zum Konsul in Rio de Janeiro ernannt worden ist.—Ja, und sein Bruder, Ernst Holzer, wurde zum Inspektor an der Staatsbahn ernannt.

(„auf deutsch")

So nennt man ja wohl auf deutsch einen, der für sein täglich Brot arbeiten muß.

That is what they call one in German, if I am not mistaken, who must work for his daily bread.

Wie nennt man a promissory note auf deutſch?—Das, wa man auf engliſch a promissory note nennt, heißt auf deutſch ei Wechſel.

Wie ſagt man auf deutſch, wenn man ſich von jemandem ver abſchiedet?—Man ſagt entweder „leben Sie wohl“ oder benut das franzöſiſche Wort „adieu.“

Welchen Ausdruck benutzt man, um auf engliſch „auf Wieder ſehen“ zu ſagen?—Es giebt im Engliſchen keinen ähnlichen Aus druck; man braucht ſtatt deſſen den franzöſiſchen Ausdruck “a revoir.”

Können Sie auf deutſch bis hundert zählen?—Jawohl.

(„pflegen“)

Die Herren Studenten pflegen ſich dieſes Ausdrucks zu bedienen.

The students are wont to make use of this expression.

Gehen Sie regelmäßig jeden Tag ſpazieren?—Ja, ich pfleg jeden Morgen ein bis zwei Stunden ſpazieren zu gehen.

Kennen Sie Herrn Schwarz genauer?—Ich pflegte ihn frühe oft im „Engliſchen Hof“ zu treffen, aber ſehr befreundet bin ich ni mit ihm geworden.

Glauben Sie, daß die neue Fabrik des Herrn Schwarz ſid bezahlen wird?—O ja; er pflegt mit allem, was er unternimmt Erfolg zu haben.

pflegen.

to take care of, to nurse.

Ich habe mir ſagen laſſen, daß der alte Braun ſchwer krank iſt hat er denn jemanden, der ihn pflegt? Soviel ich weiß, wohn er ganz allein.—Er hat ſeine Nichte bei ſich, die ihn pflegt.

Der reiche Meier iſt geſtorben. Wiſſen ſie, wer ſein Gell erben (inherit) wird?—Ein großer Teil ſeines Vermögens (fortune) fällt an ſeine Schweſter, die ihn bis zu ſeinem End gepflegt hat.

(„ſorgen“)

Ich muß allen Ernſtes daran denken, für meine Zukunft zu ſorgen.

I must think in all earnestness about providing for my future.

Wollen Sie die Güte haben, dafür zu sorgen, daß ich morgen früh um sechs Uhr geweckt werde?—Ich werde die nötigen Anweisungen geben.

Es ist dafür gesorgt, daß die Bäume nicht in den Himmel (heaven) wachsen.

Was werden die armen kleinen Kinder der Frau Müller anfangen?—Denen wird es an nichts fehlen. Ihr Onkel Walter wird für sie sorgen.

sich sorgen um.

to be anxious about.

Ihr Herr Vater ist schon recht lange leidend, nicht wahr?—Ja, und diesen Sommer besonders; wir sorgen uns sehr um ihn.

Sie sehen so traurig aus; sorgen Sie sich um etwas?—Ja, ich habe Nachricht aus New York erhalten, daß mein Sohn krank ist, und da er so weit fort ist, sorge ich mich sehr um ihn, obwohl er schreibt, daß es nichts Gefährliches ist.

REVIEW AND CONVERSATION

Wissen Sie schon, daß Herr Winterfeld zum Konsul in Philadelphia ernannt worden ist?	Do you already know that Mr. Winterfeld has been appointed consul in Philadelphia?
Wär's möglich! Von wem haben Sie es erfahren?	Is it possible?! Who told you (*literally*, from whom did you learn it)?
Von ihm selbst; er hat sich gestern abend im Klub von uns verabschiedet.	He himself; he took leave of us last night at the club.
Ich hätte ihn auch gern noch gesprochen. Wann will er fort?	I too should have liked to have spoken to him before he went (noch). When will he go away?
Er sagte, daß er den Dampfer erreichen müsse, der am Samstag von Bremen abgeht.	He said he must reach the steamer, that sails Saturday from Bremen.
Das ist ja alles sehr plötzlich gekommen. Wissen Sie, was vorgefallen ist?	That has all come about very suddenly. Do you know what happened?
Ja. Der frühere Konsul, ein gewisser Herr Krause, hat um seinen Abschied gebeten, und Herr Winterfeld ist an seine Stelle gesetzt worden.	Yes. The former consul, a certain Mr. Krause, has asked for his discharge and Mr. Winterfeld was put in his place.

REVIEW AND CONVERSATION—(Continued)

Kennen Sie Herrn Krauſe?

O ja, ſehr gut ſogar. Er iſt ein alter Bekannter von mir. Wir pflegten vor Jahren täglich im Engliſchen Hof zuſammen zu eſſen. Dann verlor ich ihn aus den Augen bis nach ſeiner erſten Rückkehr aus Amerika, als er ſich auf Urlaub hier aufhielt. Ich erkannte ihn damals kaum, ſo alt und grau war er geworden. Das Leben dort draußen ſchien ihn ſehr angegriffen zu haben; er pflegte damals ſchon zu ſagen, daß er ſeinem Berufe wohl nicht mehr lange würde obliegen können, und ſo überraſchte mich die Nachricht nicht, daß er ſeinen Abſchied genommen hat.

Nun, was des einen Unglück iſt, iſt des andern Glück. Es freut mich, daß Winterfeld die Stellung bekommen hat, obwohl wir den luſtigen Geſellen ſehr vermiſſen werden.

Ja, er iſt ein ſelten angenehmer Menſch. Ich zweifle nicht daran, daß die Zukunft noch Großes für ihn birgt, namentlich, da er ſo geſtellt iſt, daß er ſich um ſein tägliches Brot nicht zu ſorgen braucht.

Das iſt mir neu. Ich glaubte die Familie ſei ziemlich arm.

Da ſind Sie falſch unterrichtet. Sein Vater hat allerdings ſehr klein angefangen und hart arbeiten müſſen. Er hatte aber einen jüngeren Bruder, der vor vielen Jahren nach Amerika ging und dort kürzlich als ſehr reicher Mann ſtarb. Da er ſelbſt keine Familie hatte, fiel ſein Geld an

Do you know Mr. Krause?

O yes, very well indeed. He is an old acquaintance of mine. Years ago we used to take our meals (*literally*, eat) together in the "Englischen Hof." Then I lost sight of him until after his first return from America, when he stayed here on furlough. I hardly recognized him then, so old and gray had he become. Life out there seemed to have had serious effects on him (*literally*, attacked him greatly); he was wont to say even at that time that he would not be able much longer to follow his vocation, and thus the news that he has resigned did not surprise me.

Well, mishap to one is good fortune to another. I am glad that Winterfeld got the position, though we shall miss the jolly fellow very much.

Yes, he is an extraordinarily (*literally*, rarely) agreeable person. I do not doubt that the future has great things in store for him, especially since he is so situated that he has no need to care for his daily bread.

That is news to me. I thought the family were quite poor.

There you are misinformed. His father, to be sure, commenced in a very small way and has had to work hard. But he had a younger brother, who many years ago went to America and recently died there a very rich man. Since he had no family himself his money fell to his

REVIEW AND CONVERSATION—(Continued)

seine Geſchwiſter. Nach Anſicht derer, welche mit den Verhältniſſen bekannt ſind, beſitzen die Winterfelds etwa fünf Millionen Mark.

brothers and sisters. According to the opinion of those who are acquainted with the circumstances, the Winterfelds possess about five million marks.

Alle Achtung vor dem reichen Onkel! Ich wünſchte, ich hätte auch einen. Ich habe eben kein Glück auf dieſer Welt.

All respect for the rich uncle! I wish I had one too. But as it is (eben) I have no luck in this world.

Sie hätten kein Glück?! Ich dächte Sie könnten vollkommen zufrieden ſein: mit ſo jungen Jahren ſchon Doktor der Philoſophie, und die beſten Ausſichten für die Zukunft.

You mean to say that you have no luck? I should think you could be perfectly satisfied: So young in years yet doctor of philosophy and the best prospects for the future!

Wenn man nur nicht ſo lange auf eine Stellung warten müßte! Es iſt beinahe zum verzweifeln. Wenn nicht bald ein Wechſel eintritt, werde ich noch allen Ernſtes daran denken müſſen, auch nach Amerika zu gehen, um mein Glück zu machen.

If only a person did not have to wait so long for a position! It is almost enough to despair. If a change does not come (*literally*, enters) soon, I shall have to think seriously of going to America too to make my fortune.

Das iſt ja der ſchierſte Unſinn! Sie ſprechen ja gerade ſo, als wenn Sie darauf angewieſen wären, ſo ſchnell wie möglich Geld zu verdienen, während Sie doch durch die Güte Ihres Herrn Vaters in der Lage ſind, warten zu können und das Leben zu genießen.

But this is the completest nonsense! You talk exactly as though you were compelled (*literally*, assigned to it) to earn money as quickly as possible, while you are, through the kindness of your father, in a position to be able to wait and to enjoy life.

Das iſt es ja eben. Ich möchte meinem lieben Alten nicht länger zur Laſt fallen, ſondern endlich einmal auf eigenen Füßen ſtehen.

But that is just it. I would not like to be a burden any longer to my dear old man, but stand on my own feet for once (endlich einmal).

Welcher Ausdrücke Sie ſich bedienen! Das klingt gerade ſo, als ob Ihr Herr Vater die Zeit nicht erwarten könnte, und doch weiß ich nur zu gut, wie gern er alles für Sie, ſeinen einzigen Sohn, thut. Kommen Sie, geben Sie mir Ihren

What expressions you do make use of! It sounds just as if your father could not await the time, and yet I know only too well, how he likes to do everything for you, his only son. Come on, give me your arm;

der Abſchied	the dismission, leave
jemandem den Abſchied geben	to discharge, to dismiss
ſeinen Abſchied verlangen	to ask one's dismission, one's resignation
ſeinen Abſchied erhalten (z. b. vom Militär)	to be discharged (i. e., tary service)
ſeinen Abſchied nehmen	to resign
Abſchied nehmen	to take leave, to bid fa
franzöſiſchen Abſchied nehmen	to take French leave
die Achtung	the respect, este tion
Achtung!	attention!
aus Achtung für	in deference to
alle Achtung außer Augen laſſen	to lay aside all respect
Achtung hegen für einen	to entertain respect for
das Brot	the bread, loaf
Brot verdienen	to earn a living
ſein Brot haben	to enjoy a competency
einen um ſein Brot bringen	to deprive one of his li
er kann mehr als Brot eſſen	he is a sharp fellow
der Ernſt	the earnest, earn
iſt das ihr Ernſt?	are you in earnest?
in allem Ernſt	in good earnest
Ernſt brauchen	to use severity
die Güte	tne kindness
bitte, haben Sie die Güte	please, be so kind
durch die Güte des Herrn N. N.	by the kindness of Mr.
etwas in Güte ſagen	to say something amica

COMMON PHRASES—(Continued)

nicht bei Sinnen } sein von Sinnen }	to be out of one's wits
jemanden von Sinnen bringen	to drive one out of his wits
in den Sinn kommen	to enter one's mind, to occur to one
ſich etwas aus dem Sinn ſchlagen	to strive to forget a thing
einerlei Sinnes ſein	to be of the same opinion
etwas im Sinne haben	to have something in mind, to intend
etwas Böſes im Sinne haben	to be wickedly inclined
anderen Sinnes werden	to change one's mind
nach meinem Sinne	to my mind, in my own way
in dieſem Sinne	in this manner
ein hoher Sinn	a noble mind
aus den Augen aus dem Sinn	out of sight, out of mind
viel Köpfe, viel Sinn	so many men, so many minds
nie aus dem Sinn kommen	to ever run in one's mind
was iſt der langen Rede kurzer Sinn?	what is the long and short of it?
der Urlaub	the furlough
Urlaub nehmen	to take leave
auf Urlaub gehen	to go on furlough
um Urlaub bitten	to ask leave
ablaufen	to run off, to run down
die Uhr iſt abgelaufen	the clock, watch has stopped
wie wird das ablaufen?	how will that end?
erkennen	to recognize
einen an einem Dinge erkennen	to know one by a thing
ſich zu erkennen geben	to reveal one's identity
pflegen	to nurse; to be wont
ſeiner Geſundheit pflegen	to take care of one's health
der Ruhe pflegen	to take rest
er pflegte zu ſagen	he used to say
wie er zu ſagen pflegte	as his saying was
vermiſſen	to miss
er wird vermißt	he is missing
falſch	wrong, false; treacherous; spurious
falſch gehen	to take the wrong road, to misgo
falſch werden	to grow angry
einen falſch machen	to irritate one, to make one angry
meine Uhr geht falſch	my watch goes wrong
falſch ſingen	to sing out of tune
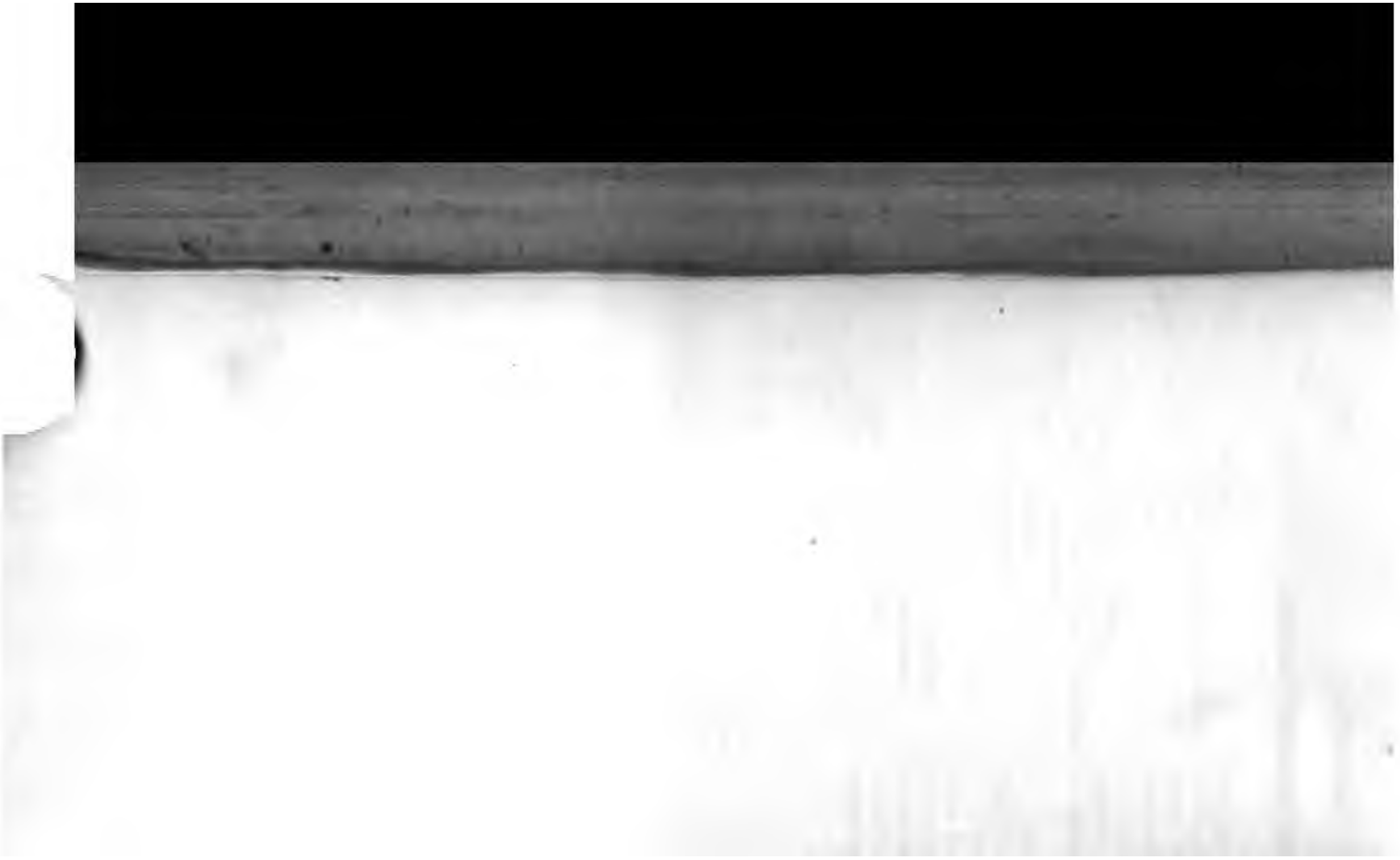
ſich graue Haare (hair) wachſen laſſen über etwas	to grieve much over a
häßlich	ugly, nasty
häßliches Wetter	nasty weather
luſtig	jolly, merry, ga
ſehr luſtig ſein	to be in high feather
ein luſtiger Bruder or Geſelle	a merry blade, boon
ſich luſtig machen über einen	to ridicule one
eine luſtige Geſchichte	a droll story
immer luſtig!	come on! go to!